HEXBUG®

VEX®

ROBOTICS

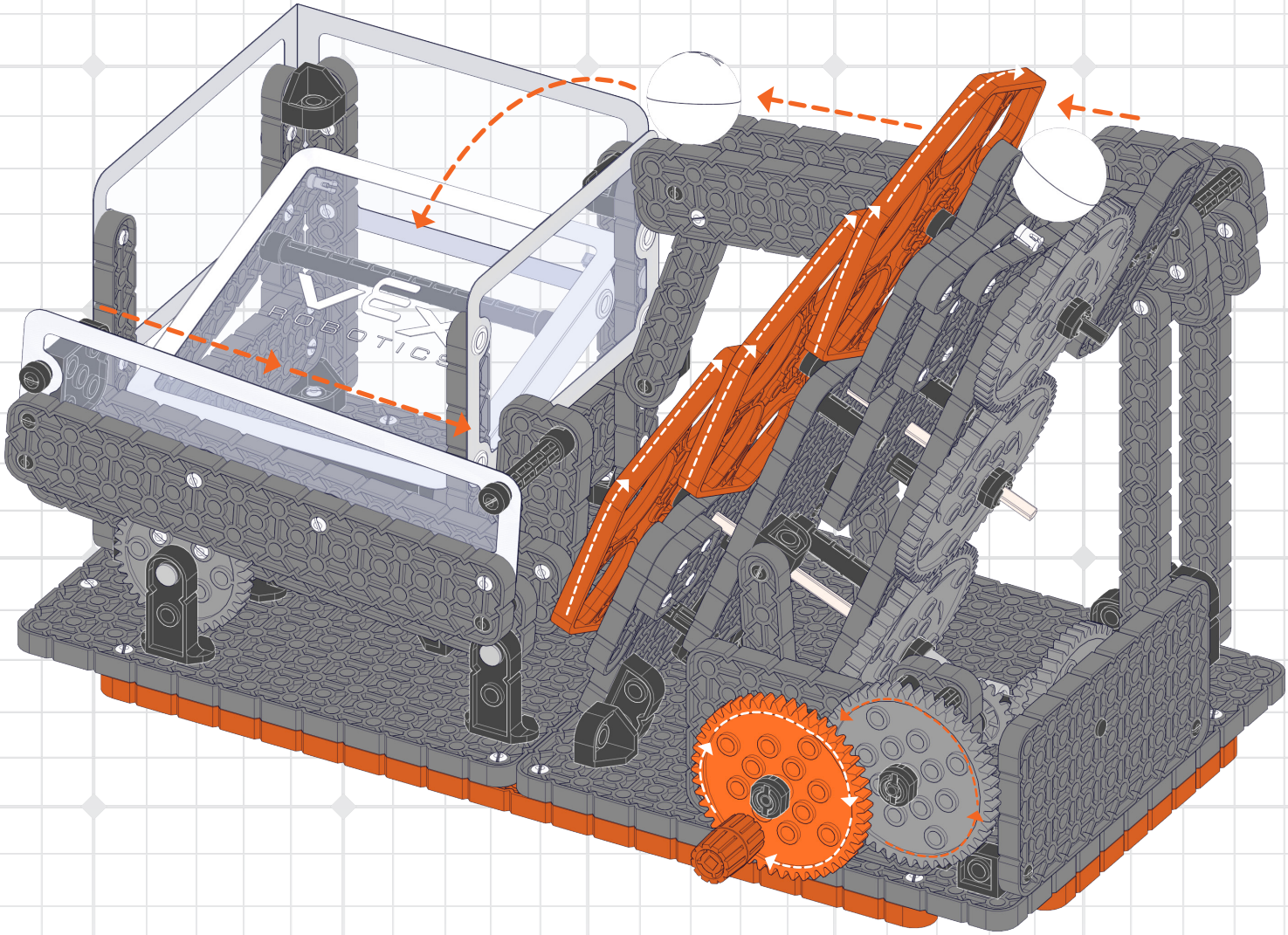

HEXCALATOR™

PARENT/ GUARDIAN • PADRE/ GUARDIÁN • PARENT/ BERECHTIGTE • GENITORE/TUTORE• OUDER/ VOOGD • TUTEUR• ELTERN / ERZIEHUNGS- RODZIC / OPIEKUN

COUNT BEFORE YOU CONNECT • CONTAR ANTES DE CONECTAR • COMPTER AVANT DE CONNECTER • CONTARE I PEZZI PRIMA DI COLLEGARLI• ERST ZÄHLEN, DANN VERBINDEN• POLICZ, ZANIM POŁĄCZYSZ • TELL VOORDAT U AANSLUIT

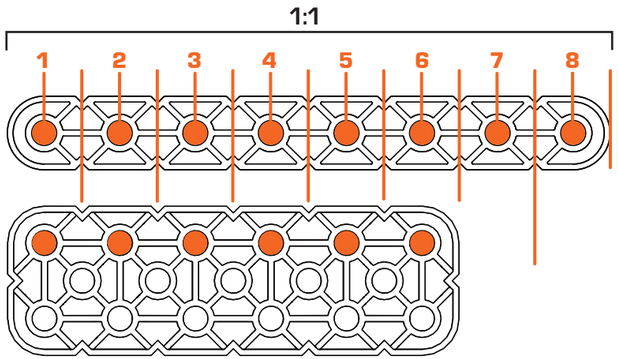

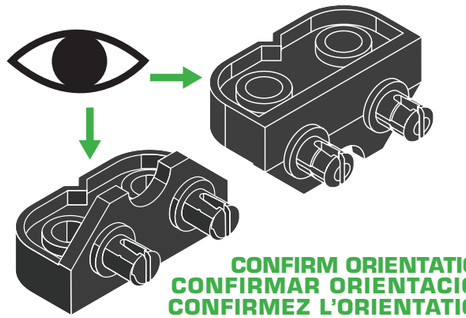

CONFIRM ORIENTATION
CONFIRMAR ORIENTACIÓN
CONFIRMEZ L'ORIENTATION
CONFERMARE L'ORIENTAMENTO
AUSRICHTUNG PRÜFEN
POTWIERDŹ ORIENTACJĘ
BEVESTIG ORIENTATIE

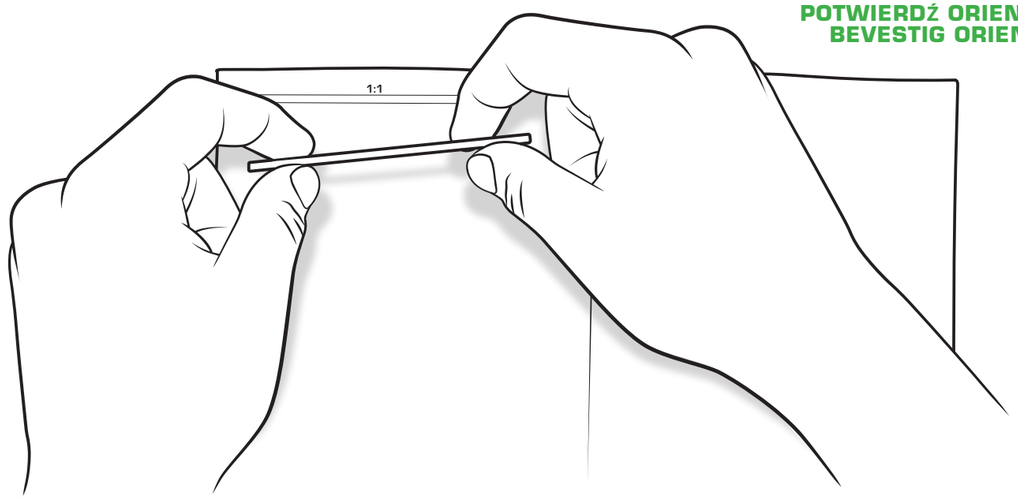

CHECK PIECES AGAINST ACTUAL SIZE IN MANUAL
PONEZ PEDAZOS CONTRA TAMANO REAL EN EL MANUAL
VÉRIFIEZ LES PIÈCES CONTRE LEURS TAILLES RÉELLES DANS LE MANUEL
CONTROLLARE LE DIMENSIONI DEI PEZZI NEL MANUALE RISPETTO ALLA GRANDEZZA NATURALE
BAUTEILE MIT DER ORIGINALGRÖßE IN DER ANLEITUNG VERGLEICHEN
SPRAWDŹ ELEMENTY WZGLĘDEM RZECZYWISTEGO ROZMIARU W INSTRUKCJI
CHECK STUKKEN TEGEN DE WERKELIJKE GROOTTE IN DE HANDMATIGE

ALERT	CORRECT	FLIP	INCORRECT	ALTERNATE VIEW
ALERTA	CORRECTO	BOLTIAR	INCORRECTO	VISTA ALTERNATIVA
ALERTE	CORRECTE	RETOURNER	INCORRECTE	AUTRE VUE
ATTENZIONE	CORRETTO	CAPOVOLGERE	NON CORRETTO	VISTA ALTERNATIVA
WARNUNG	RICHTIG	UMDREHEN	FALSCH	ANDERE ANSICHT
OSTRZEŻENIE	PRAWIDŁOWO	PRZERZUĆ	NIEPRAWIDŁOWO	WIDOK ALTERNATYWNY
WAAKSCHUWING	CORRECT	OMDRAAIEN	VERKEERD	VITZICHT

REMOVE CONNECTORS
QUITAR CONECTORES
RETIREZ LES CONNECTEURS
RIMUOVERE I CONNETTORI
VERBINDUNGSSTÜCKE ENT-FERNEN
WYJMIJ ŁĄCZNIKI
VERWIJDER CONNECTORS

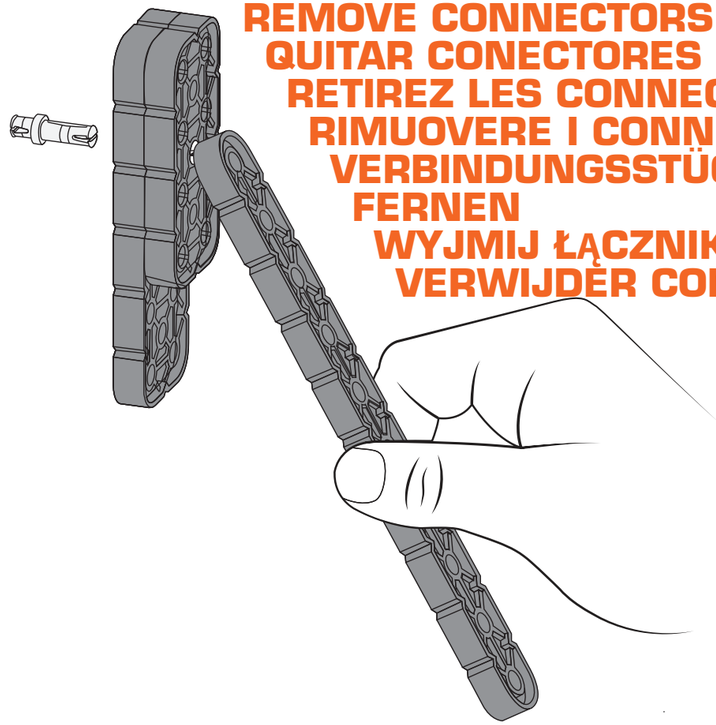

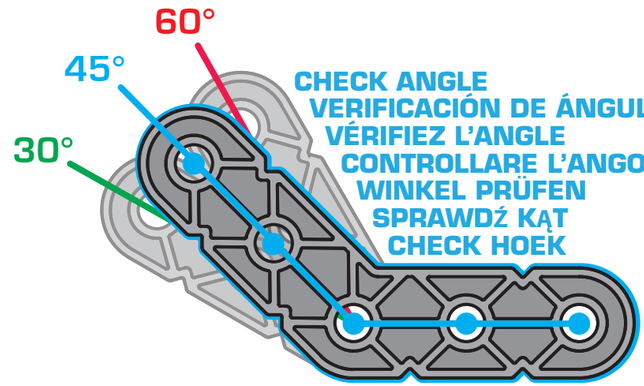

CHECK ANGLE
VERIFICACIÓN DE ÁNGULO
VÉRIFIEZ L'ANGLE
CONTROLLARE L'ANGOLAZIONE
WINKEL PRÜFEN
SPRAWDŹ KĄT
CHECK HOEK

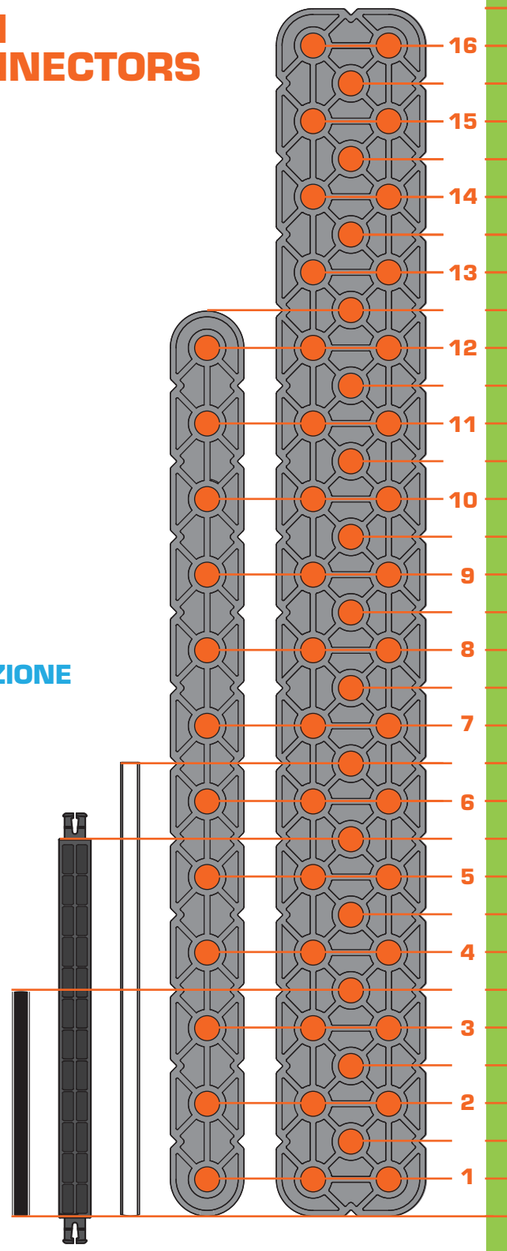

NOTICE	ROTATE	WIND UP
AVISO	GIRAR	DAR CUERDA
AVIS	FAIRE TOURNER	LIQUIDER
FARE ATTENZIONE	RUOTARE	ARROTOLA
HINWEIS	DREHEN	AUFZIEHEN
ZWRÓĆ UWAGĘ	OBRÓĆ	NAWIŃ
OPMERKEN	DRAAIEN	OPWINDEN

PARTS/ PARTES/ PIÈCES/ BAUTEILE/ PARTI/

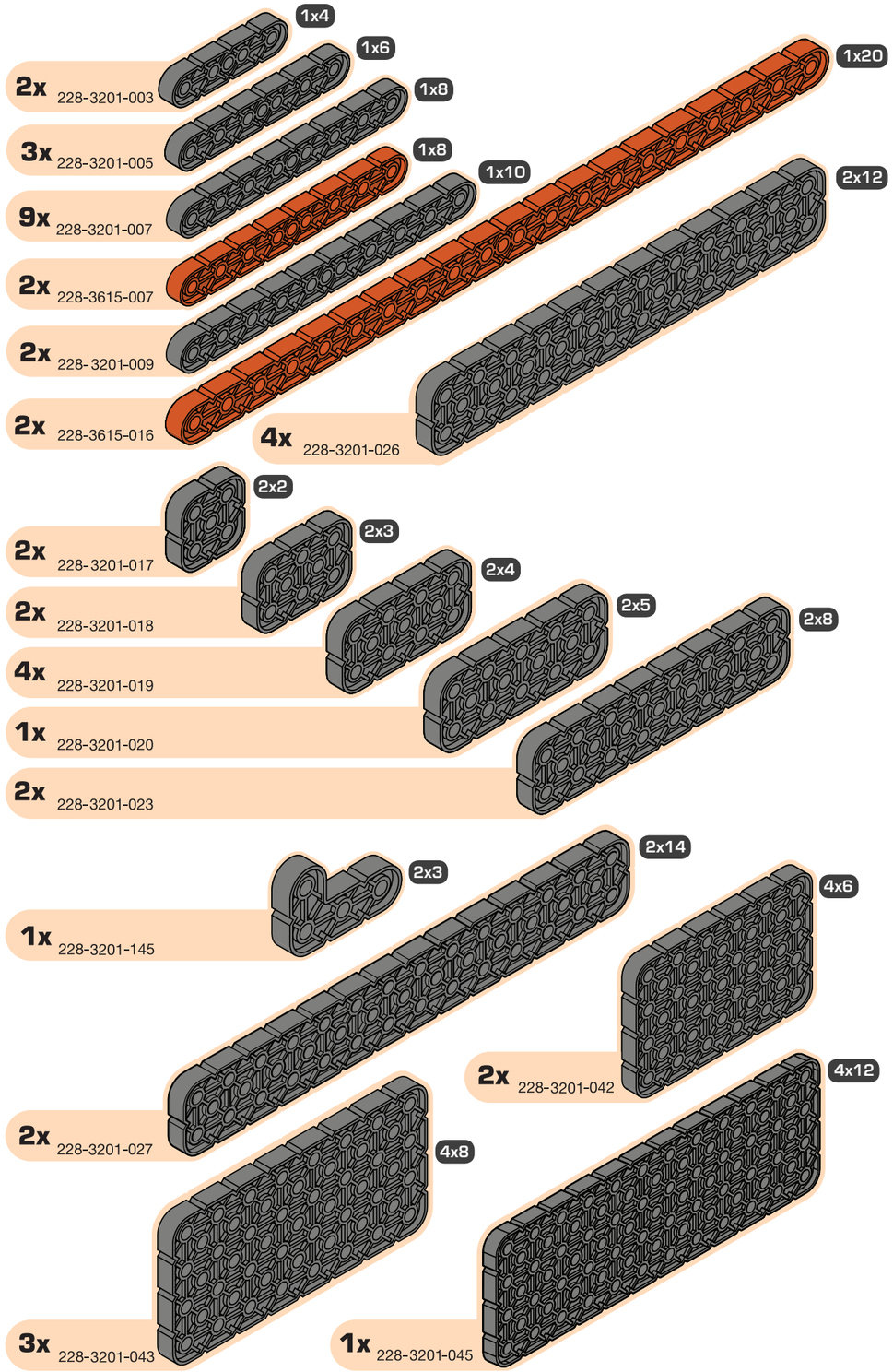

- 2x 228-3201-003
- 3x 228-3201-005
- 9x 228-3201-007
- 2x 228-3615-007
- 2x 228-3201-009
- 2x 228-3615-016
- 4x 228-3201-026
- 2x 228-3201-017
- 2x 228-3201-018
- 4x 228-3201-019
- 1x 228-3201-020
- 2x 228-3201-023
- 1x 228-3201-145
- 2x 228-3201-027
- 2x 228-3201-042
- 3x 228-3201-043
- 1x 228-3201-045

CZESCI/ ONDERDELEN

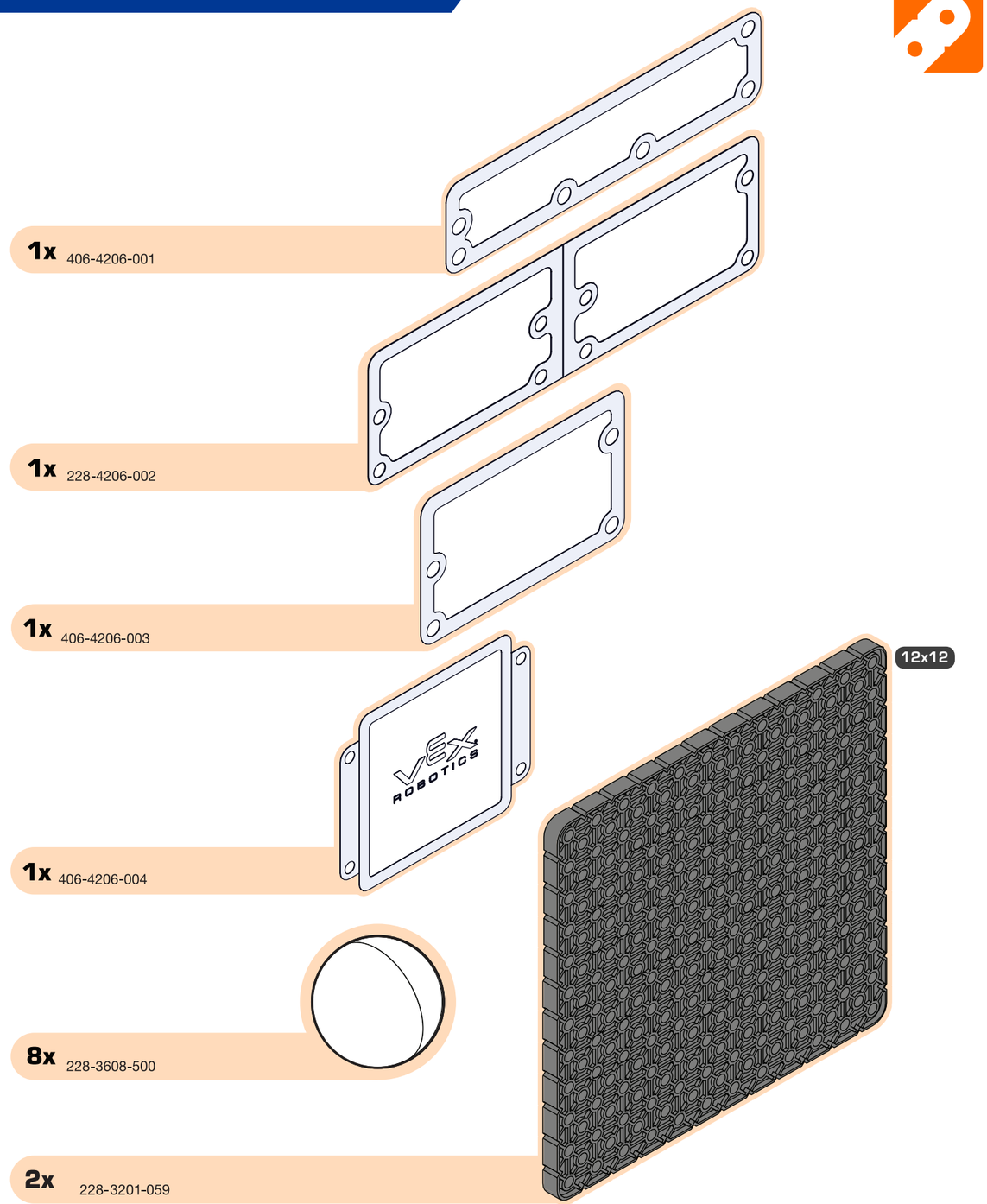

- 1x 406-4206-001
- 1x 228-4206-002
- 1x 406-4206-003
- 1x 406-4206-004
- 8x 228-3608-500
- 2x 228-3201-059

PARTS/ PARTES/ PIÈCES/ BAUTEILE/ PARTI/ CZESCI/ ONDERDELEN

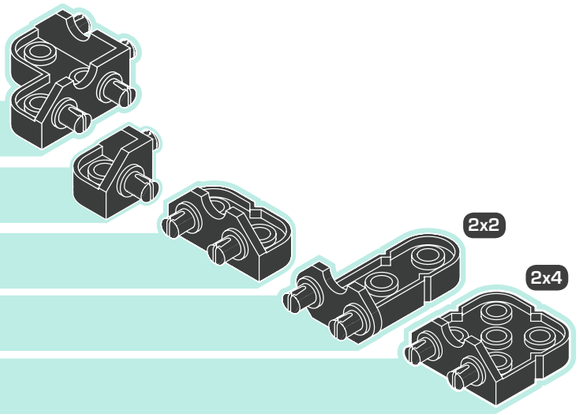

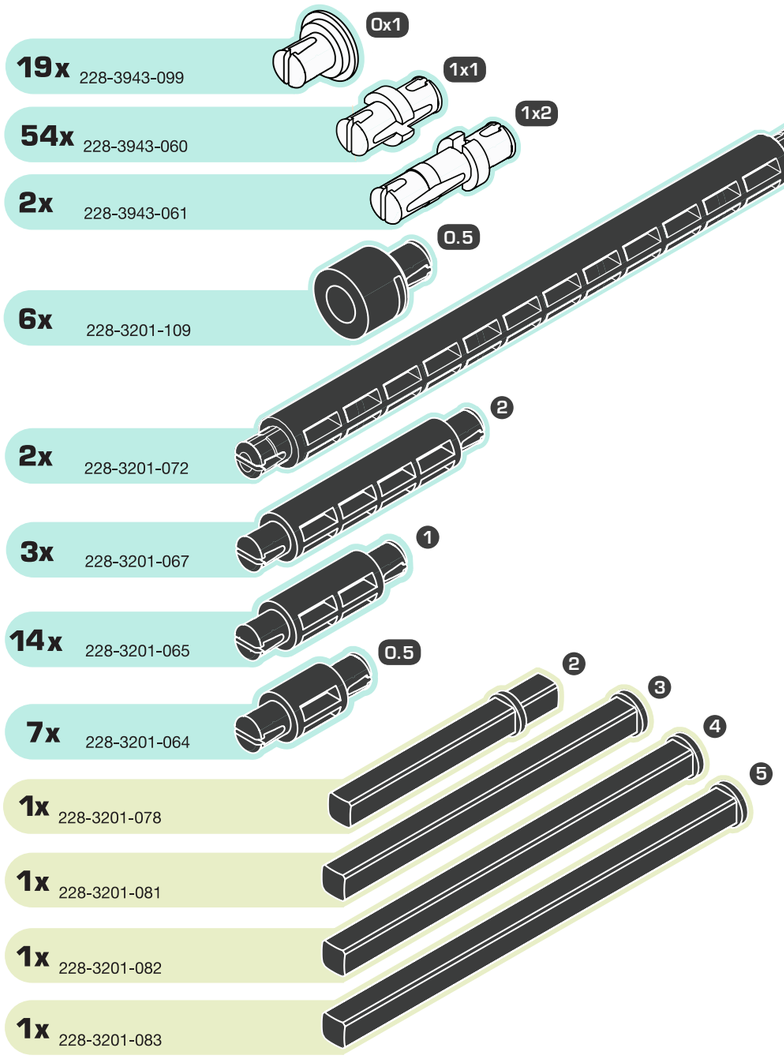

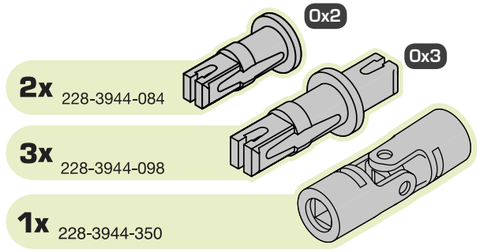

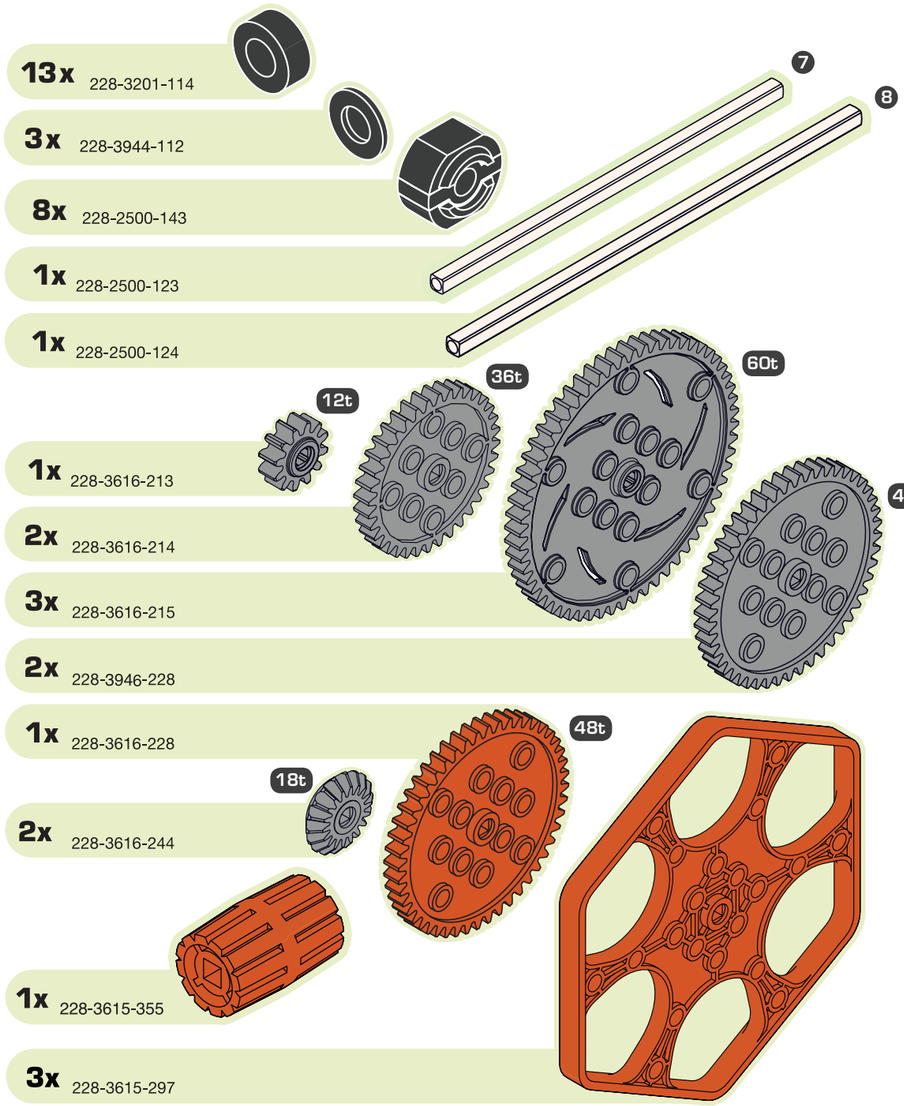

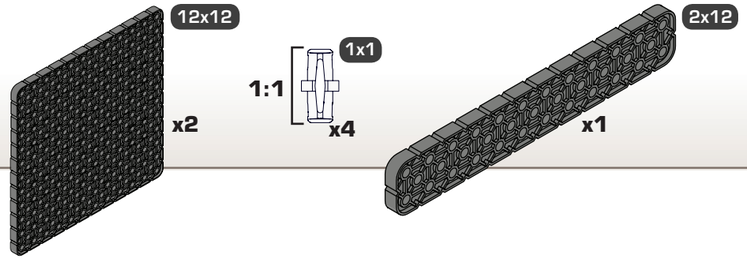

1

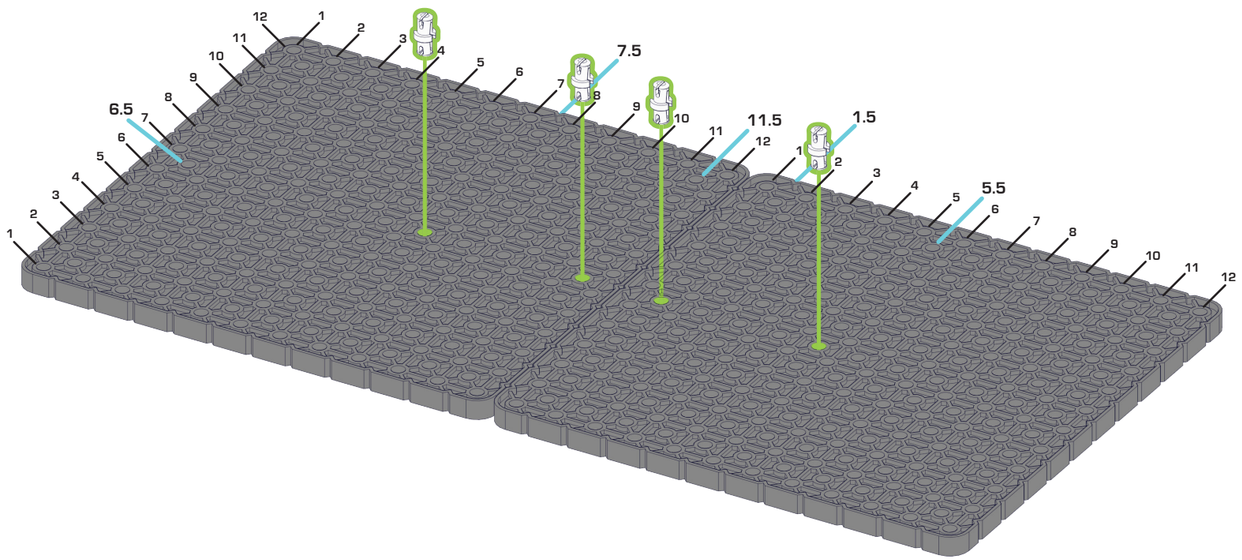

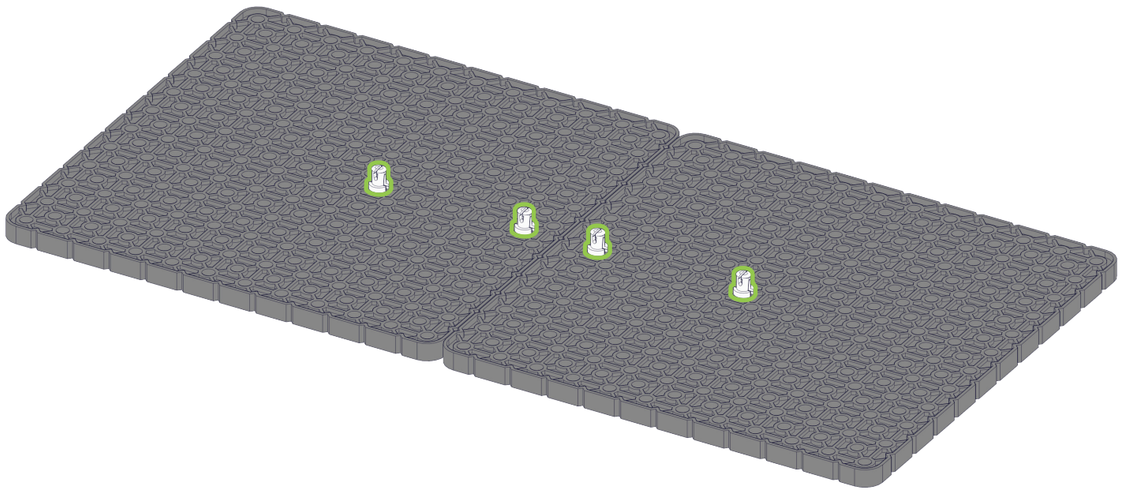

2

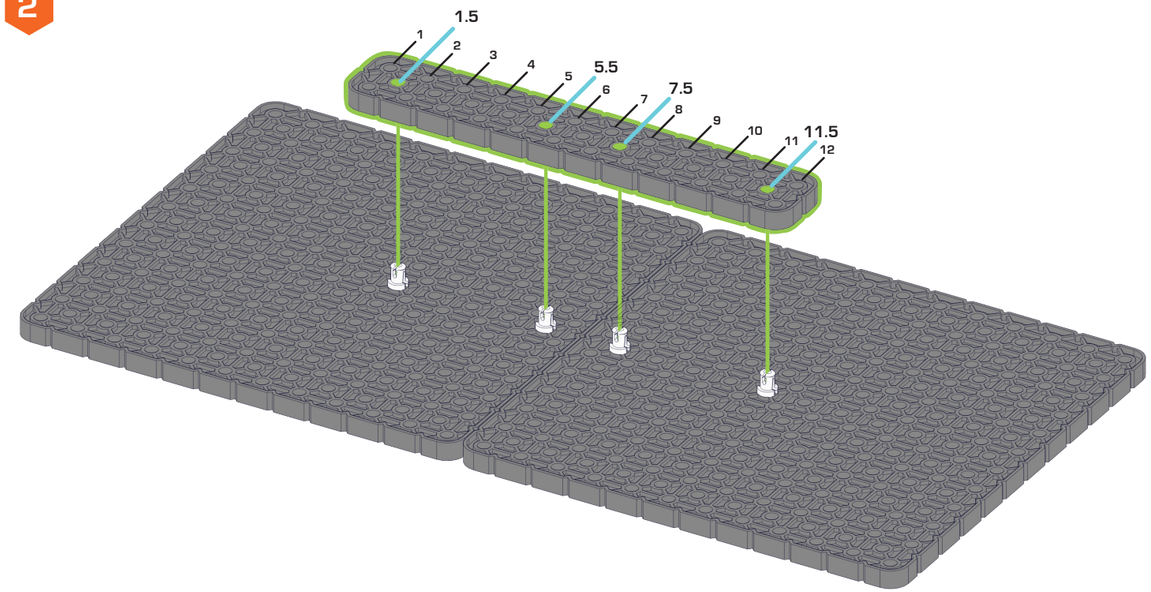

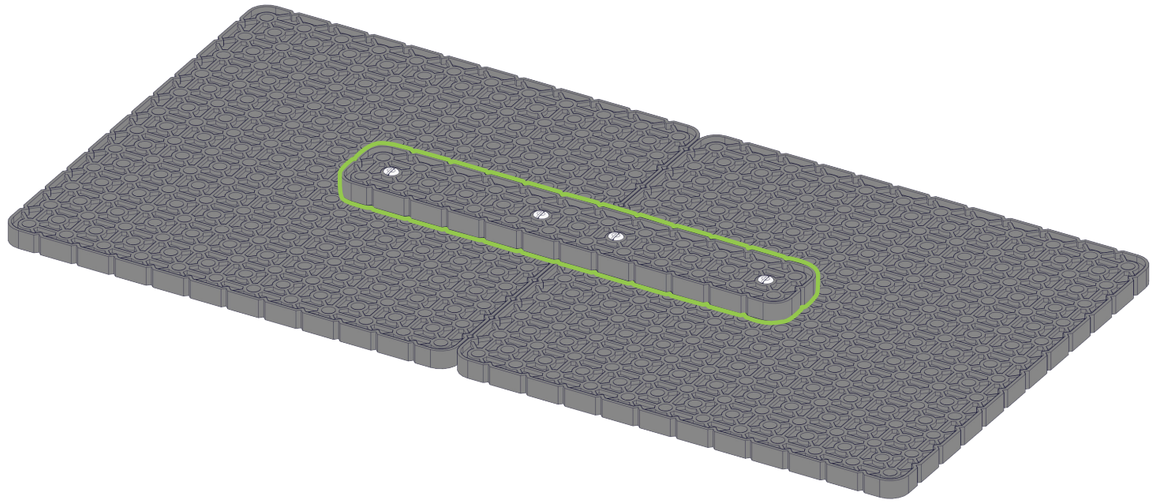

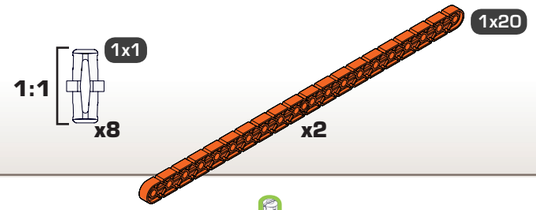
1x1
1:1
x8
1x20
x2

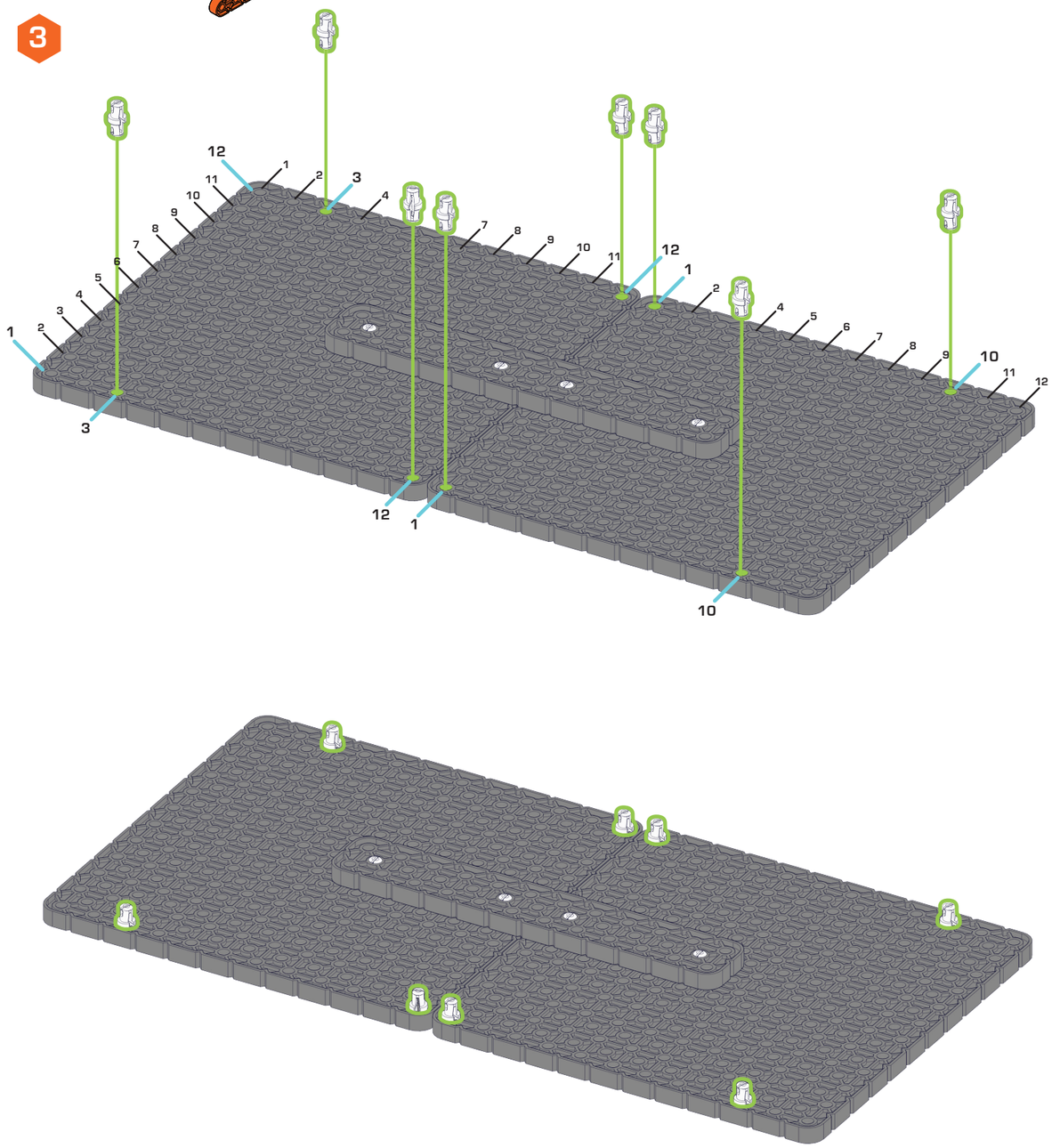
3
12
1
2
3
4
5
6
7
8
9
10
11
12
1
2
3
4
5
6
7
8
9
10
11
12
3
12
1
10

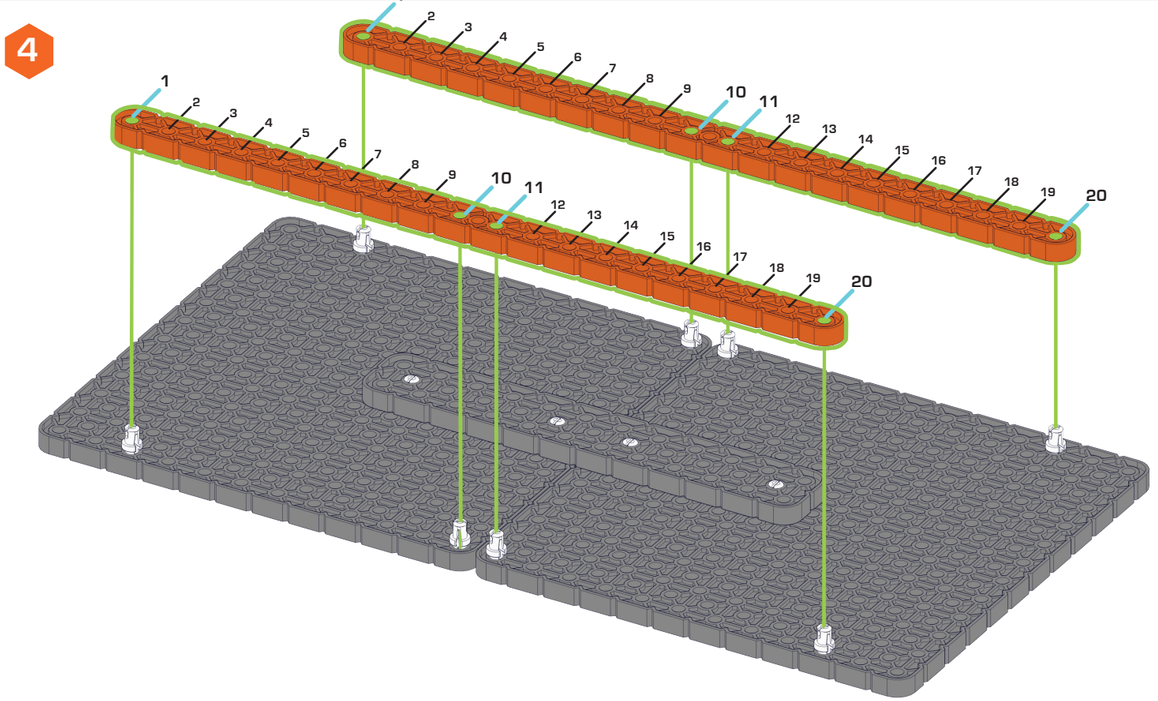
4
1
2
3
4
5
6
7
8
9
10
11
12
13
14
15
16
17
18
19
20
1
2
3
4
5
6
7
8
9
10
11
12
13
14
15
16
17
18
19
20

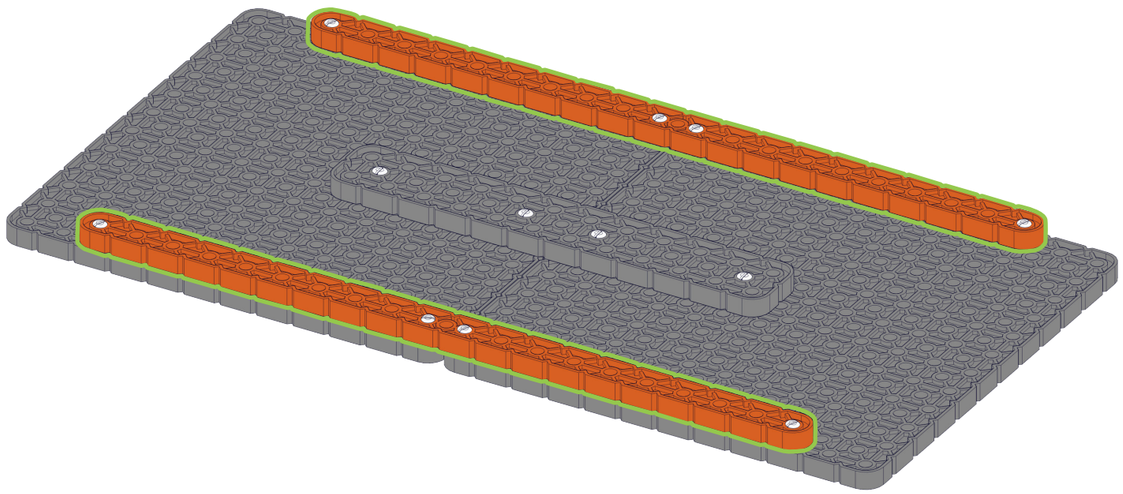

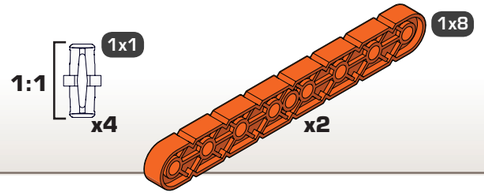

5

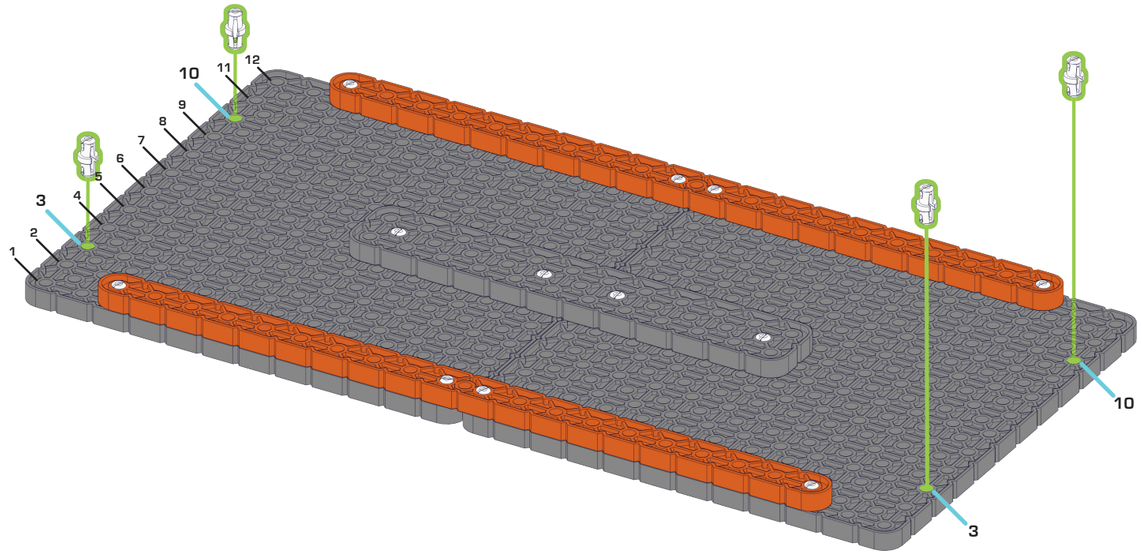

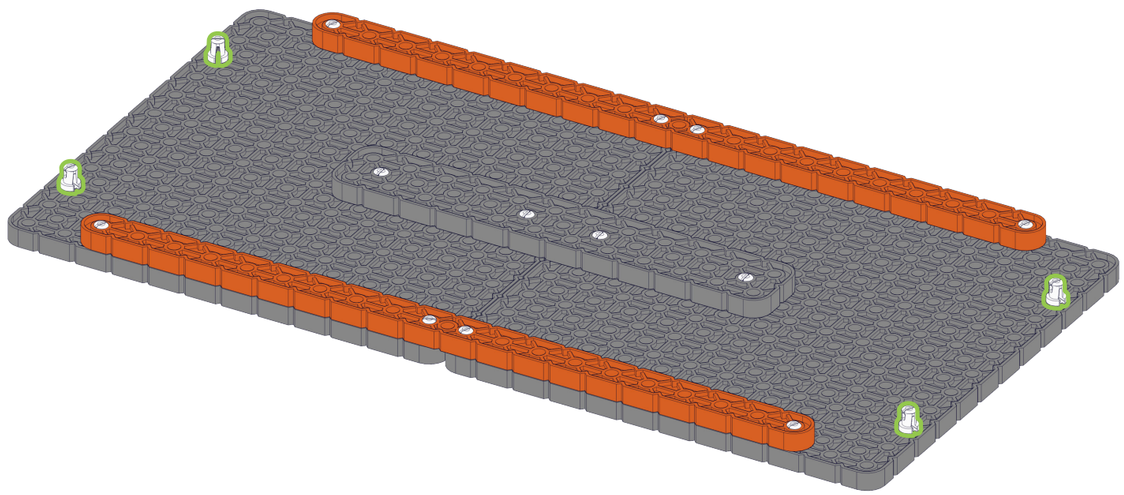

6

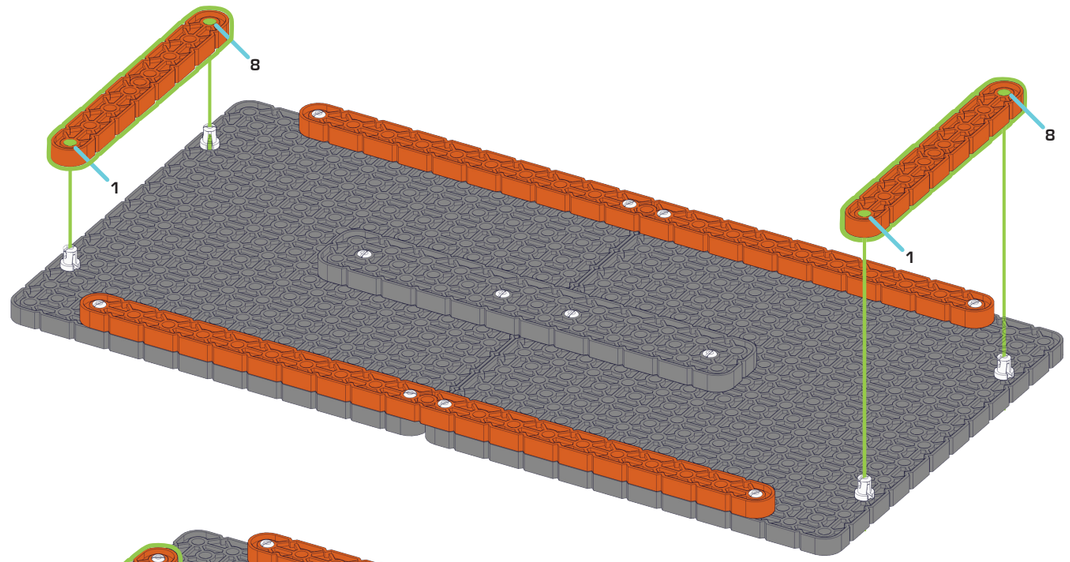

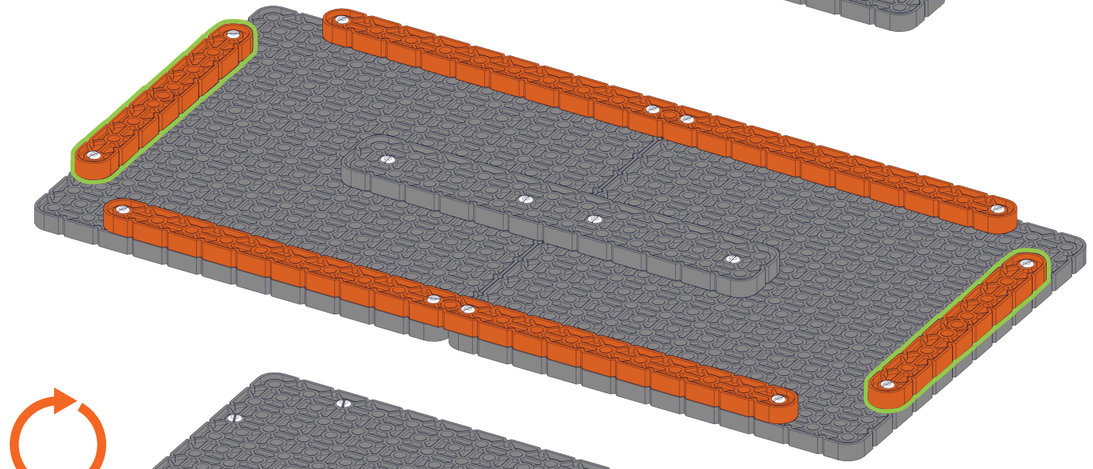

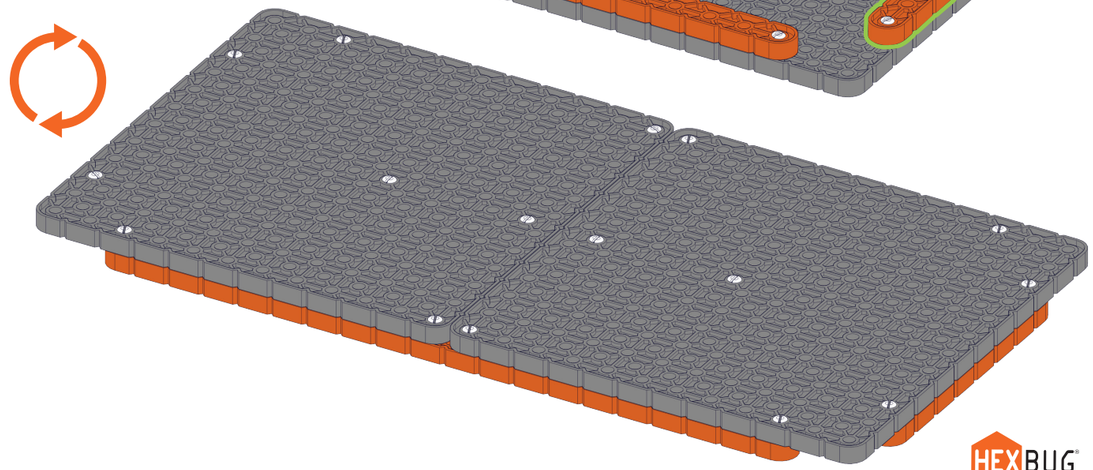

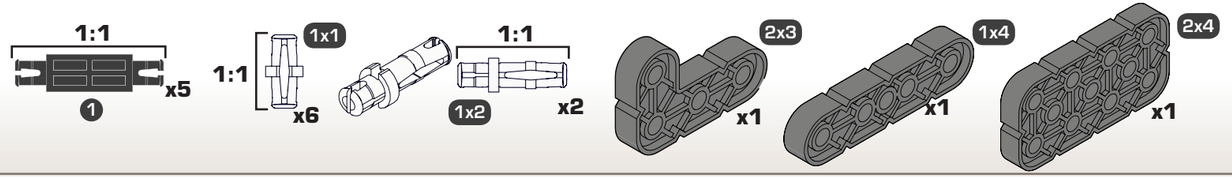
1:1
x5
1
1:1
1x1
x6
1:1
1x2
x2
2x3
x1
1x4
x1
2x4
x1

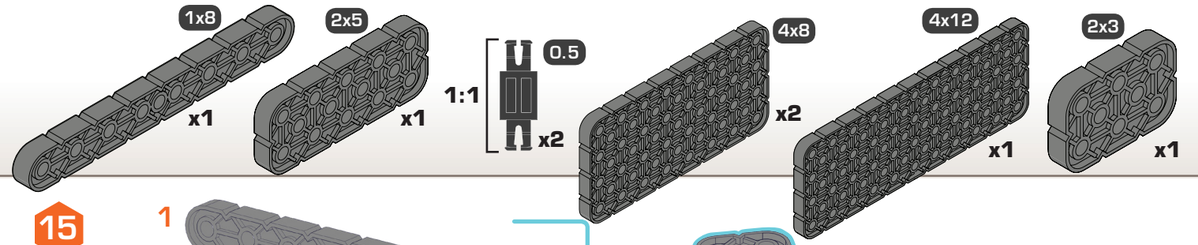
1x8
x1
2x5
x1
1:1
0.5
x2
4x8
x2
4x12
x1
2x3
x1

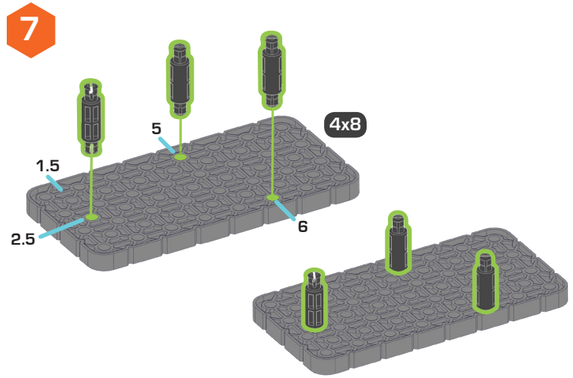
7
4x8
1.5
5
2.5
6

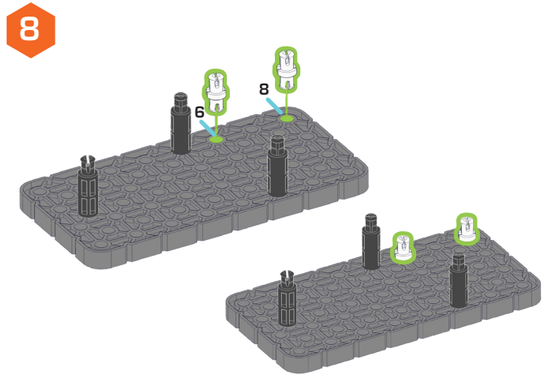
8
6
8

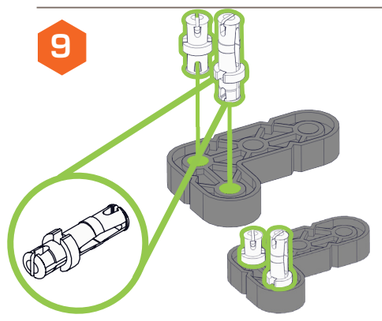
9

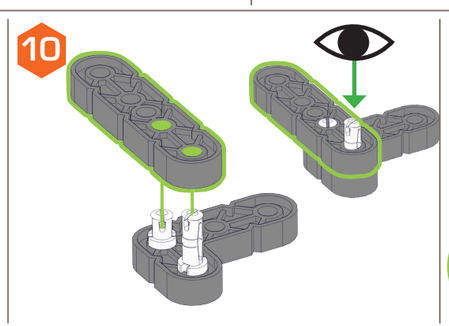
10

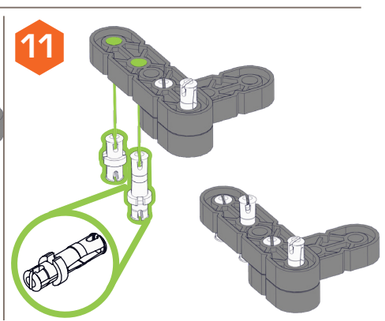
11

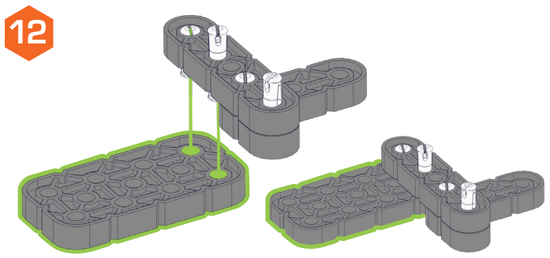
12

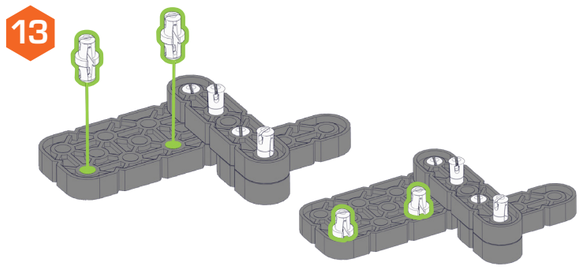
13

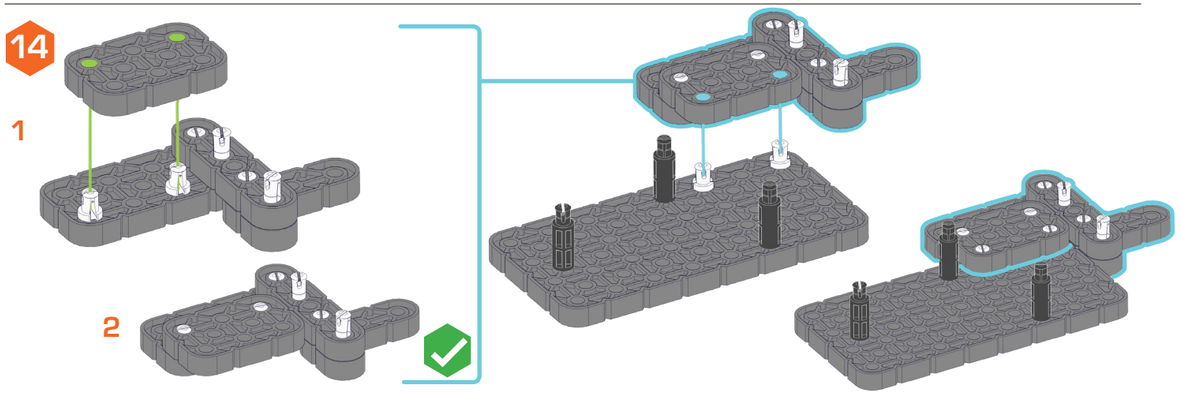
14
1
2

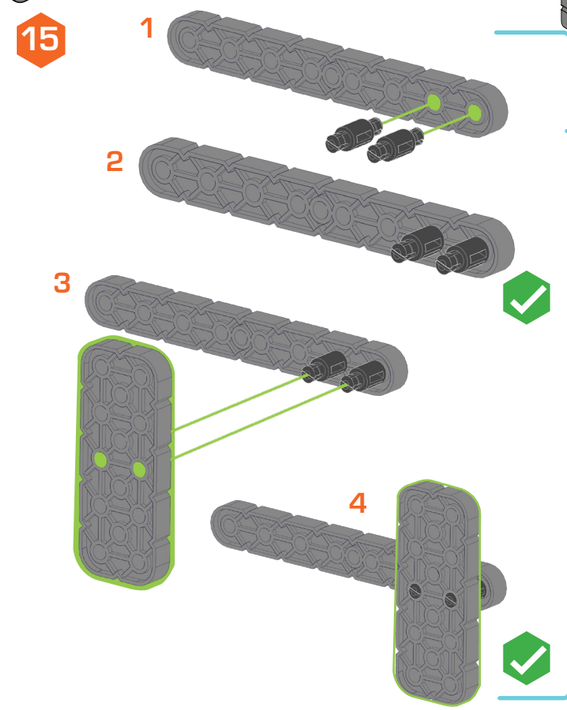
15
1
2
3
4

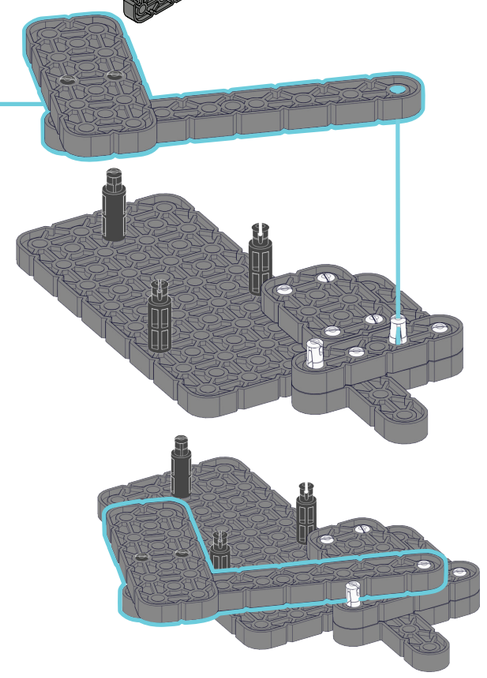

16
1
2
3
4
5
5.5
9
10

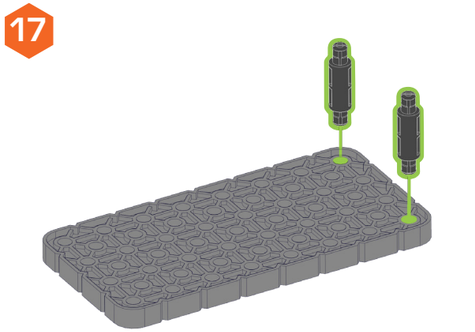
17





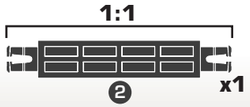

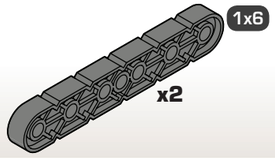

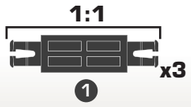

18

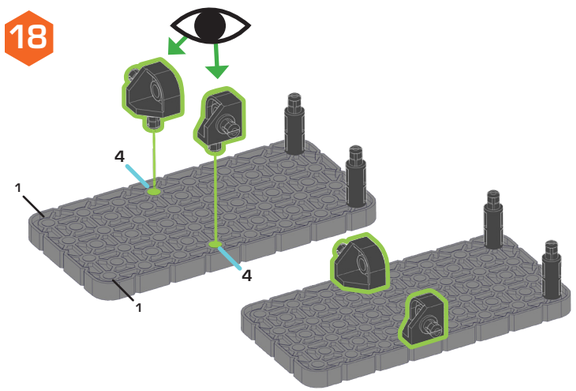

19

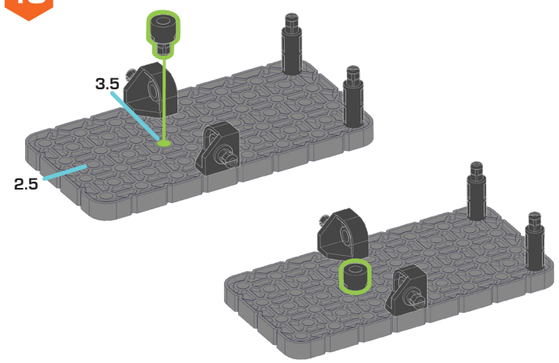

20

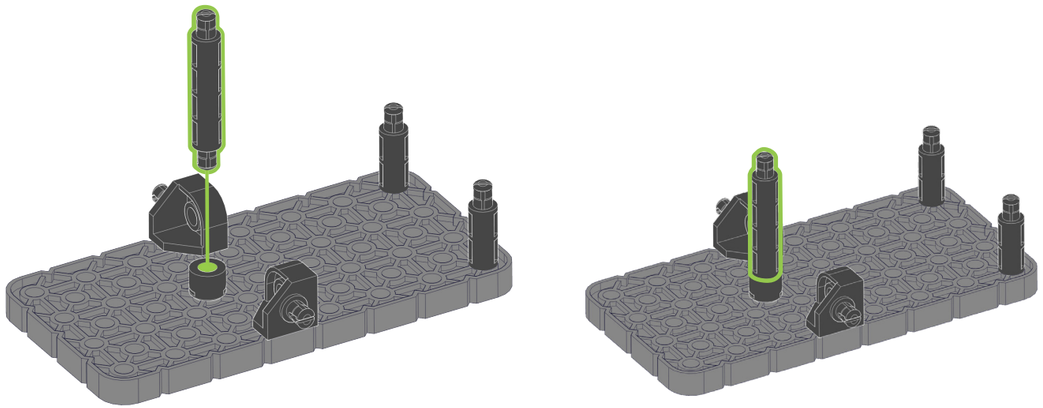

21

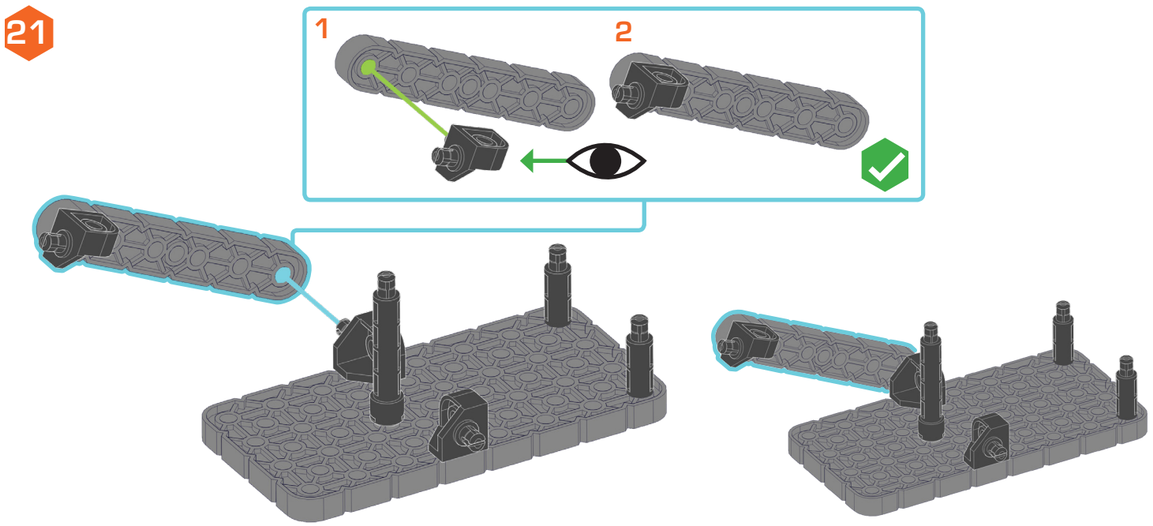

22

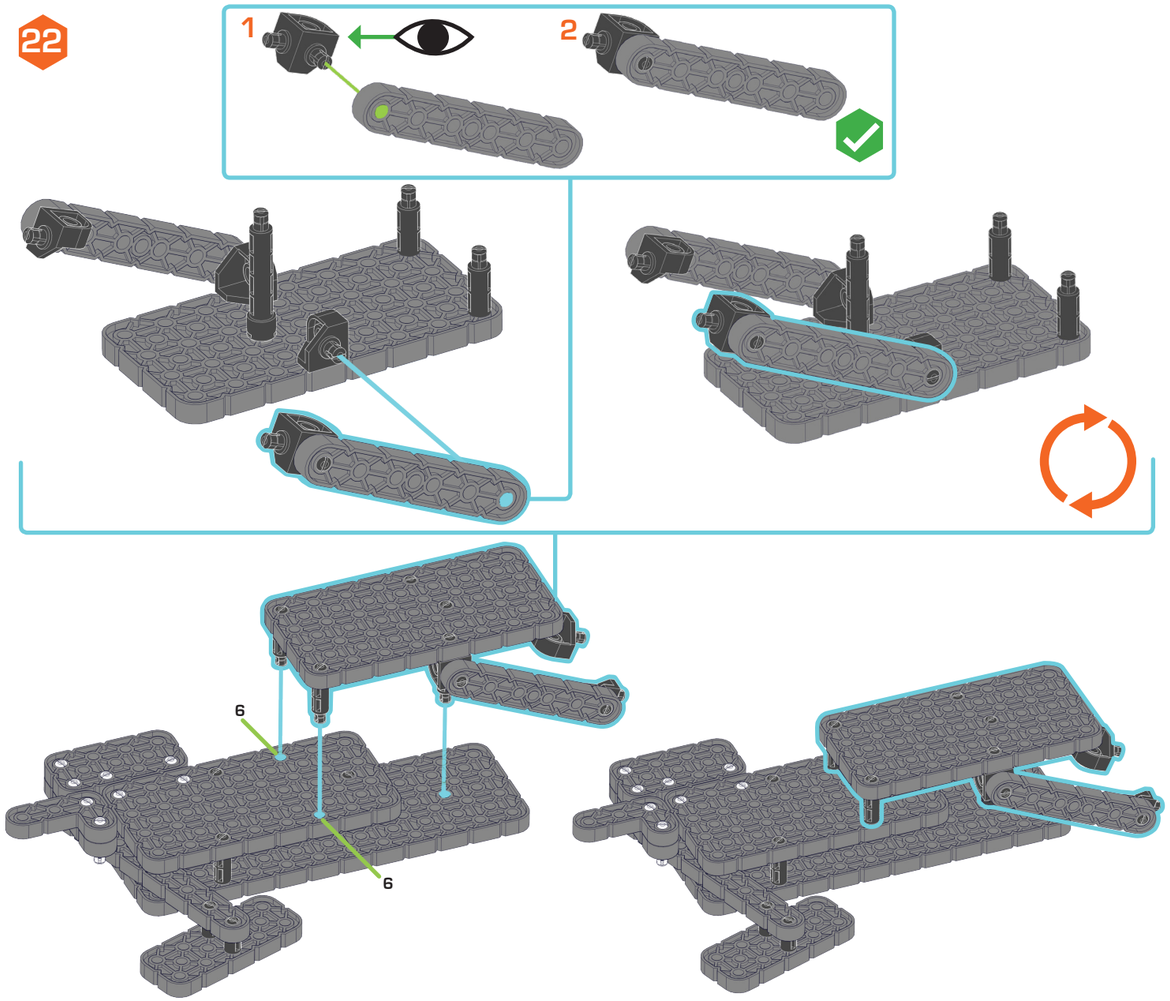

23

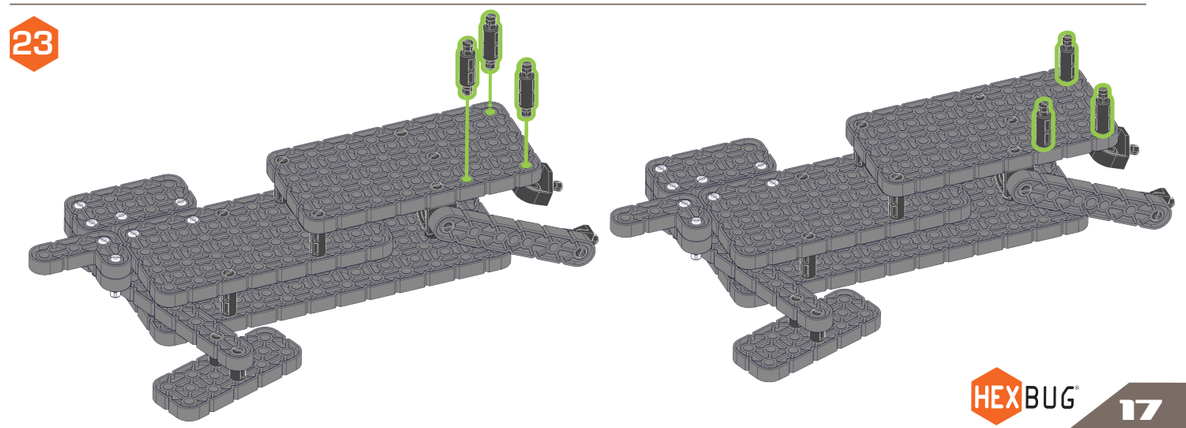

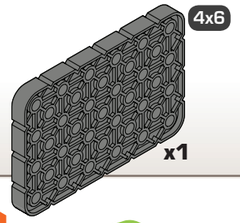





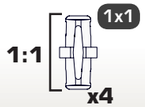

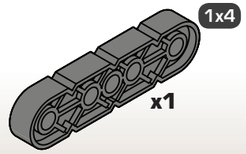

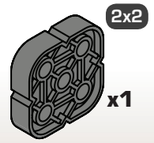



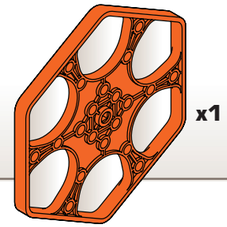

24

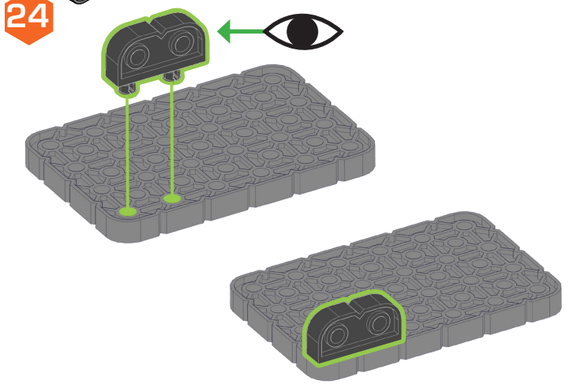

25

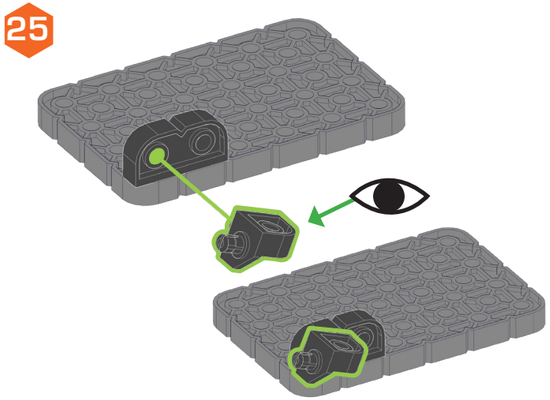

26

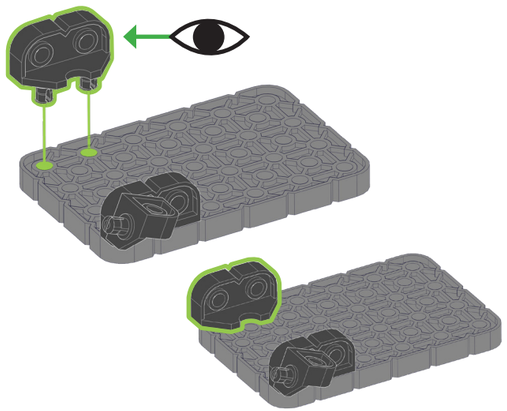

27

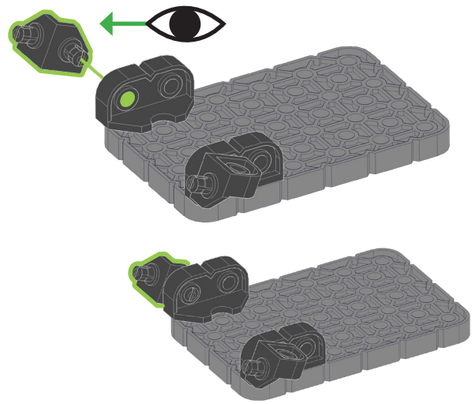

28

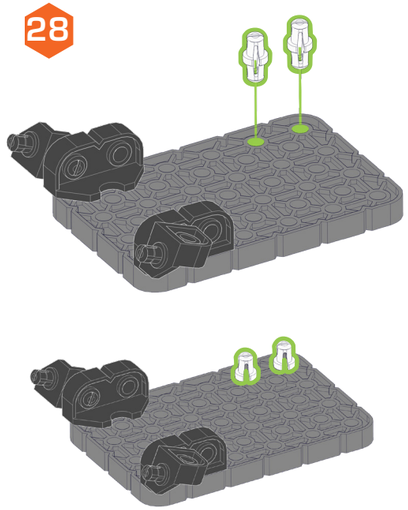

29

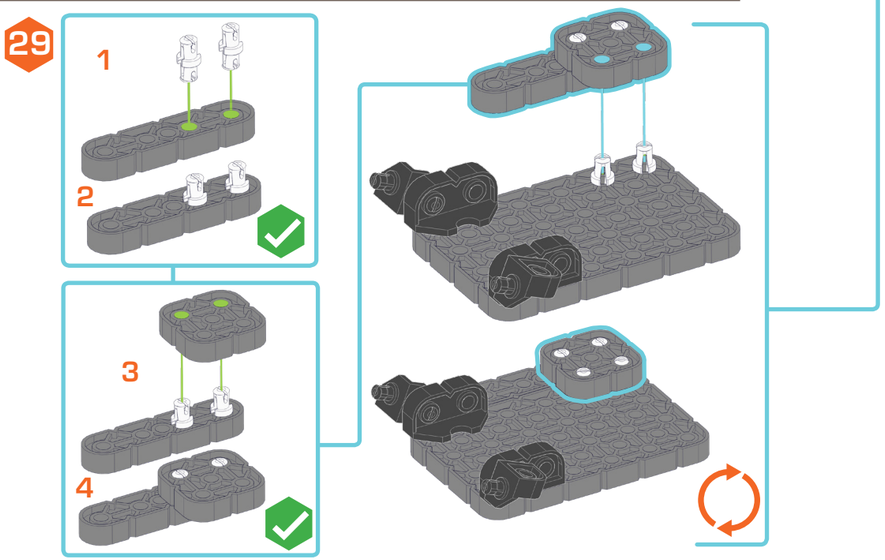

30

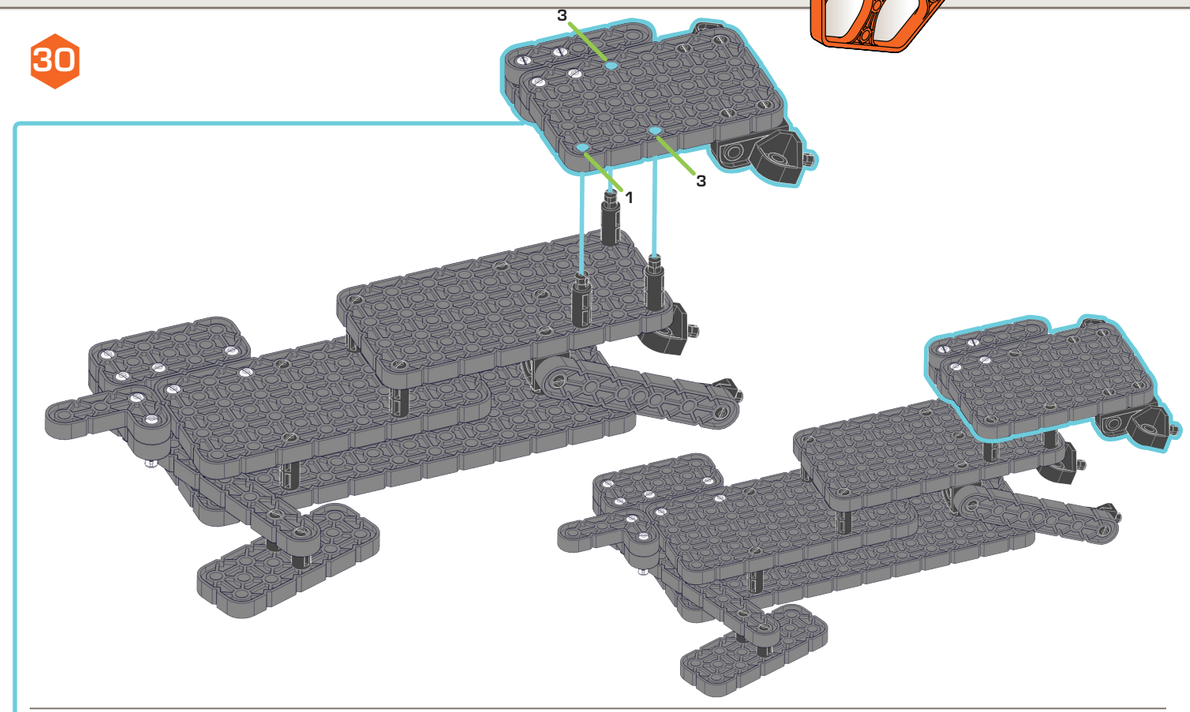

31

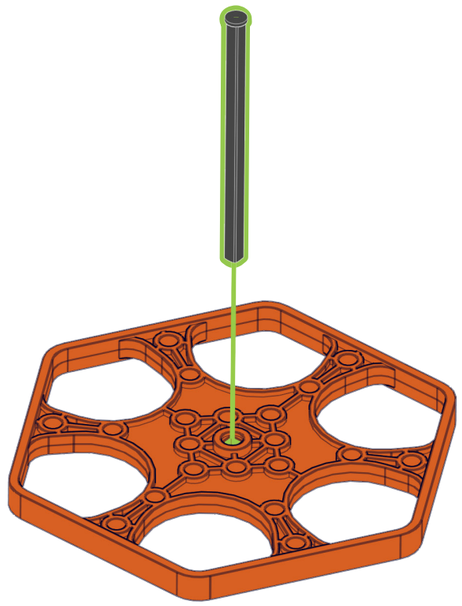

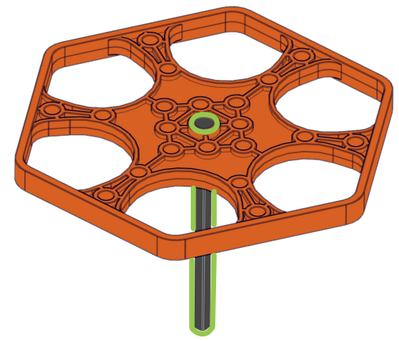





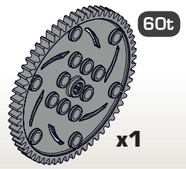

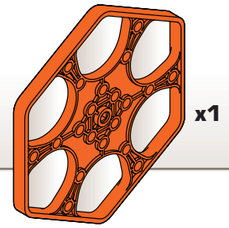



32

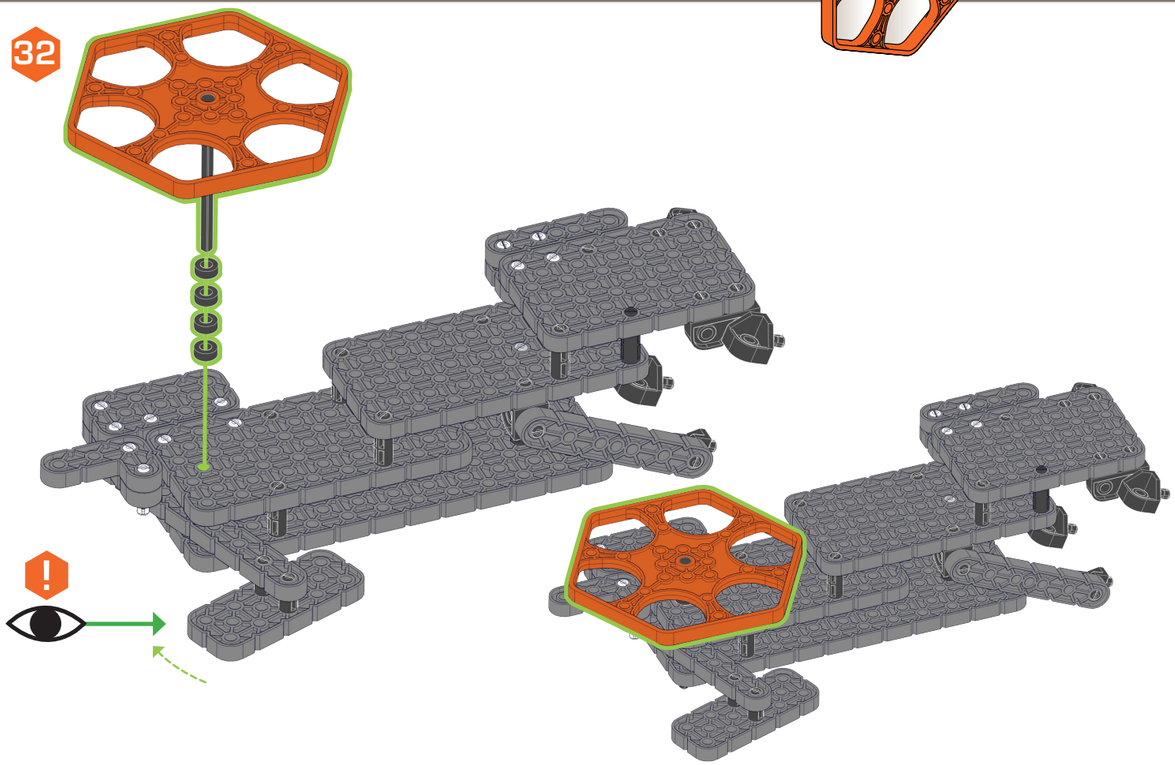

33

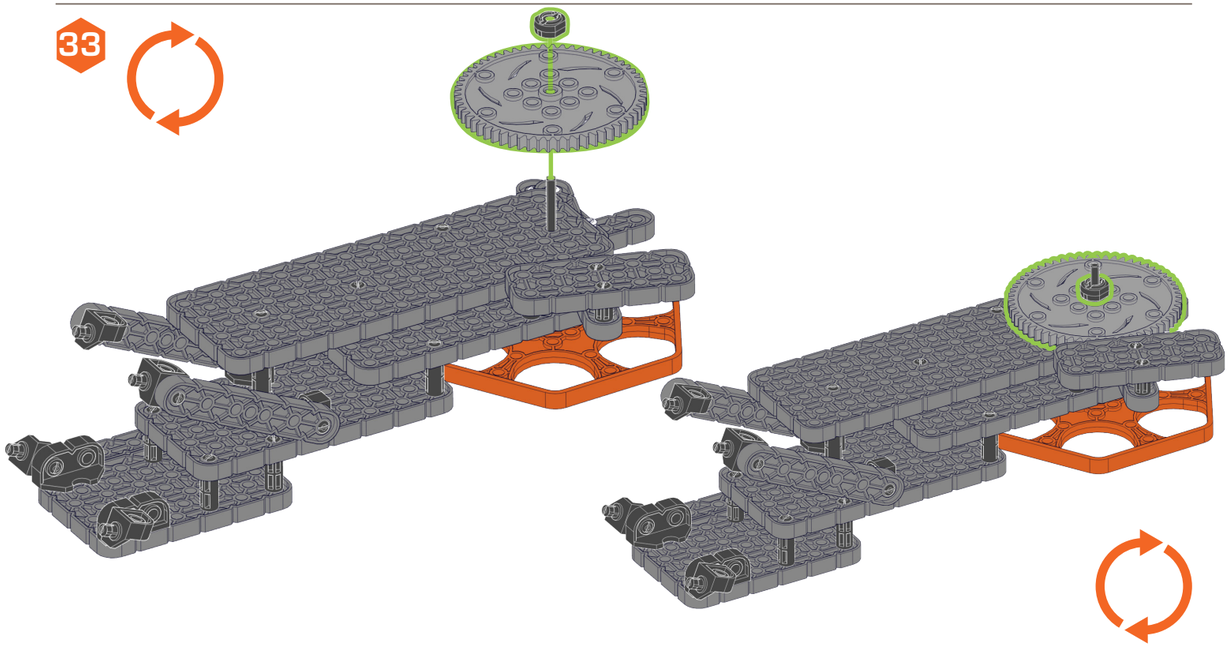

34

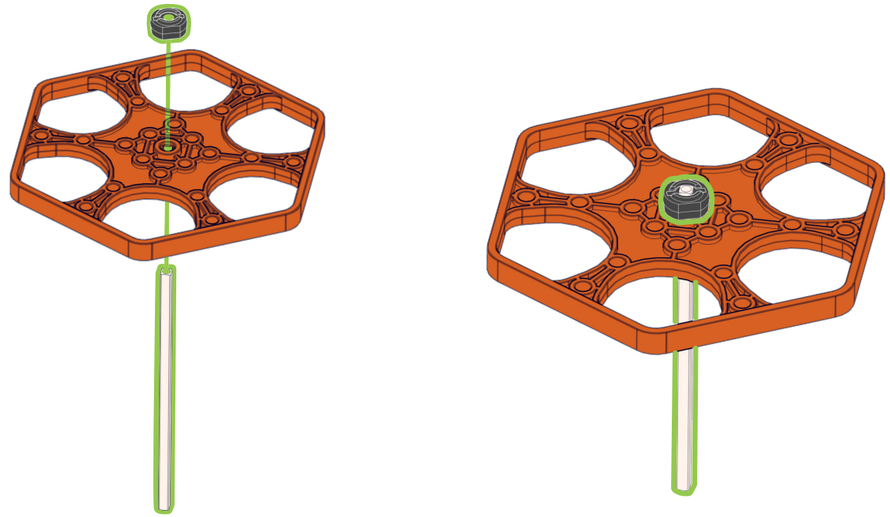

35

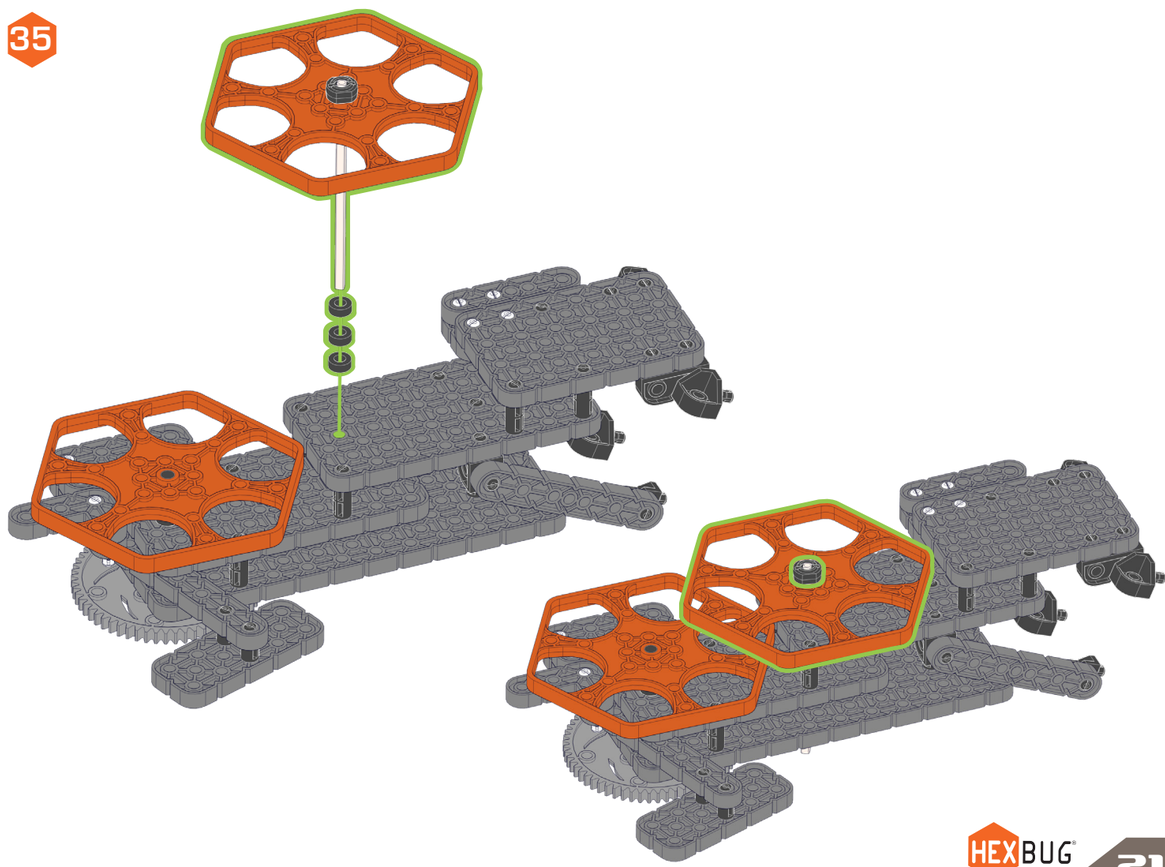





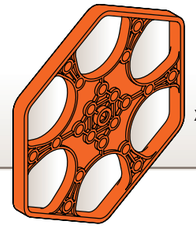



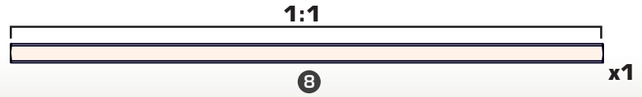

36

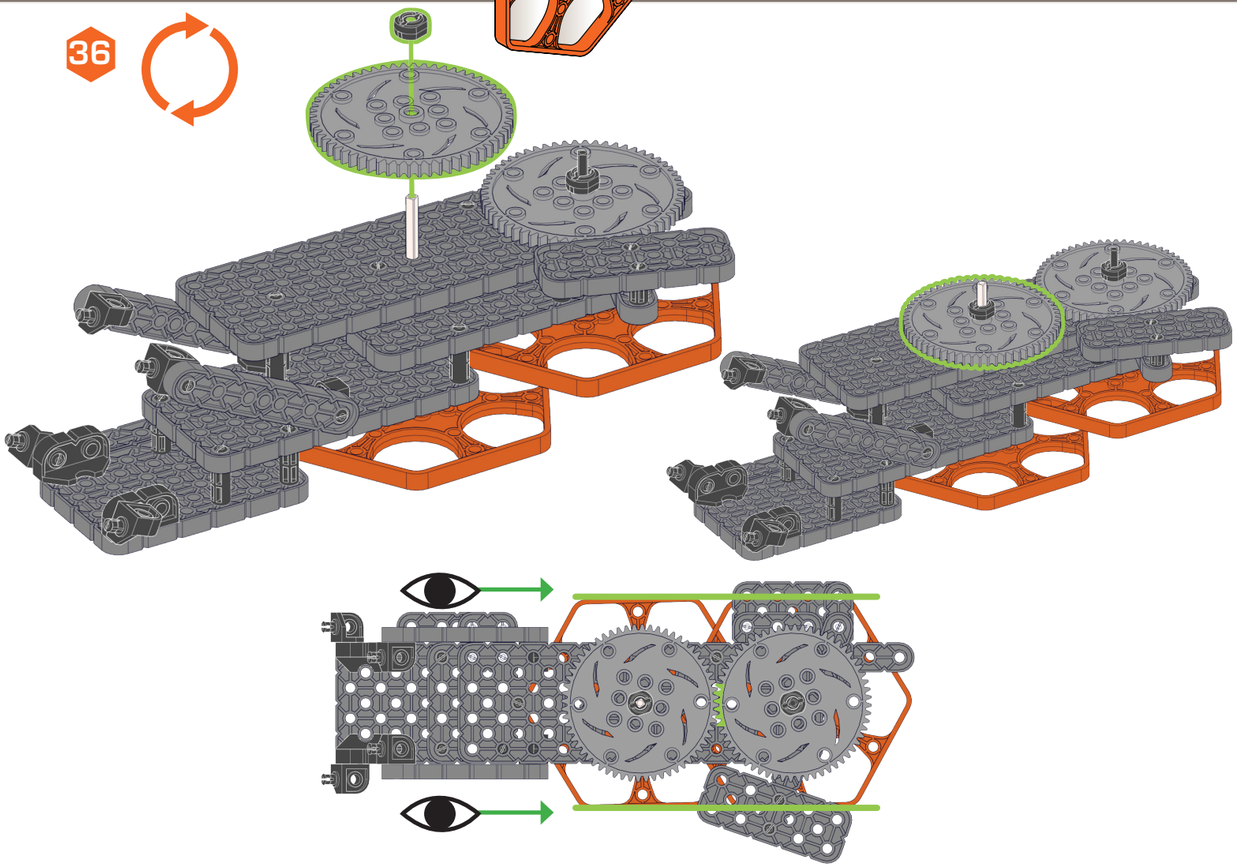

37

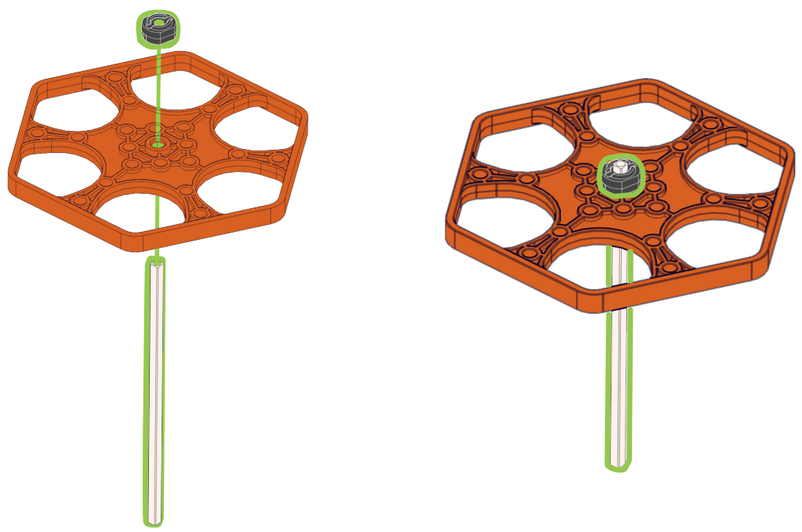

38

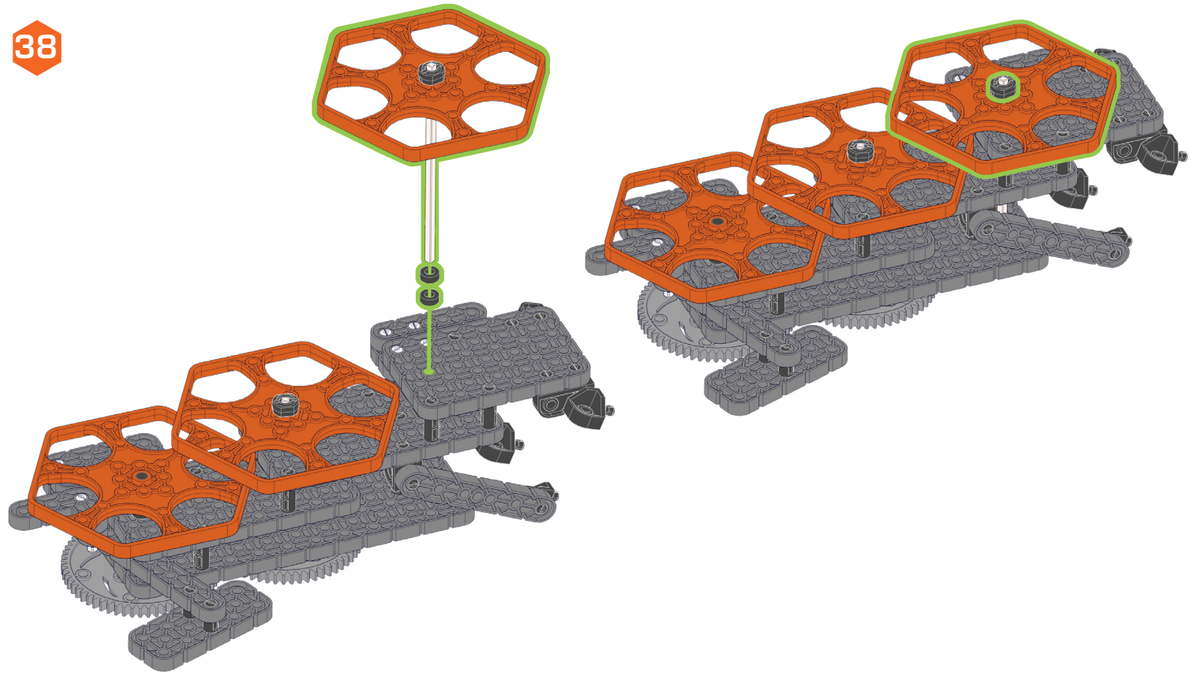

39

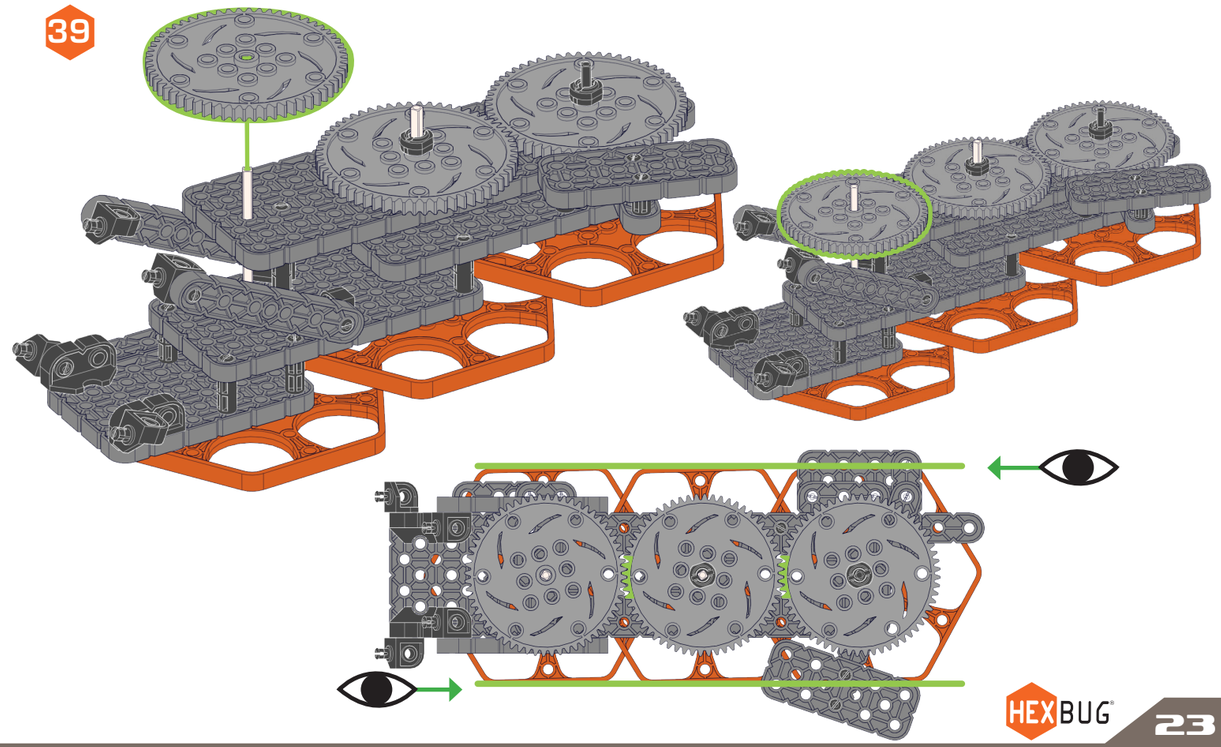

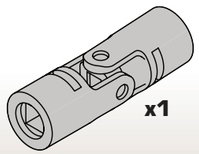

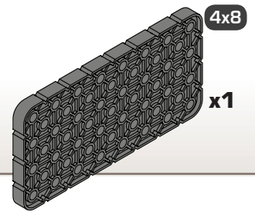





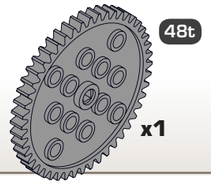







40

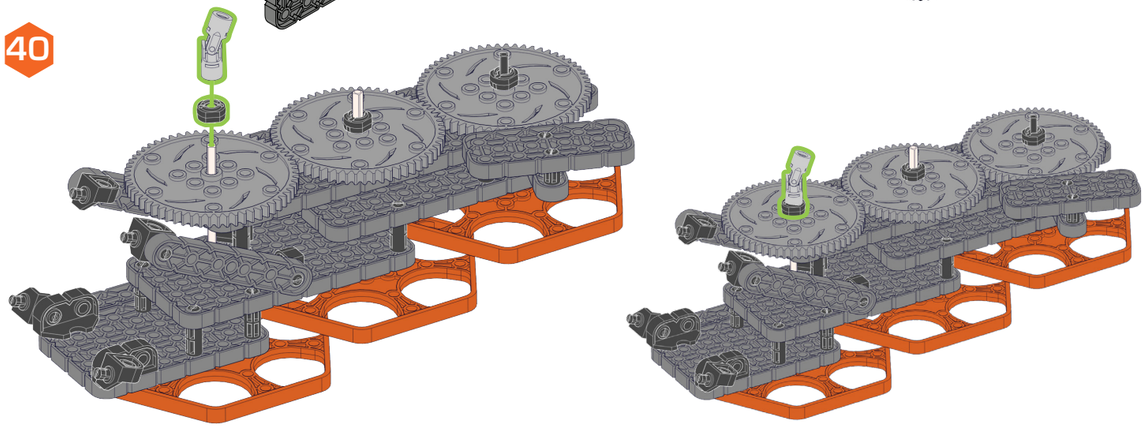

41

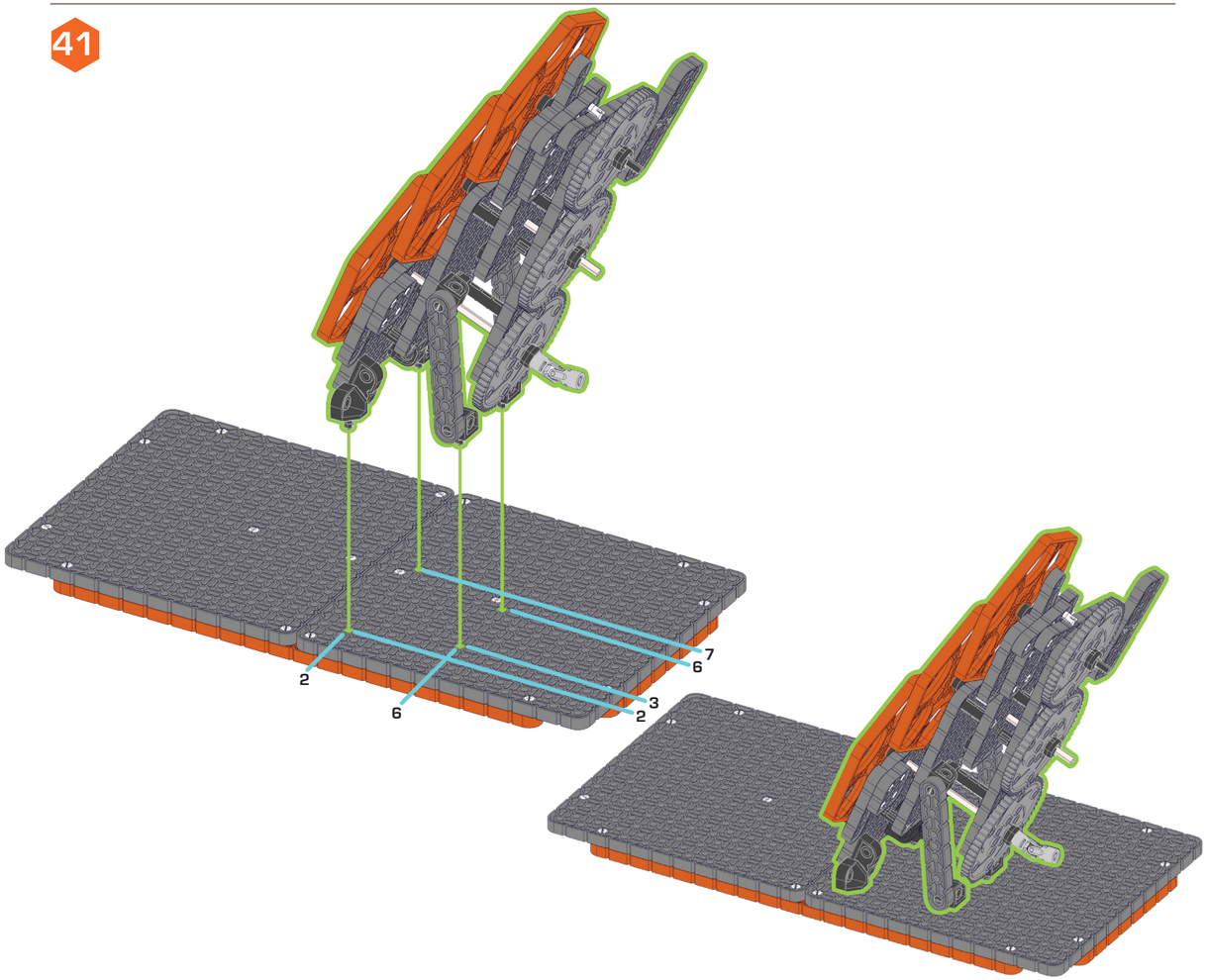

42

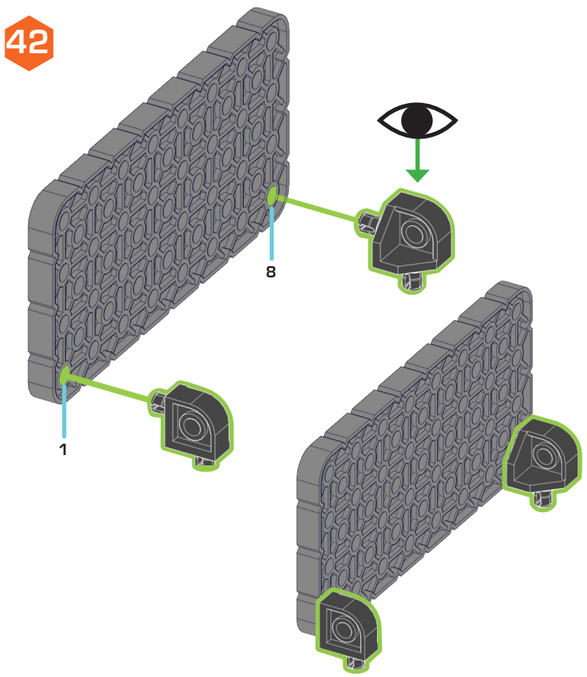

43

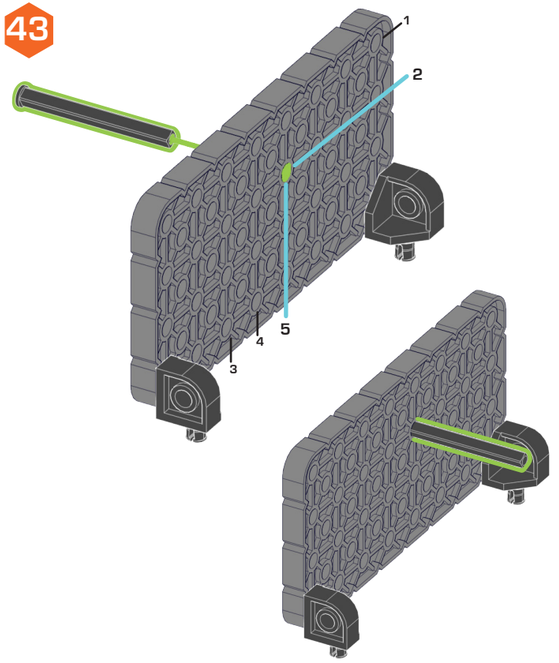

44

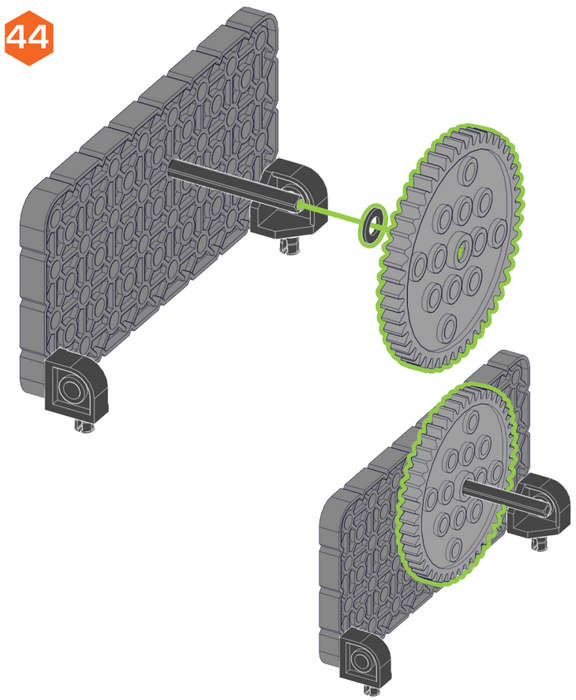

45

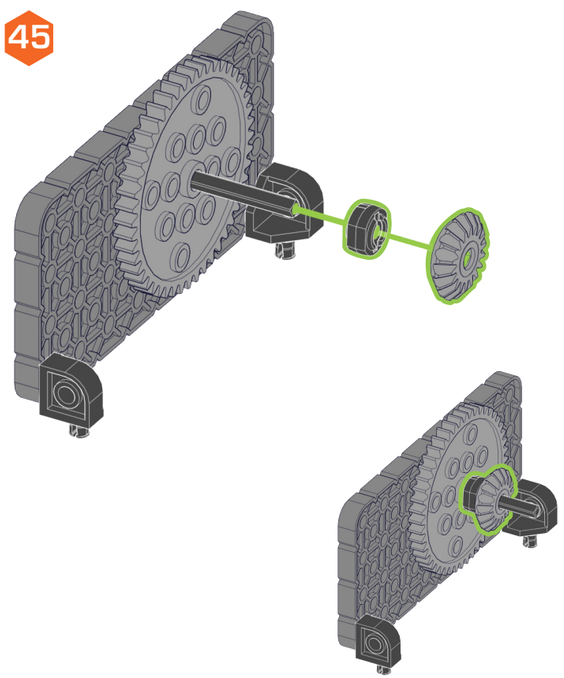

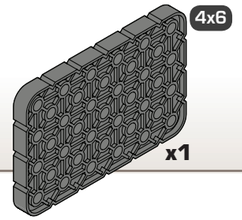

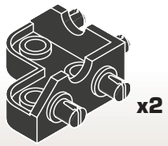

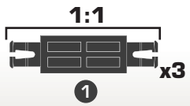

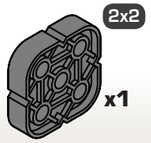



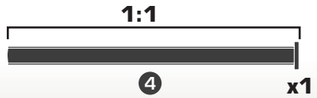





46

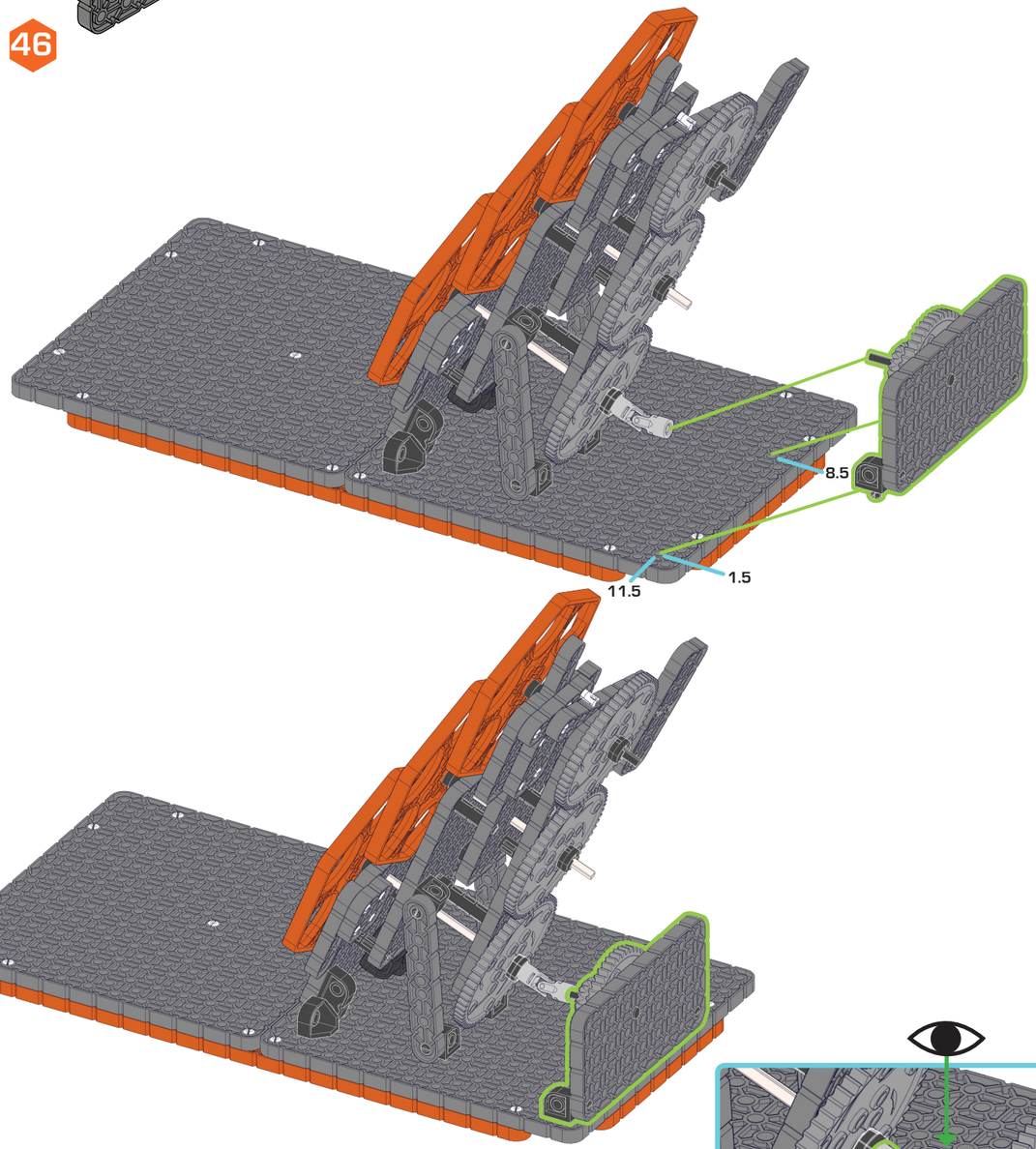

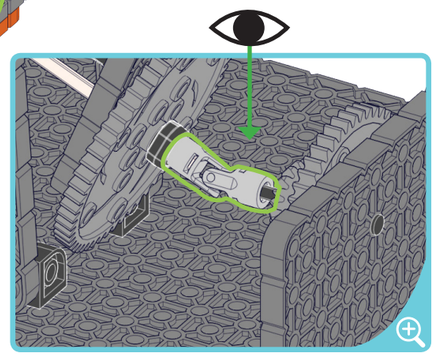

47

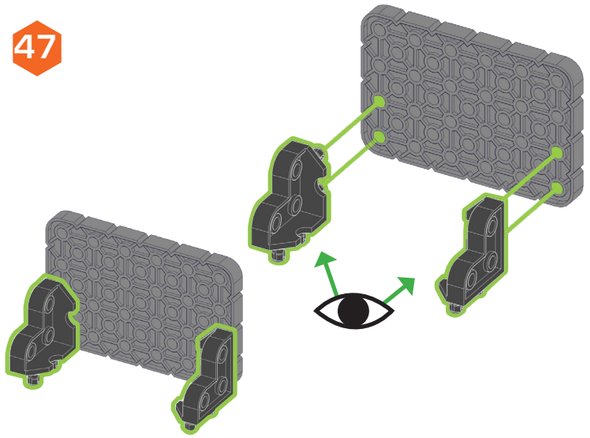

48

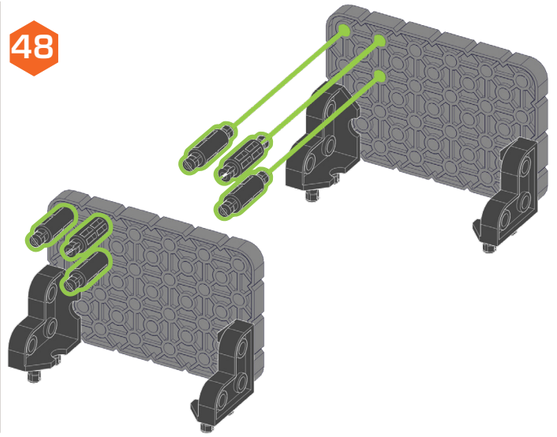

49

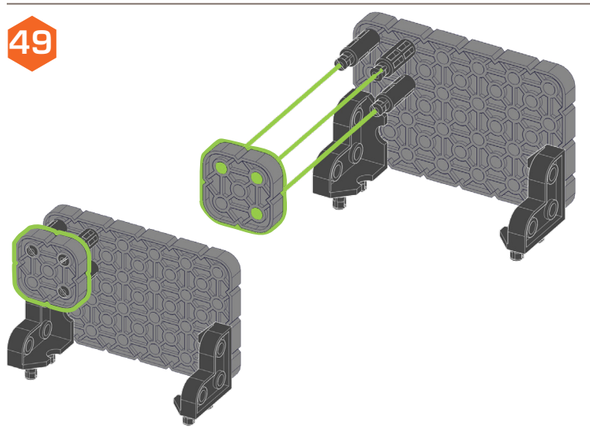

50

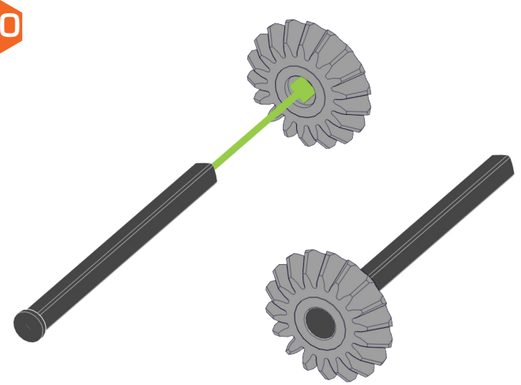

51

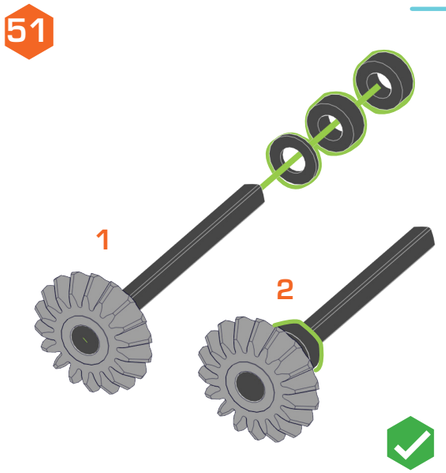

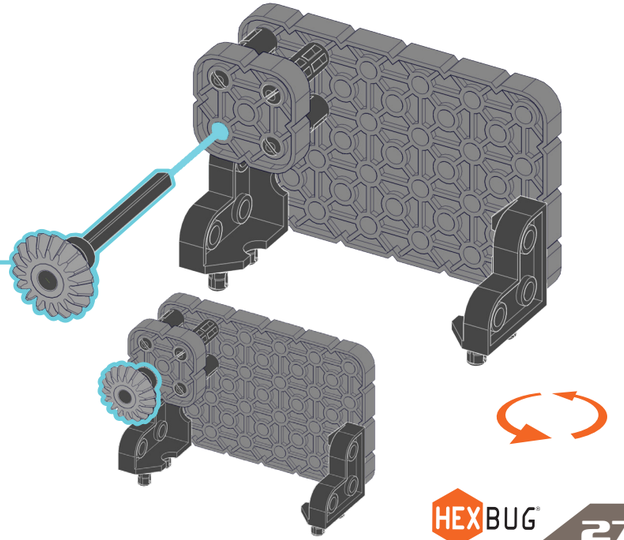

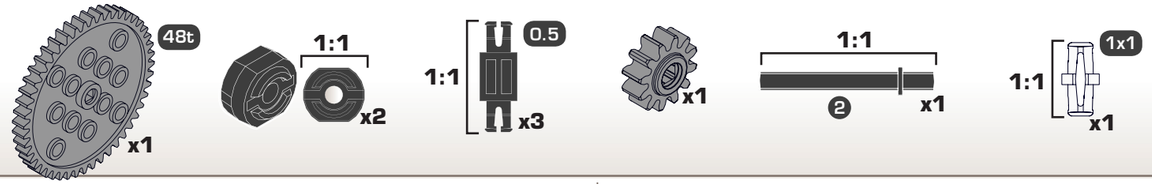
48t
x1
1:1
x2
1:1
0.5
x3
x1
1:1
2
x1
1:1
1x1
x1

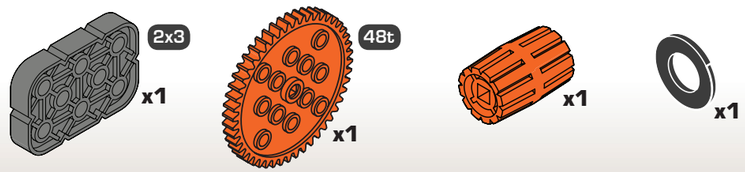
2x3
x1
48t
x1
x1
x1

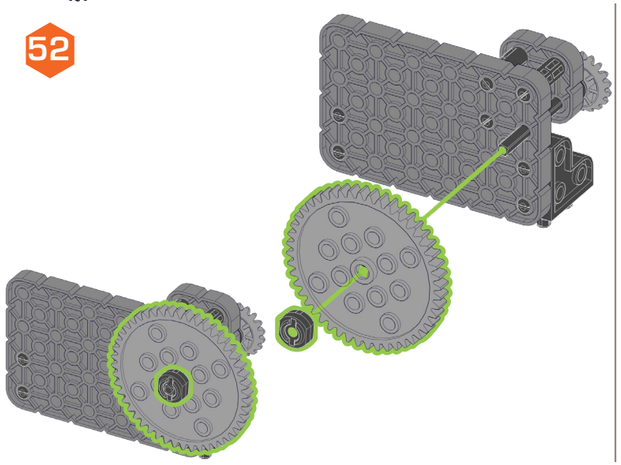
52

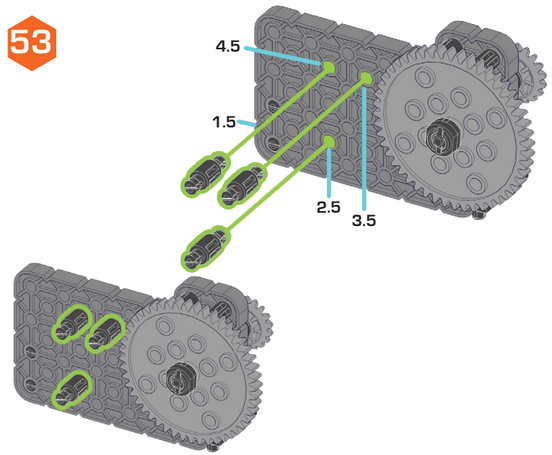
53
4.5
1.5
2.5
3.5

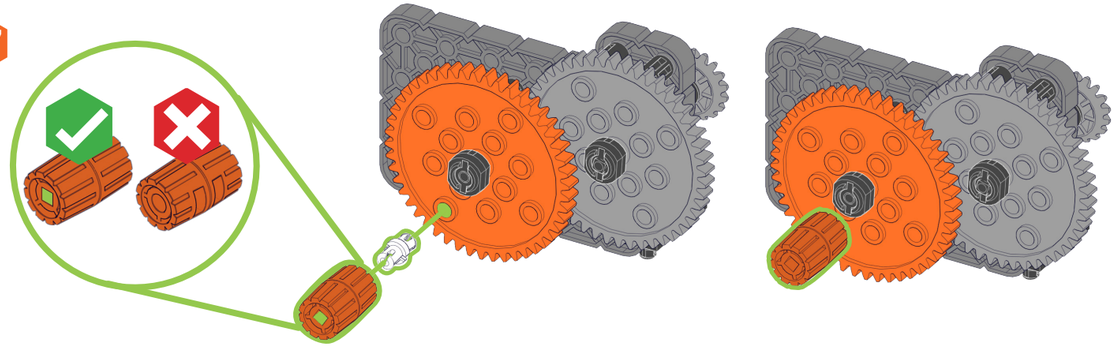
57

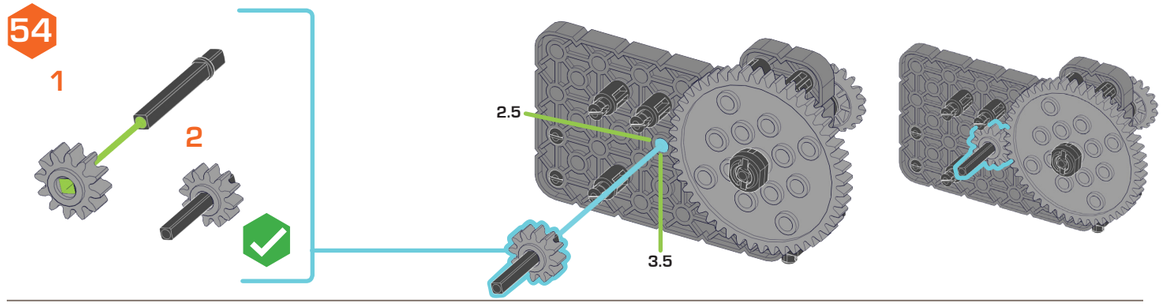
54
1
2
2.5
3.5

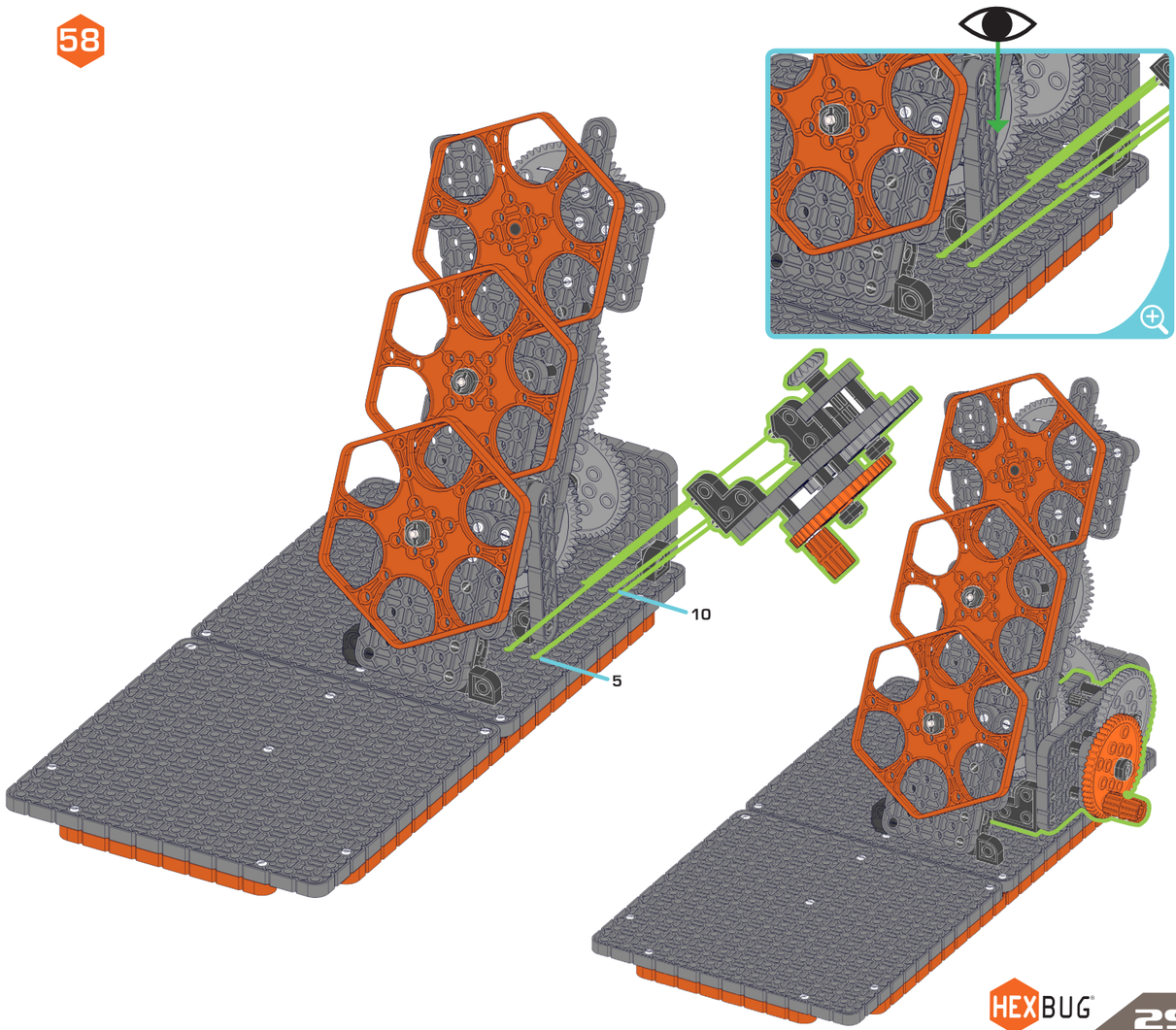
58
10
5

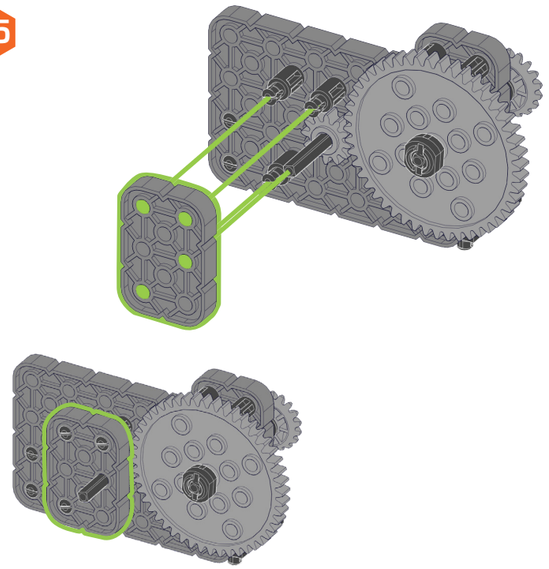
55

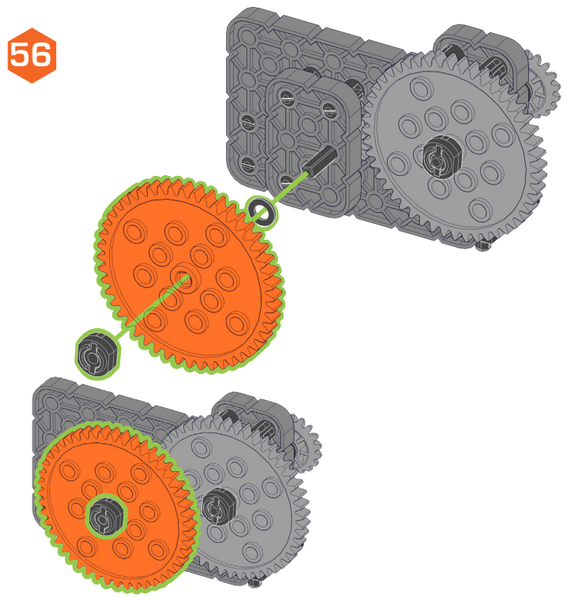
56

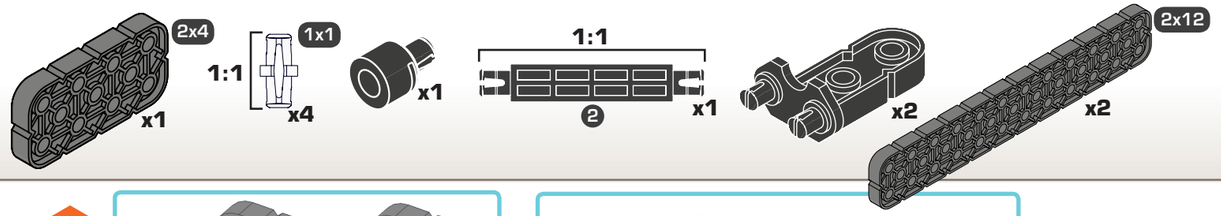
2x4
x1
1:1
1x1
x4
x1
1:1
2
x1
x2
2x12
x2

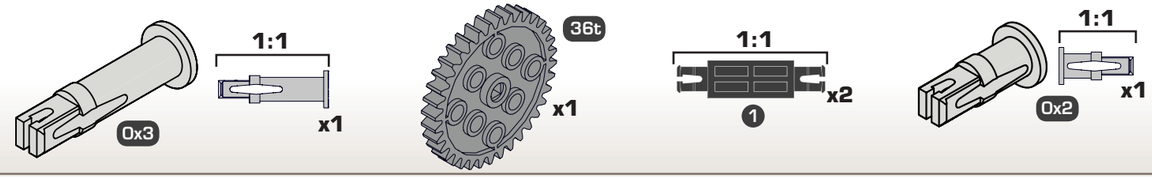
0x3
1:1
x1
36t
x1
1:1
1
x2
1:1
0x2
x1

59

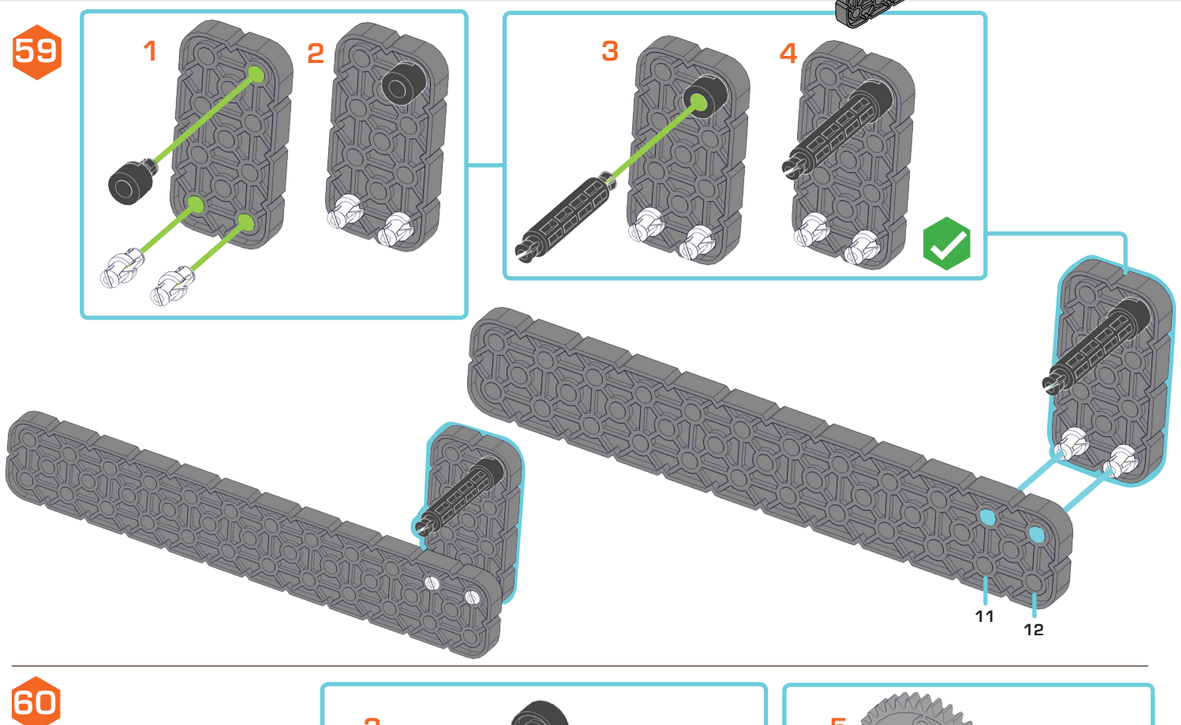
1
2
3
4
11
12

60

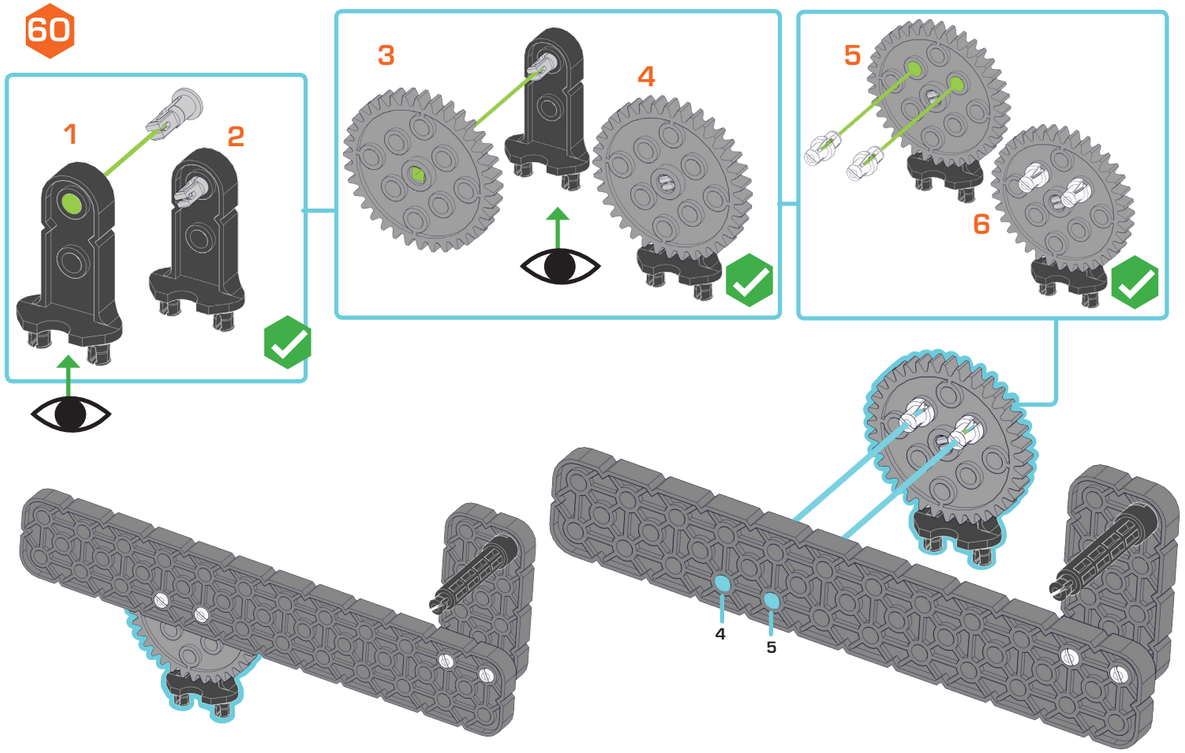
1
2
3
4
5
6
4
5

61

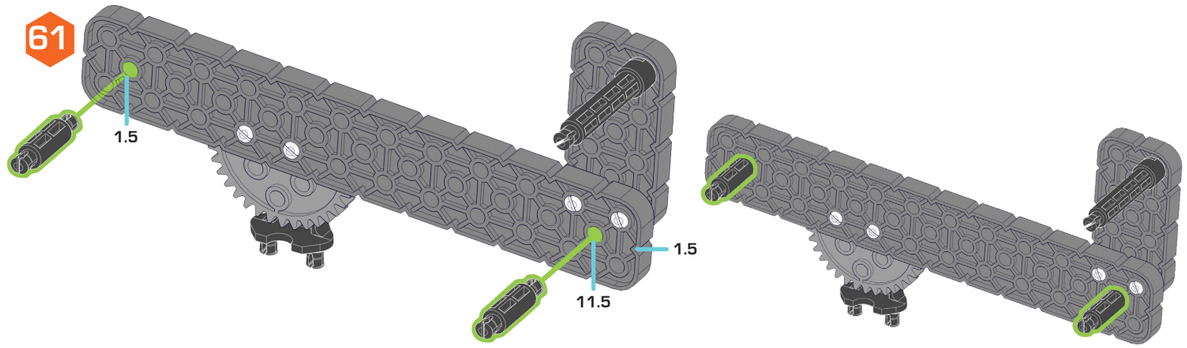
1.5
1.5
11.5

62

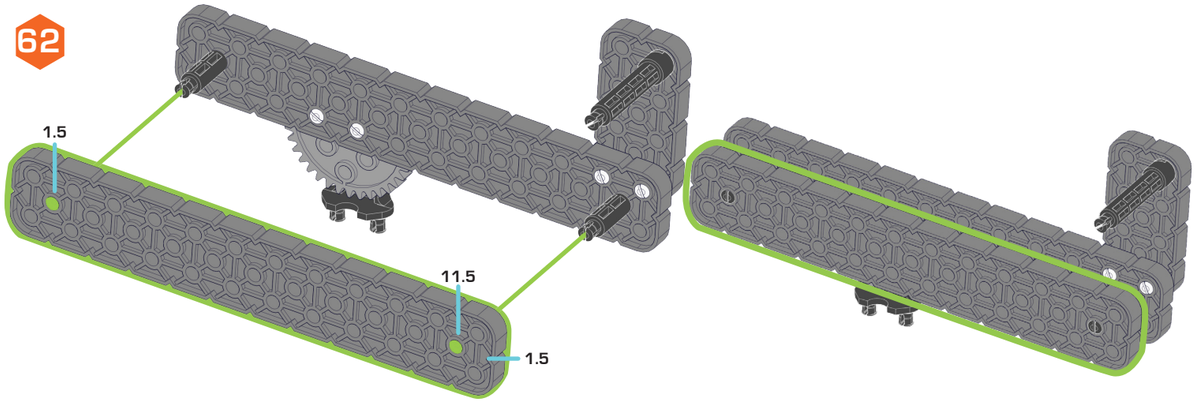
1.5
11.5
1.5

63

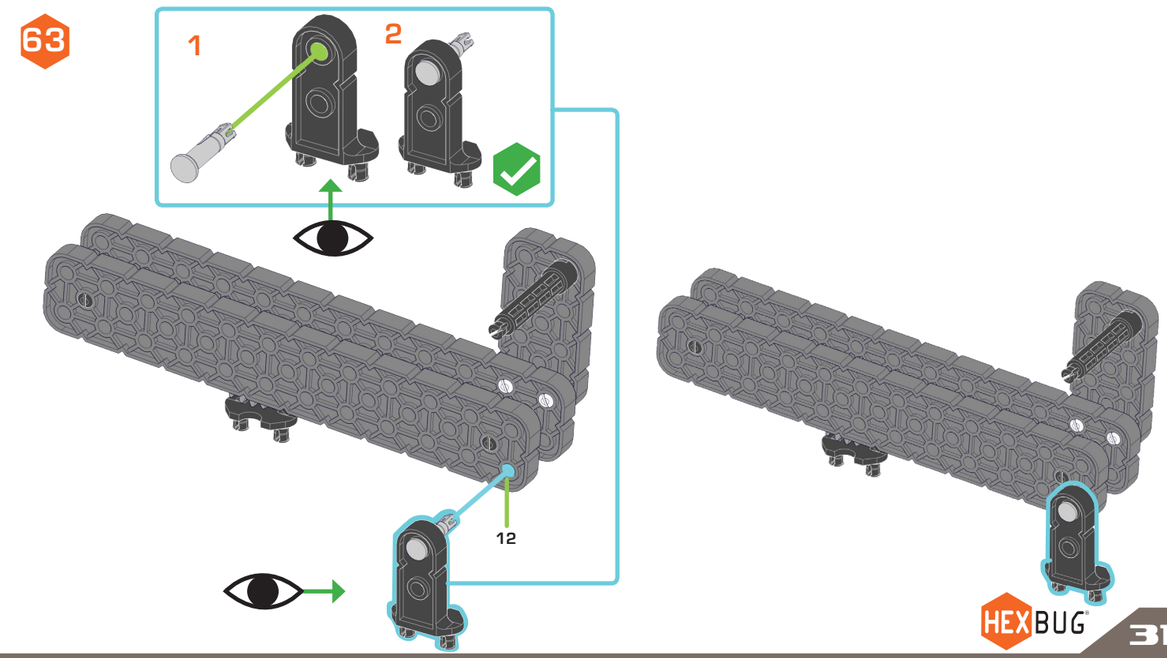
1
2
12

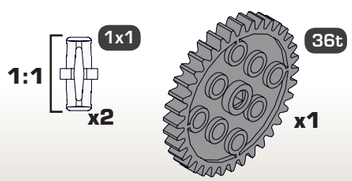

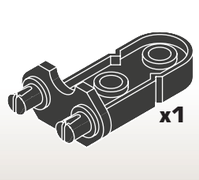

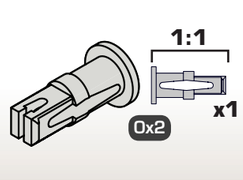



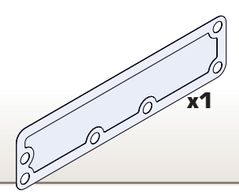

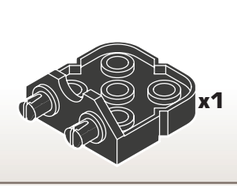

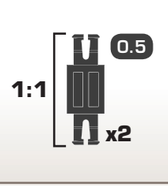

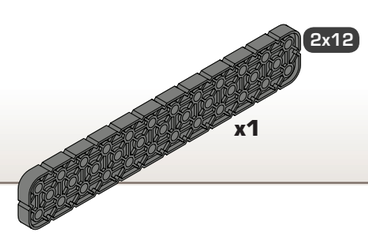

64

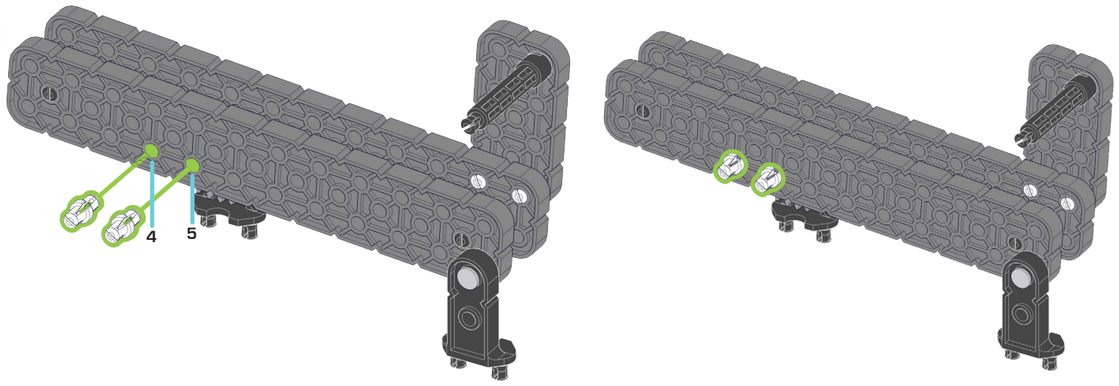

65

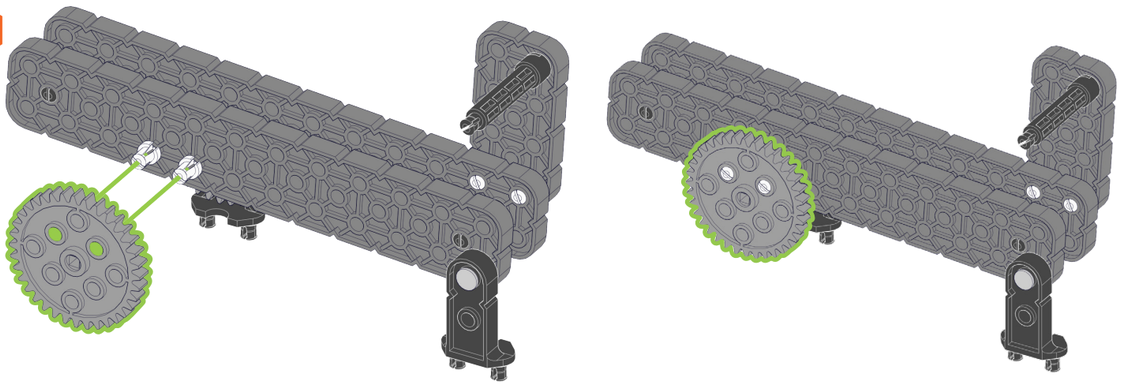

66

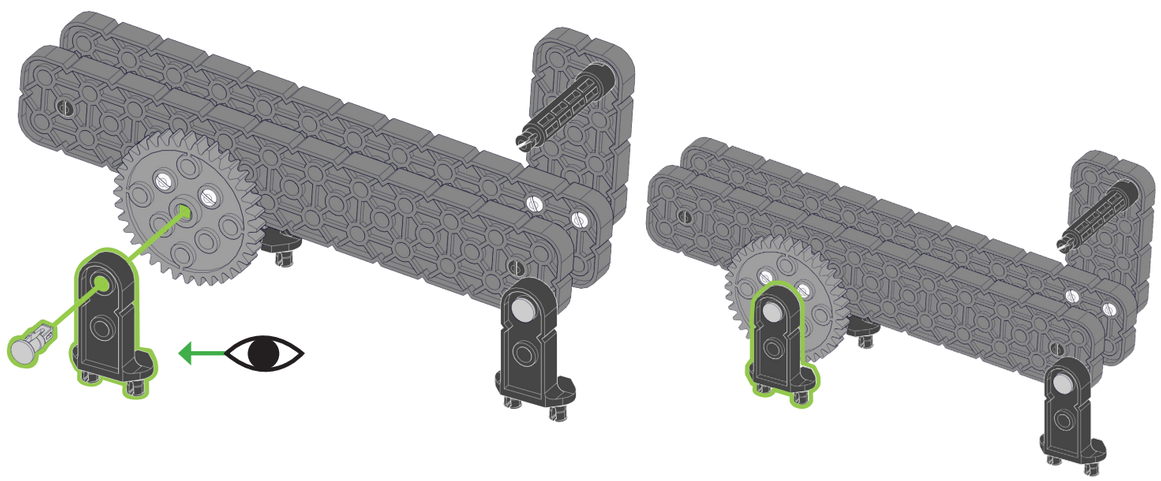

67

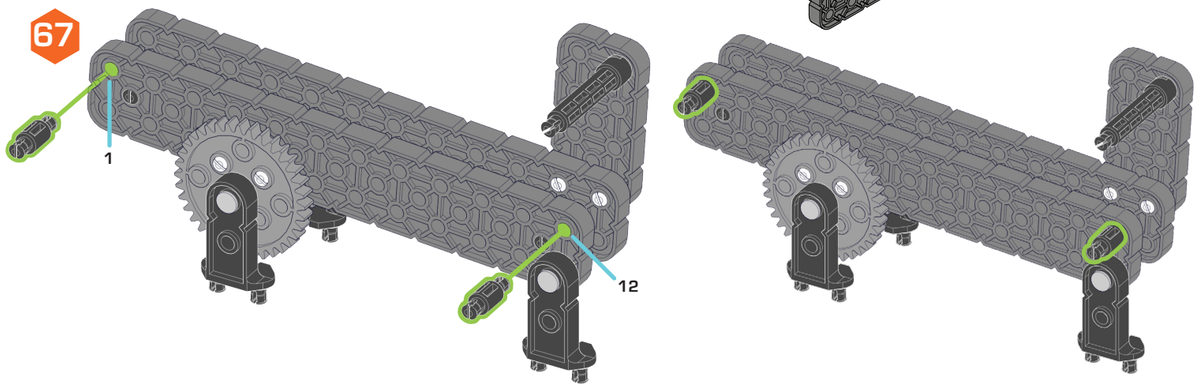

68

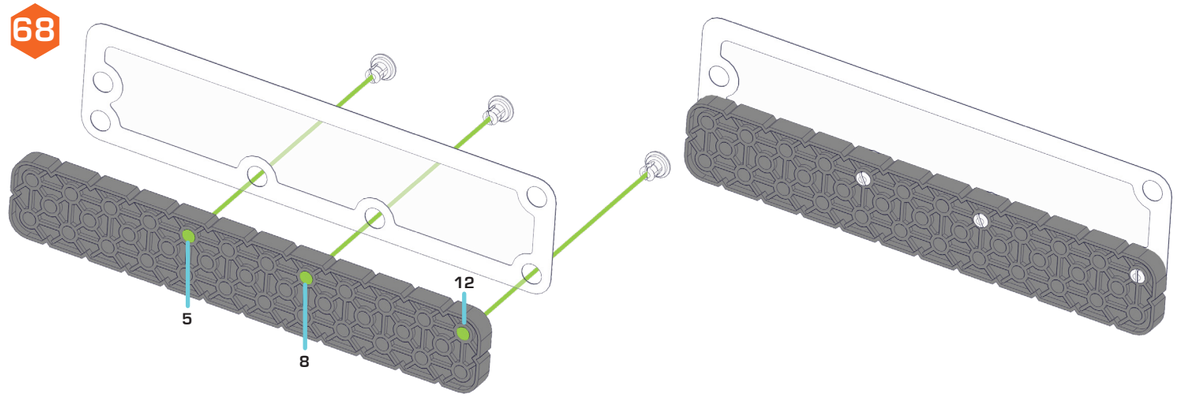

69

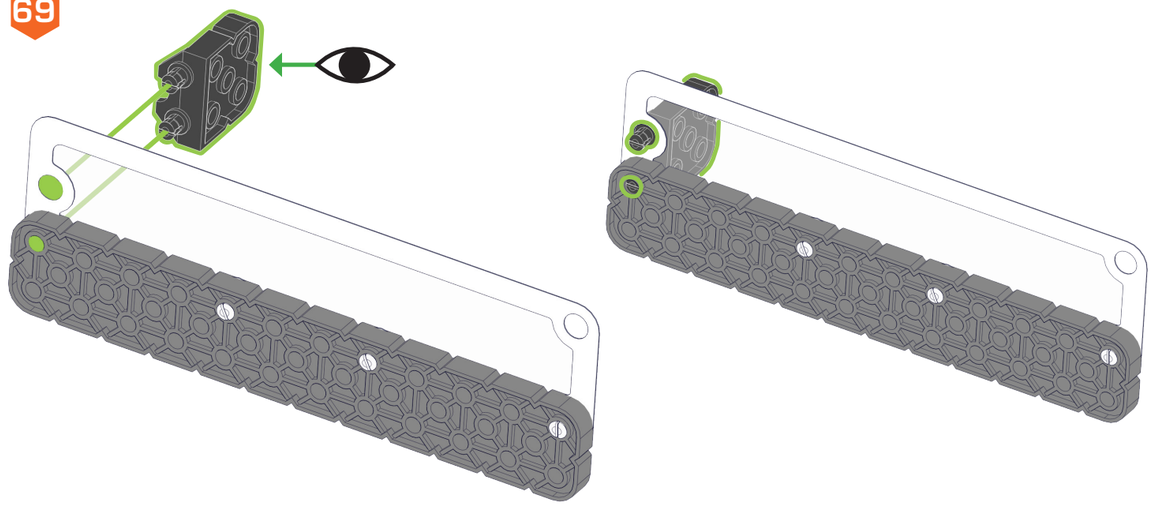

1:1

x2

70

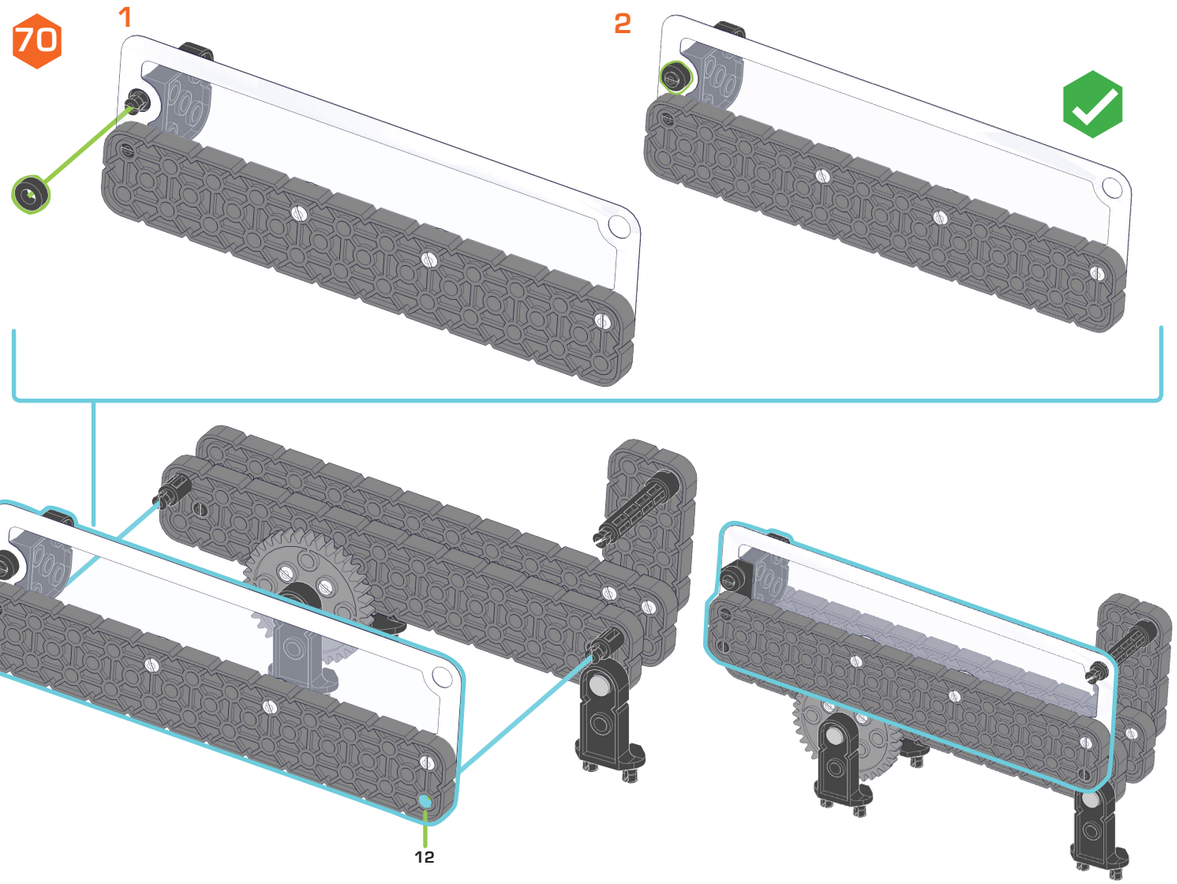

71

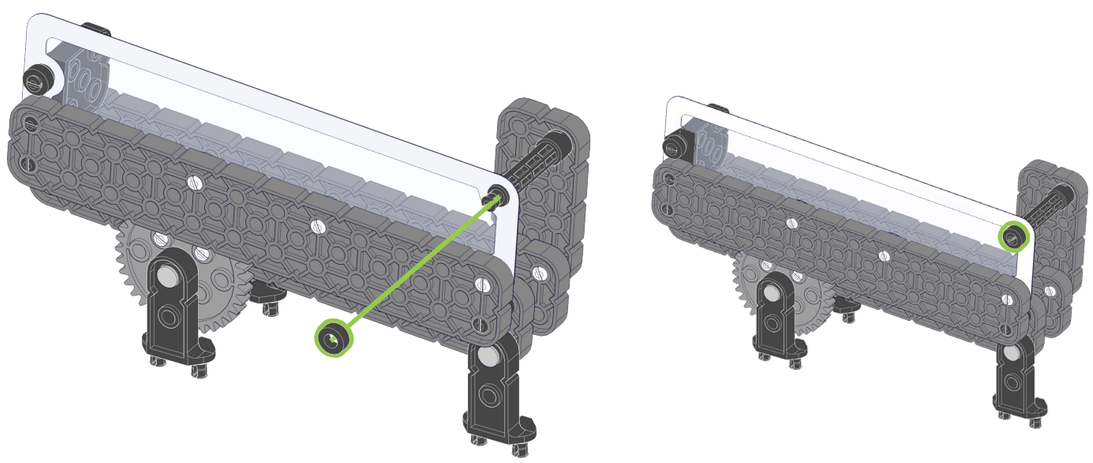

72

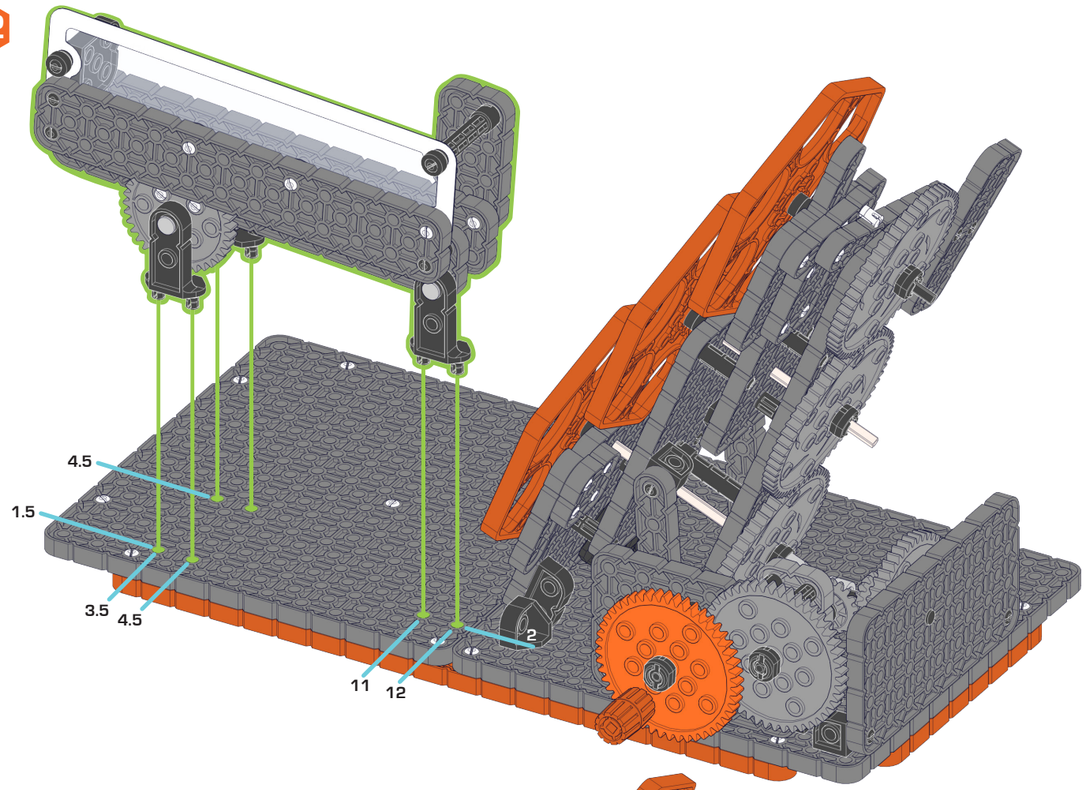

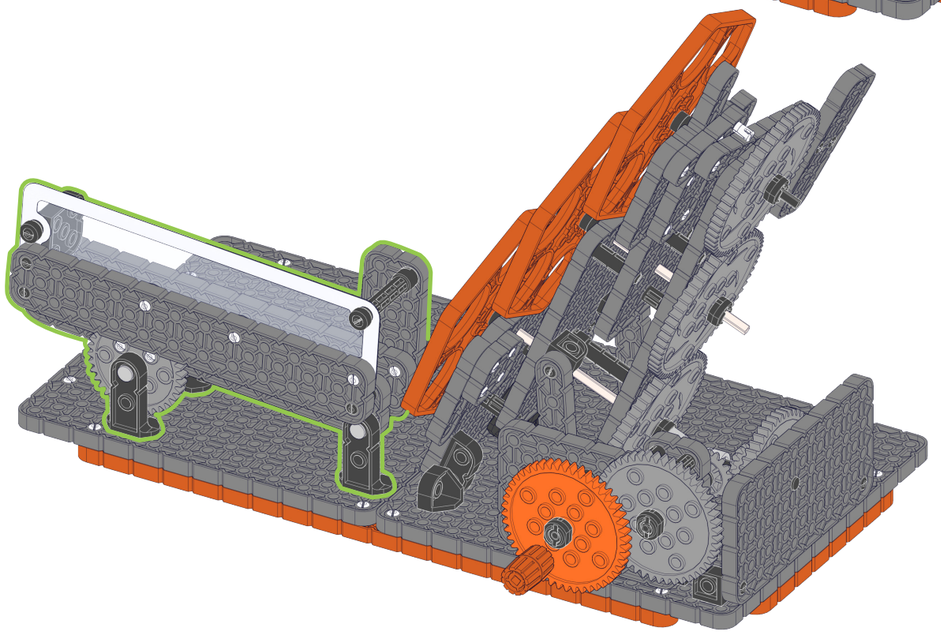

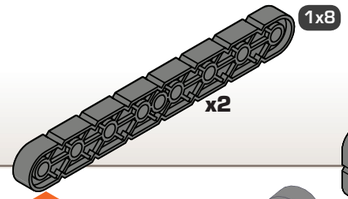

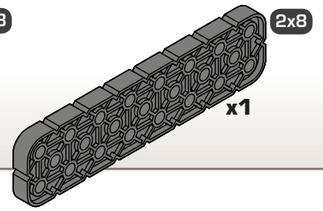



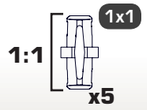

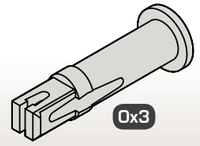

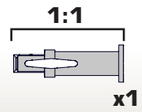

73

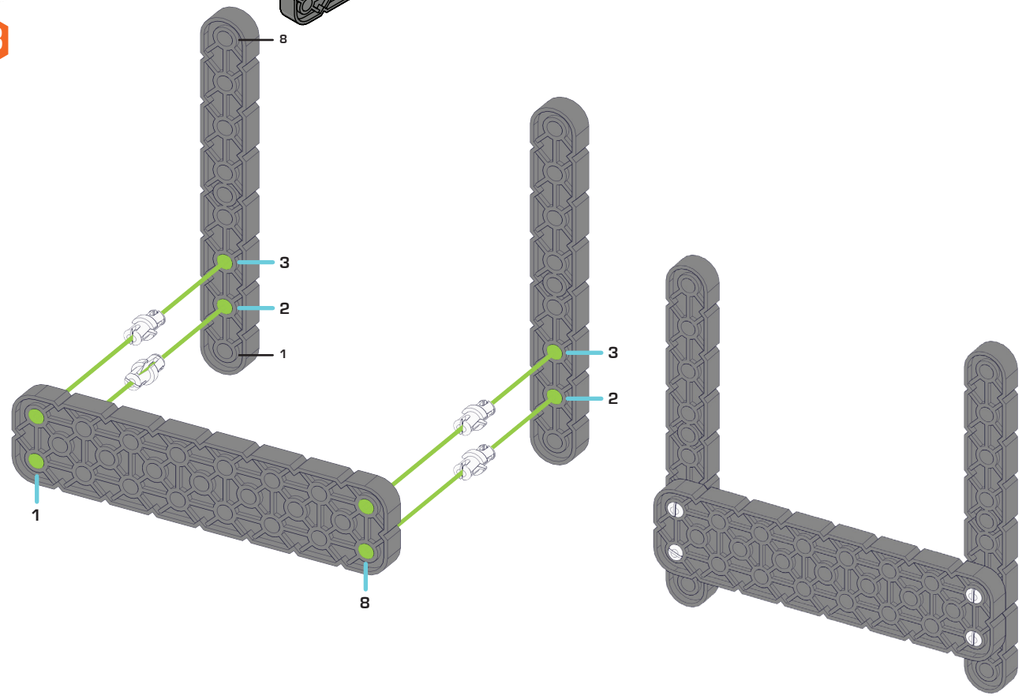

74

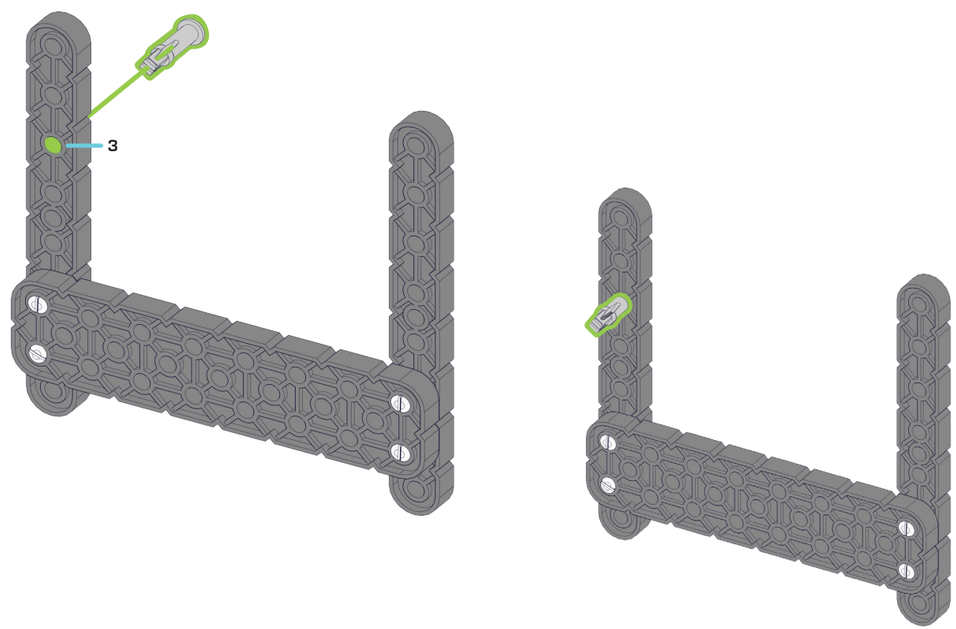

75

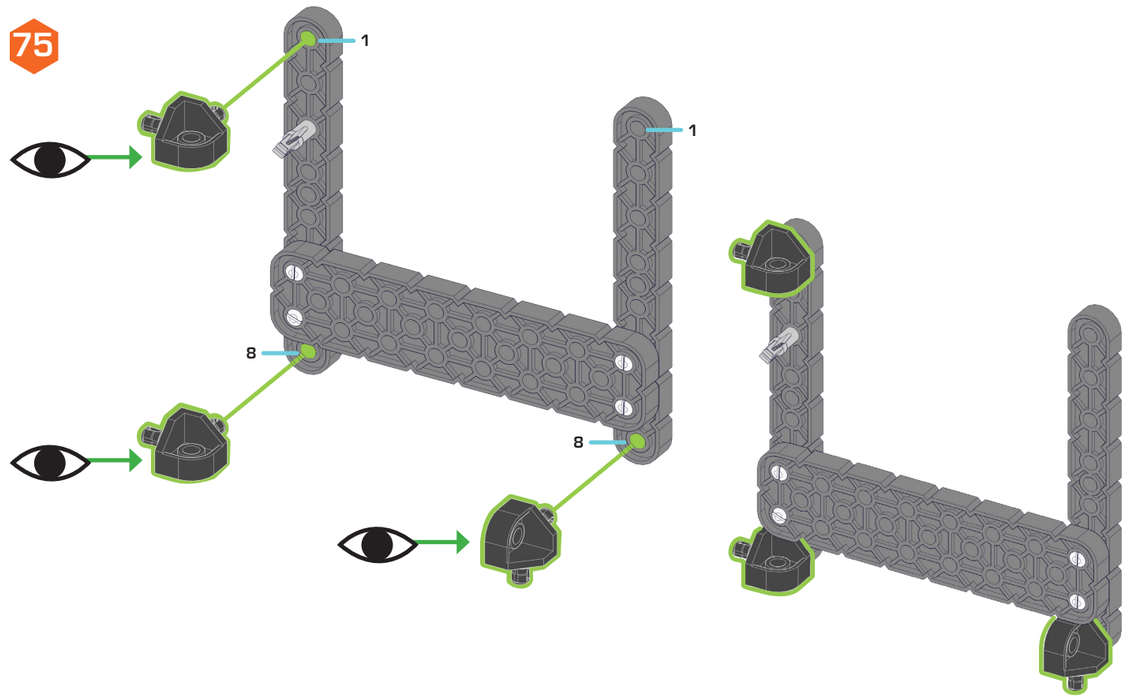

76

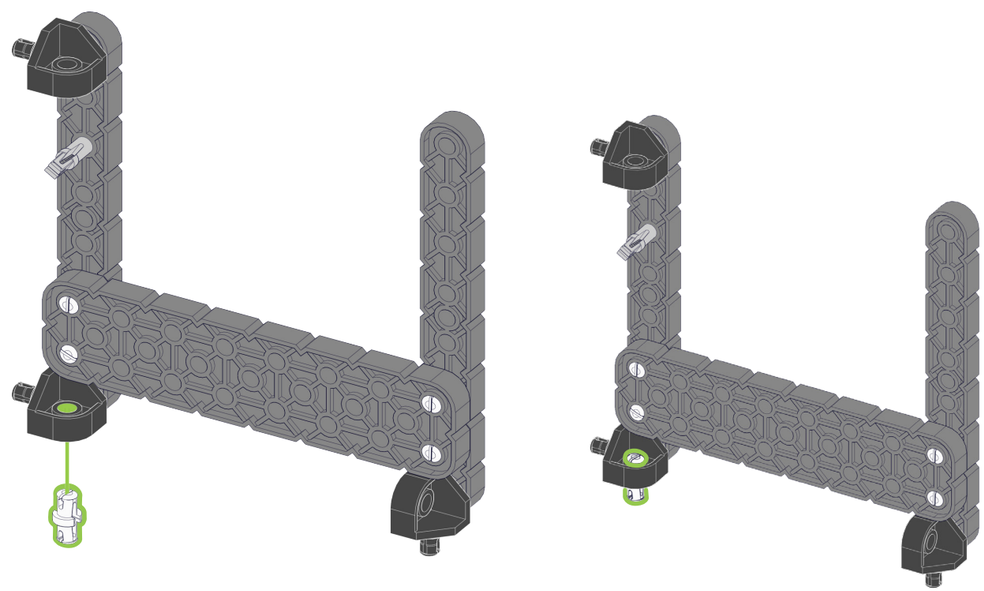

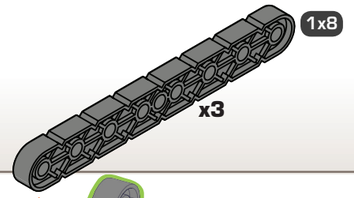









77

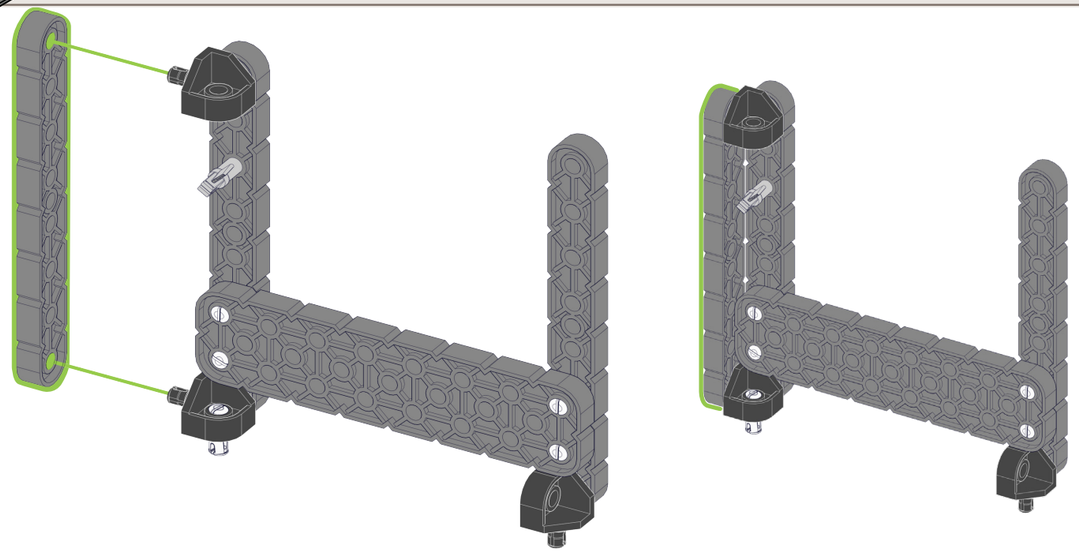

78

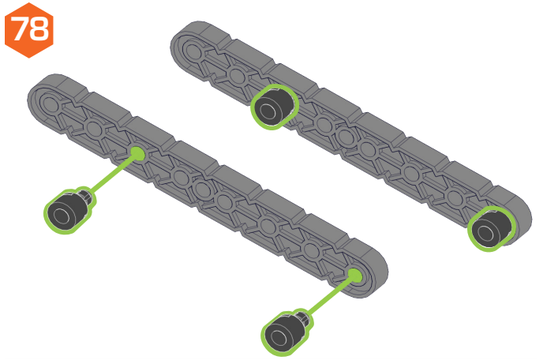

79

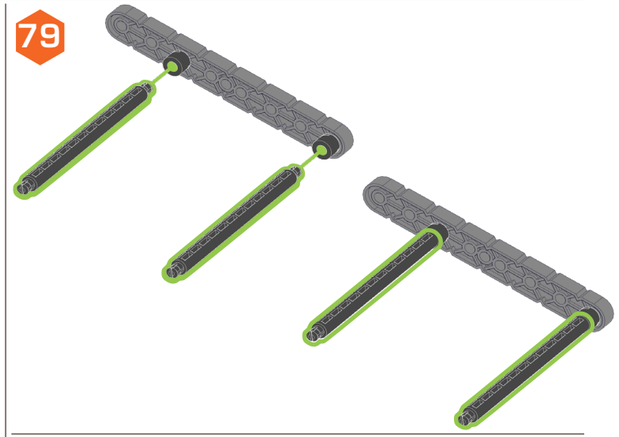

80



81



82

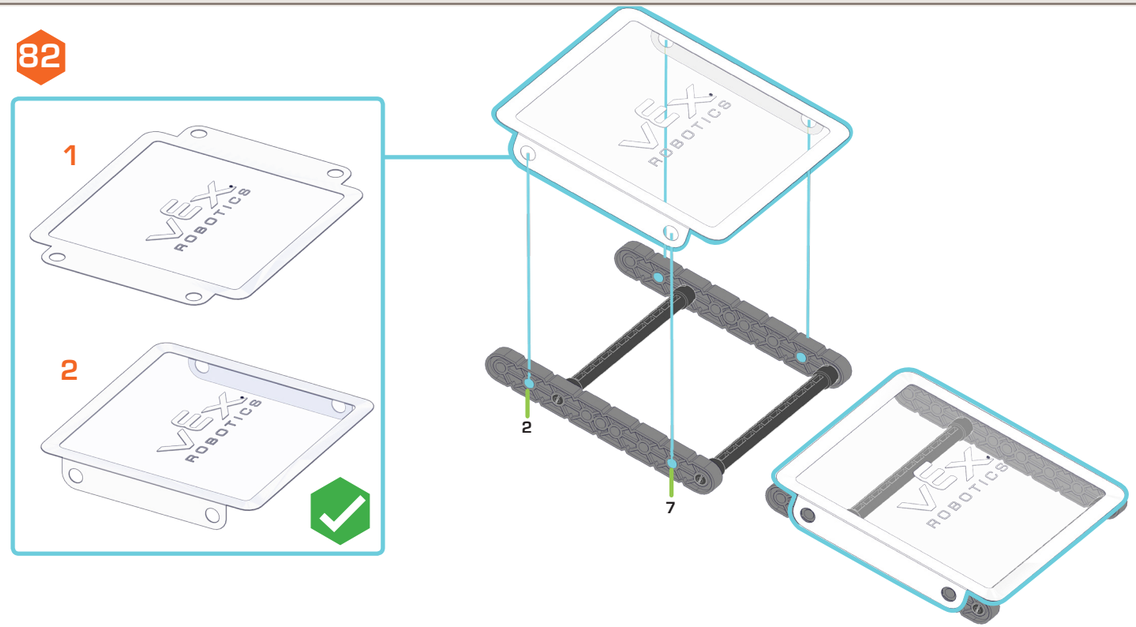

83

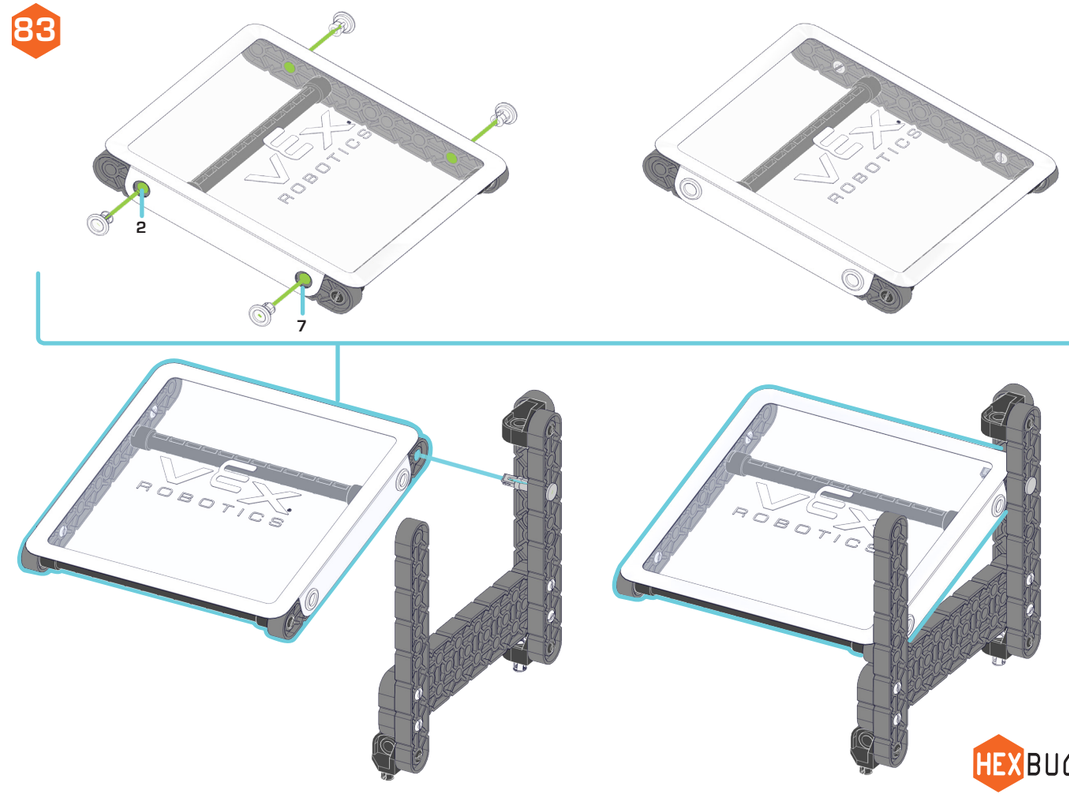

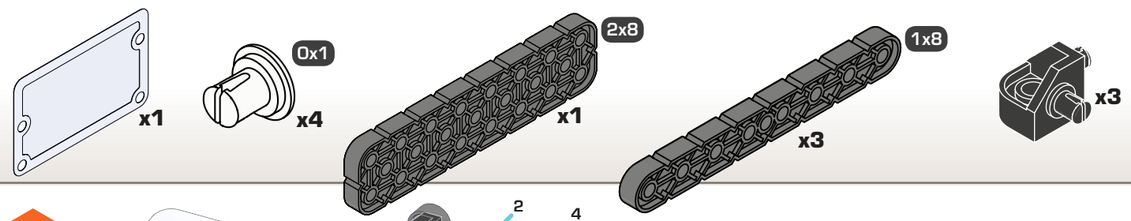

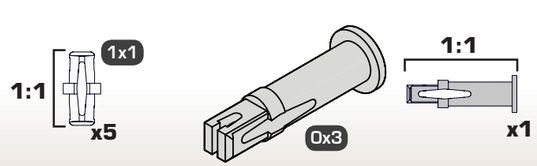

84

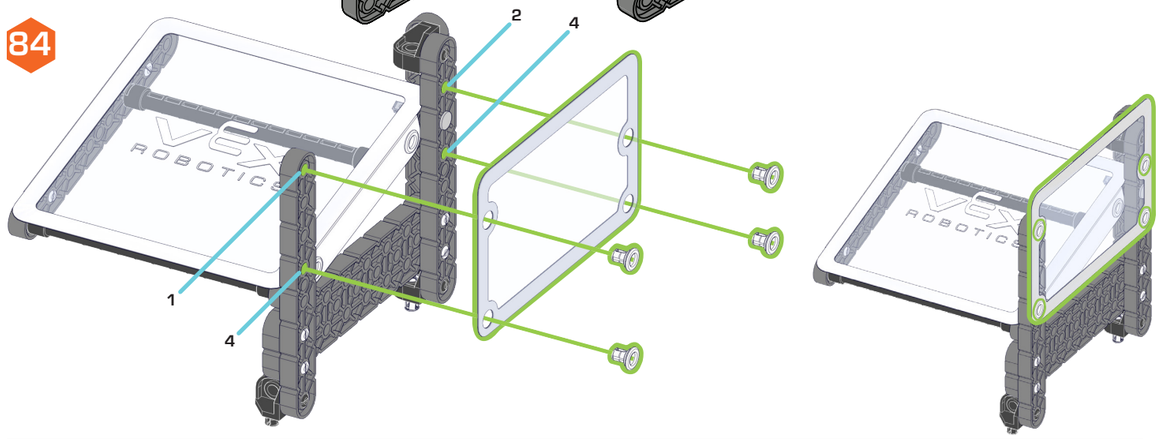

85

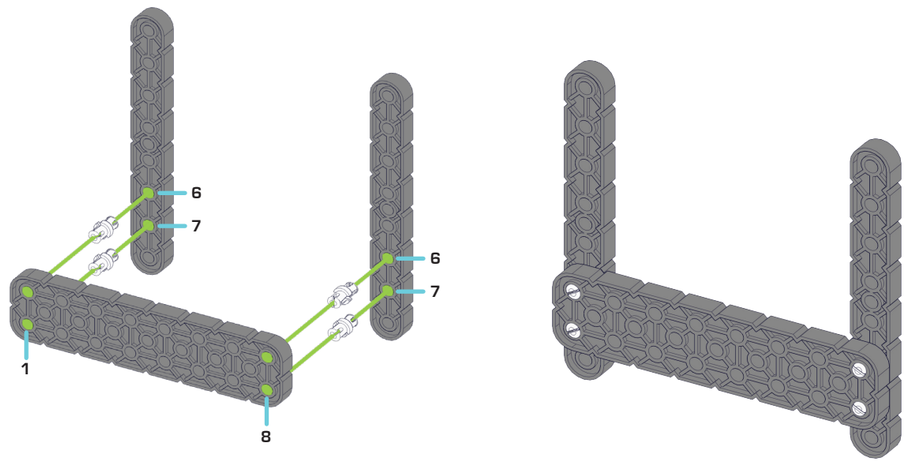

86

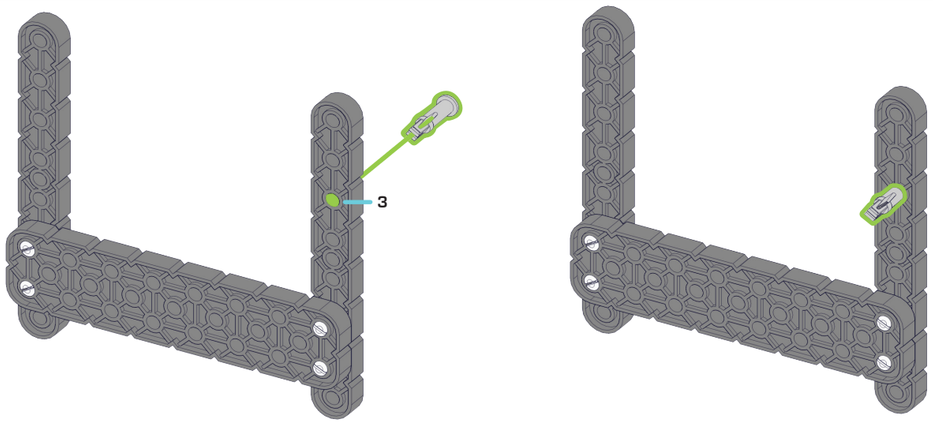

87

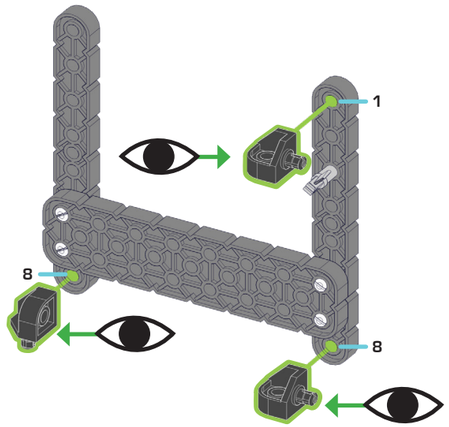

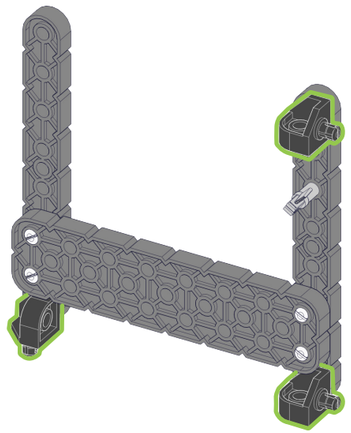

88

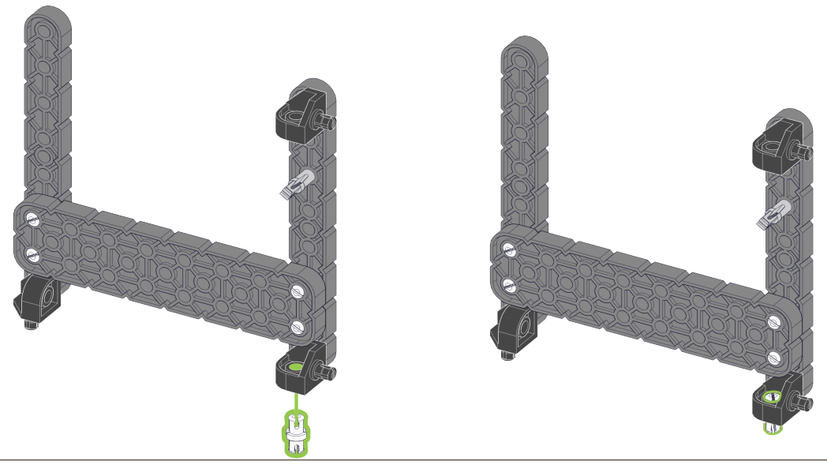

89

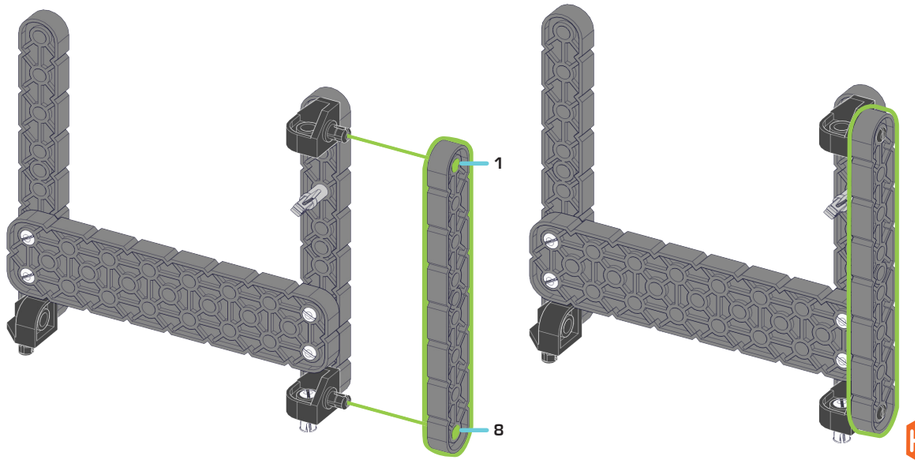

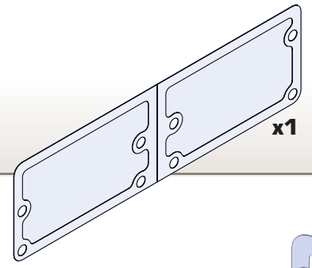



90

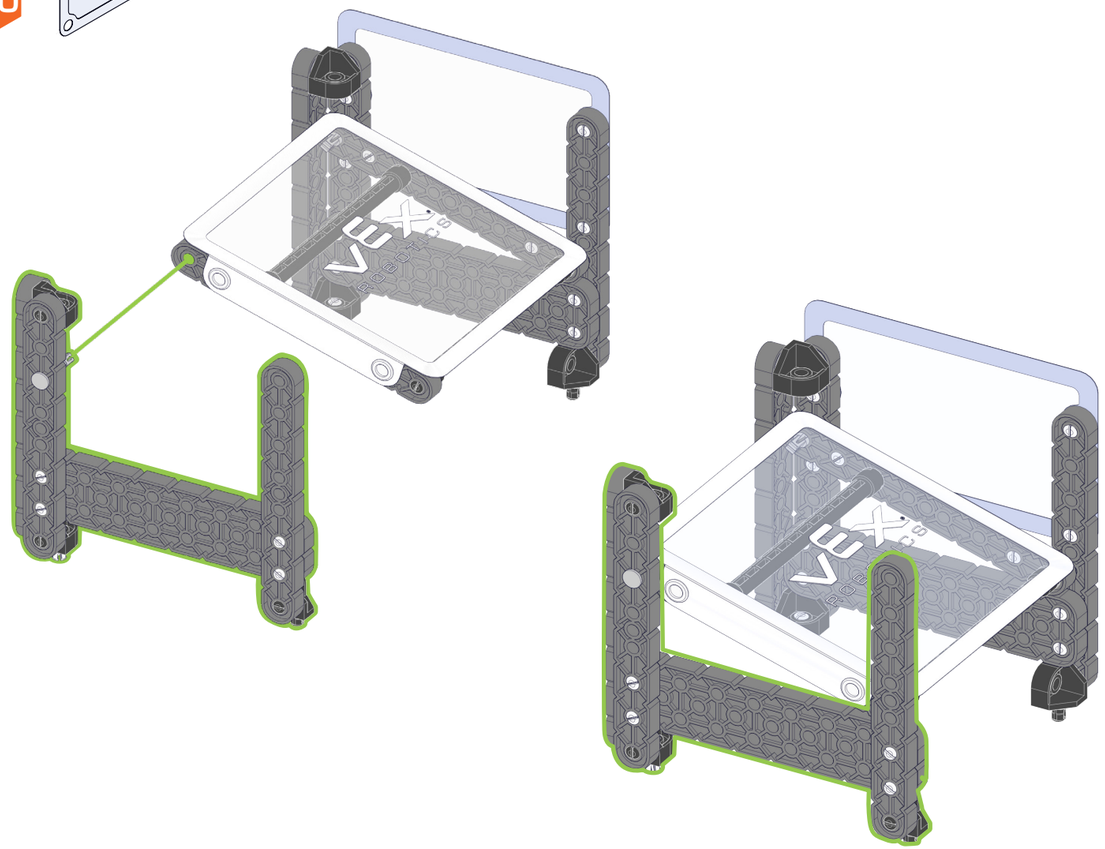

91

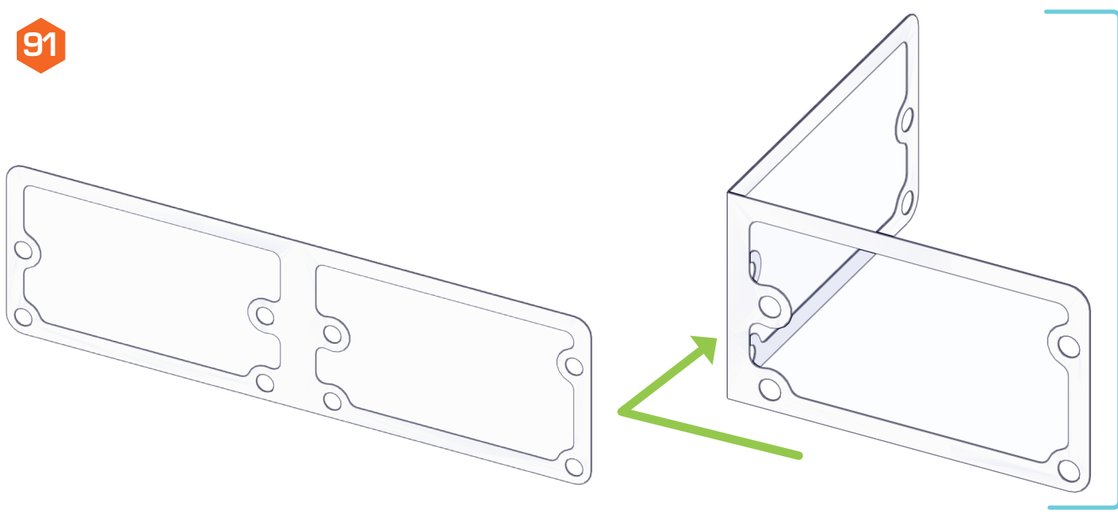

92

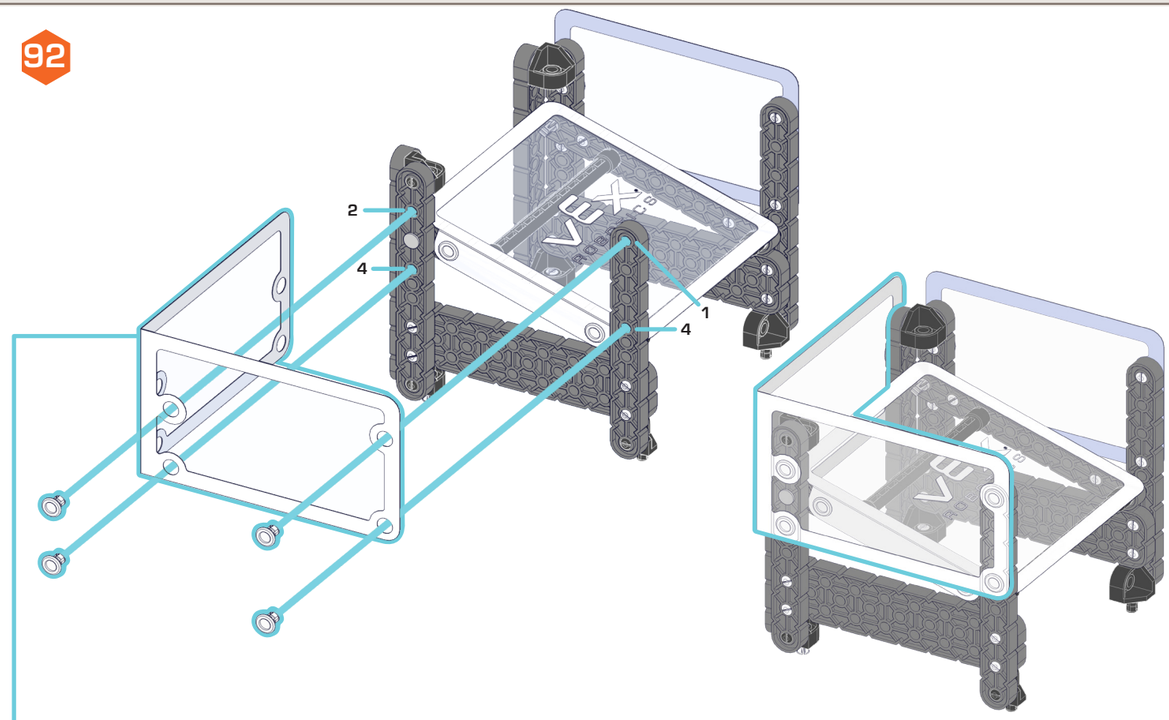

93

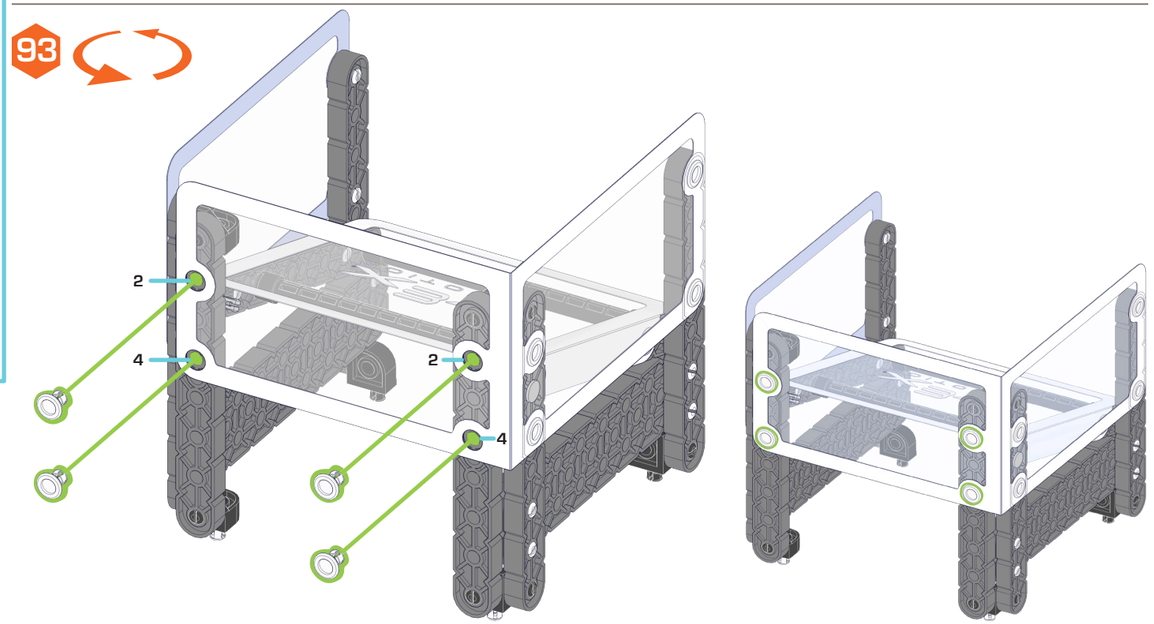

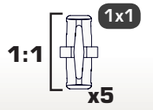

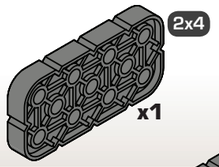

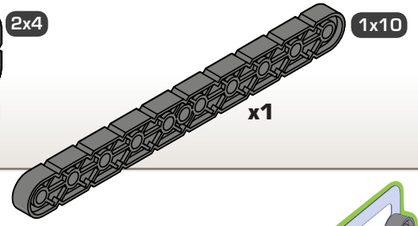

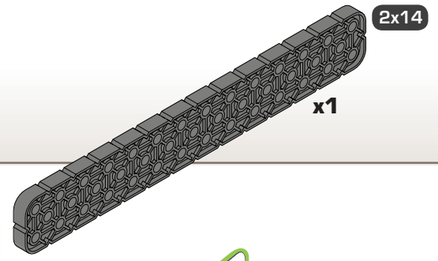

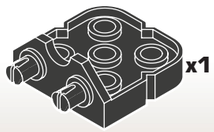

94

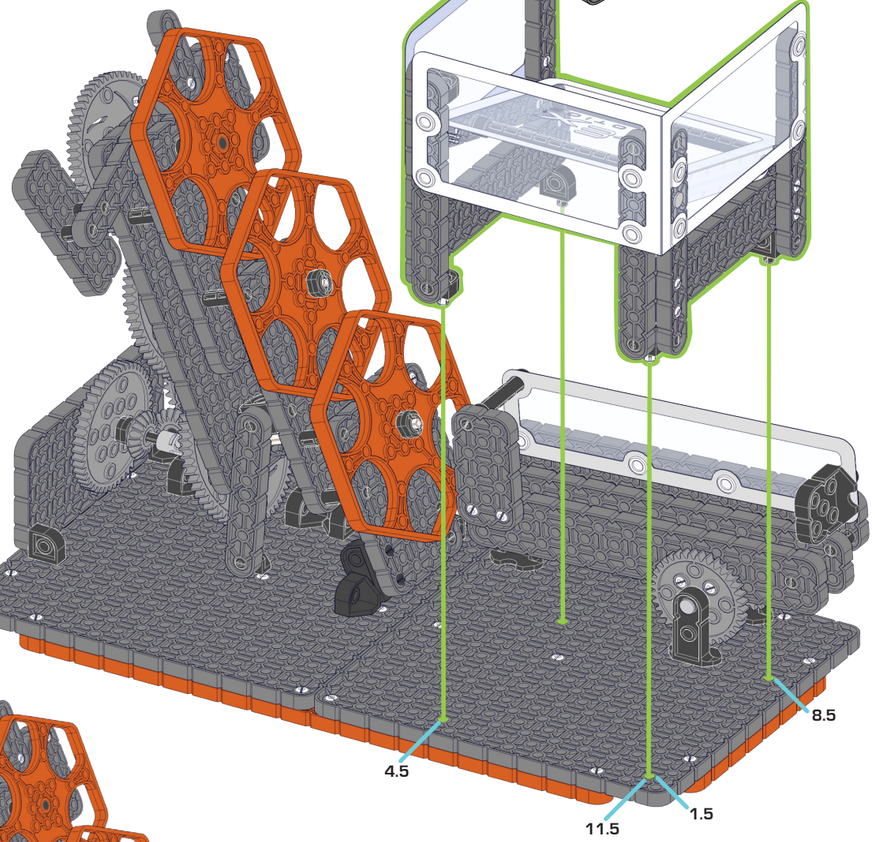

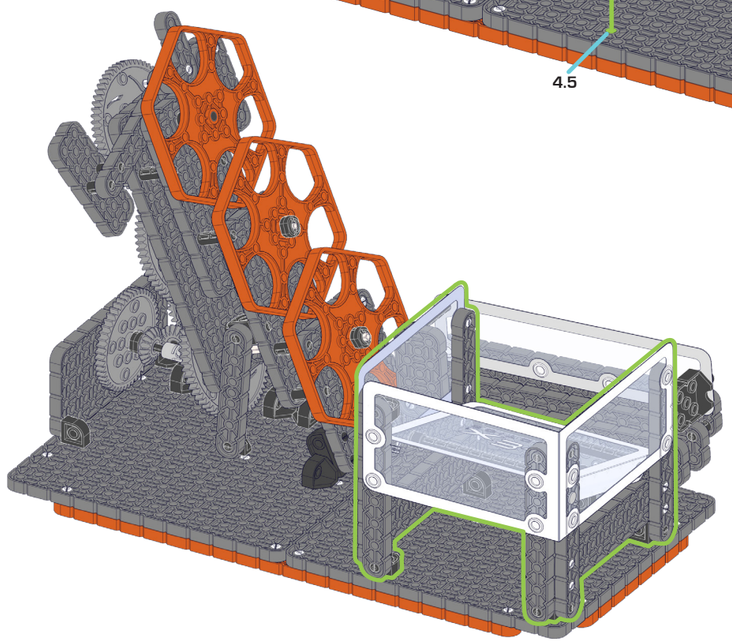

95

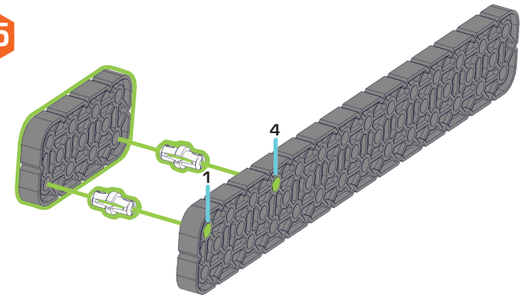

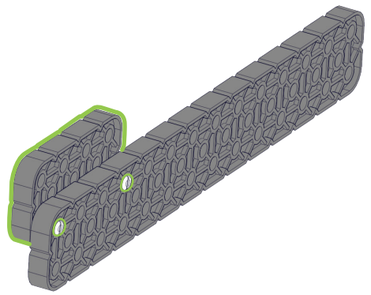

96

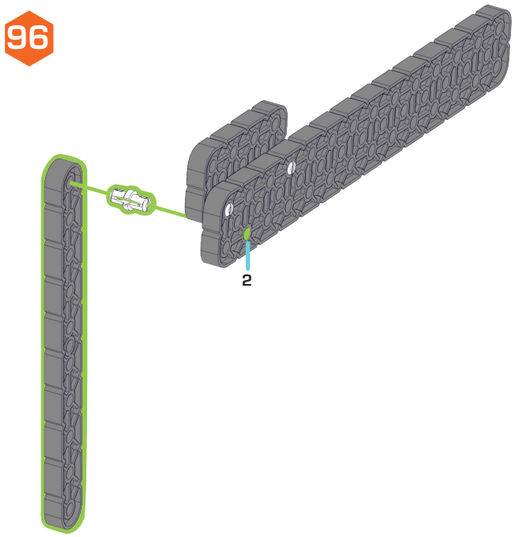

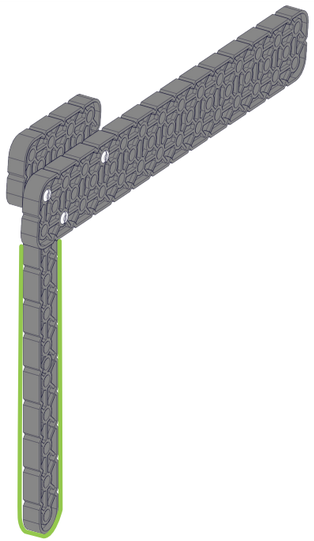

97

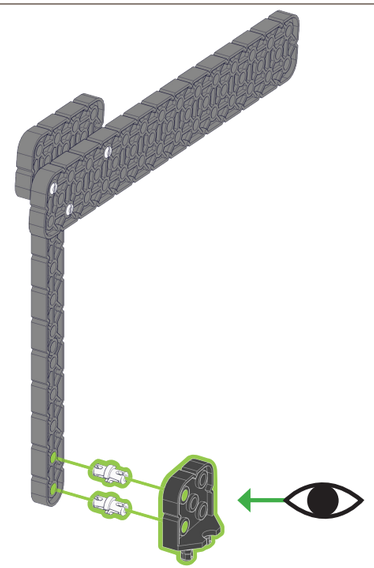

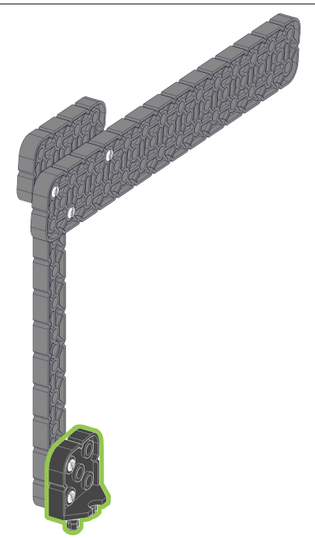


x1

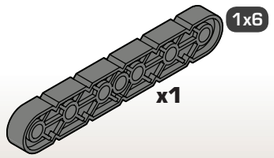
1x6
x1

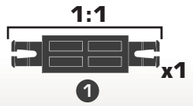
1:1
x1
1

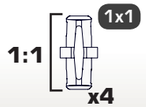
1:1
1x1
x4

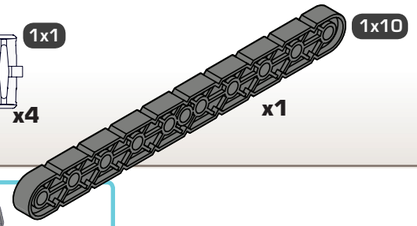
1x10
x1

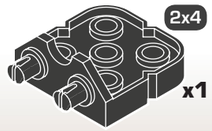
2x4
x1

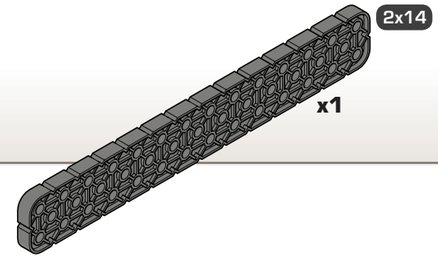
2x14
x1

98

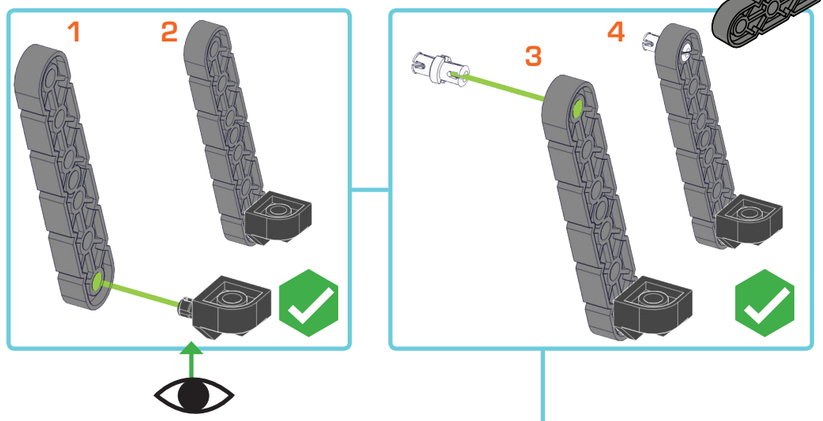
1
2
3
4

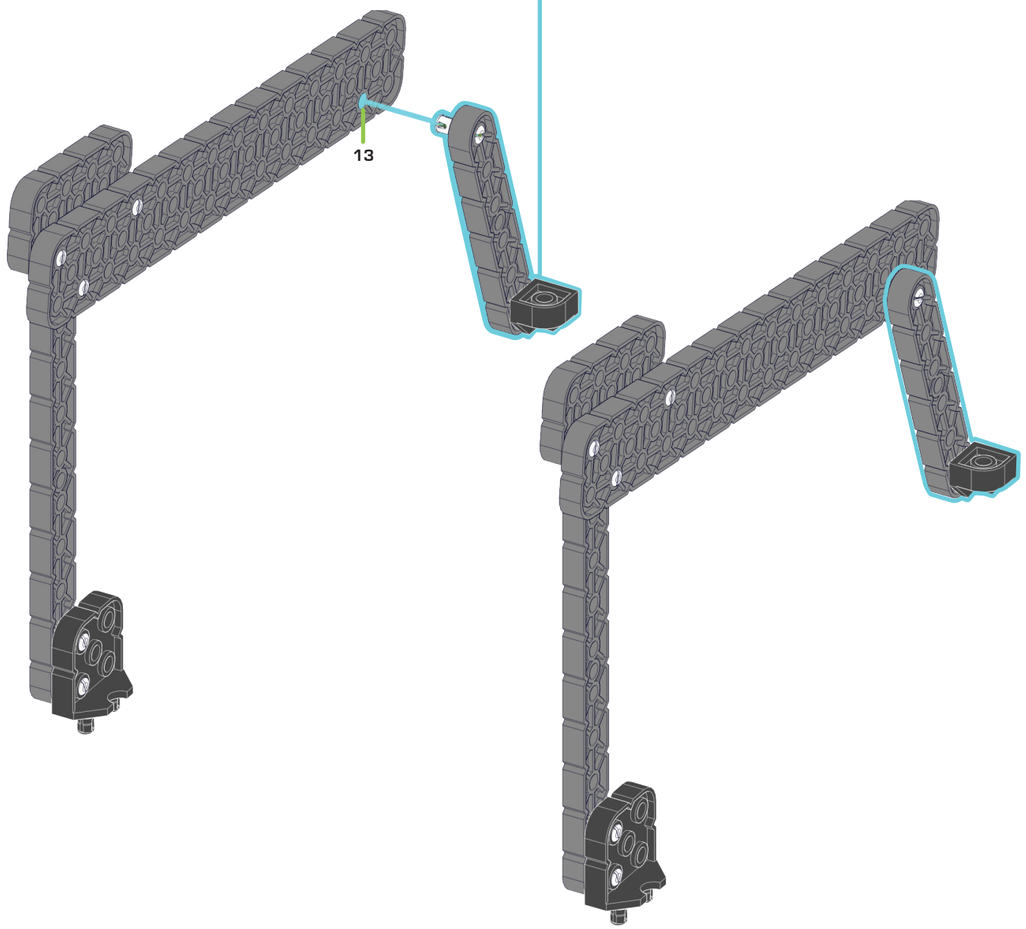
13

99

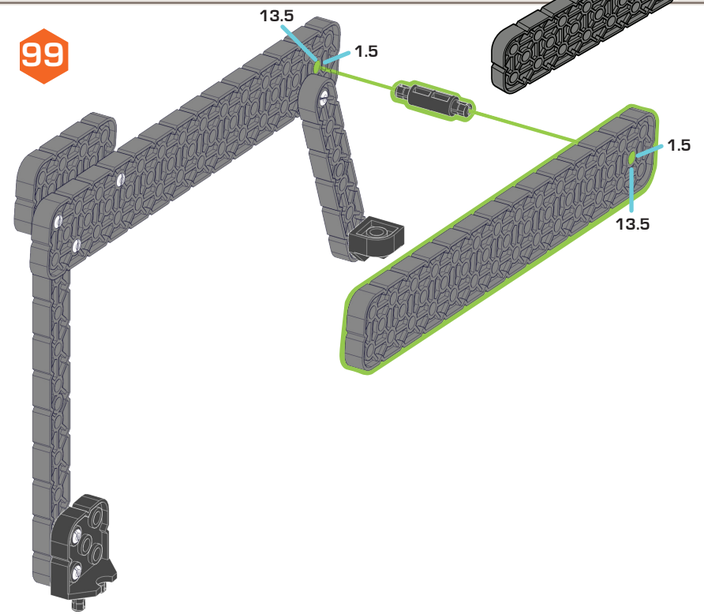
13.5
1.5
1.5
13.5

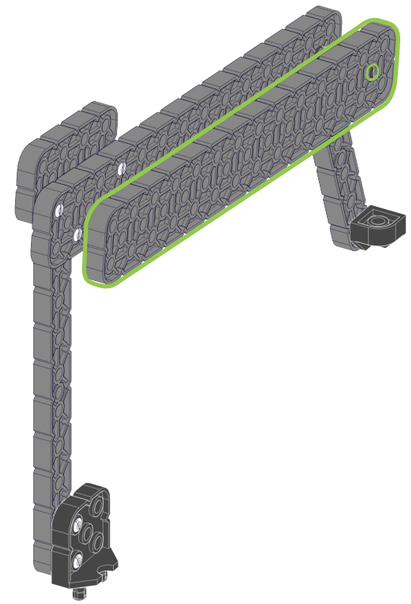

100

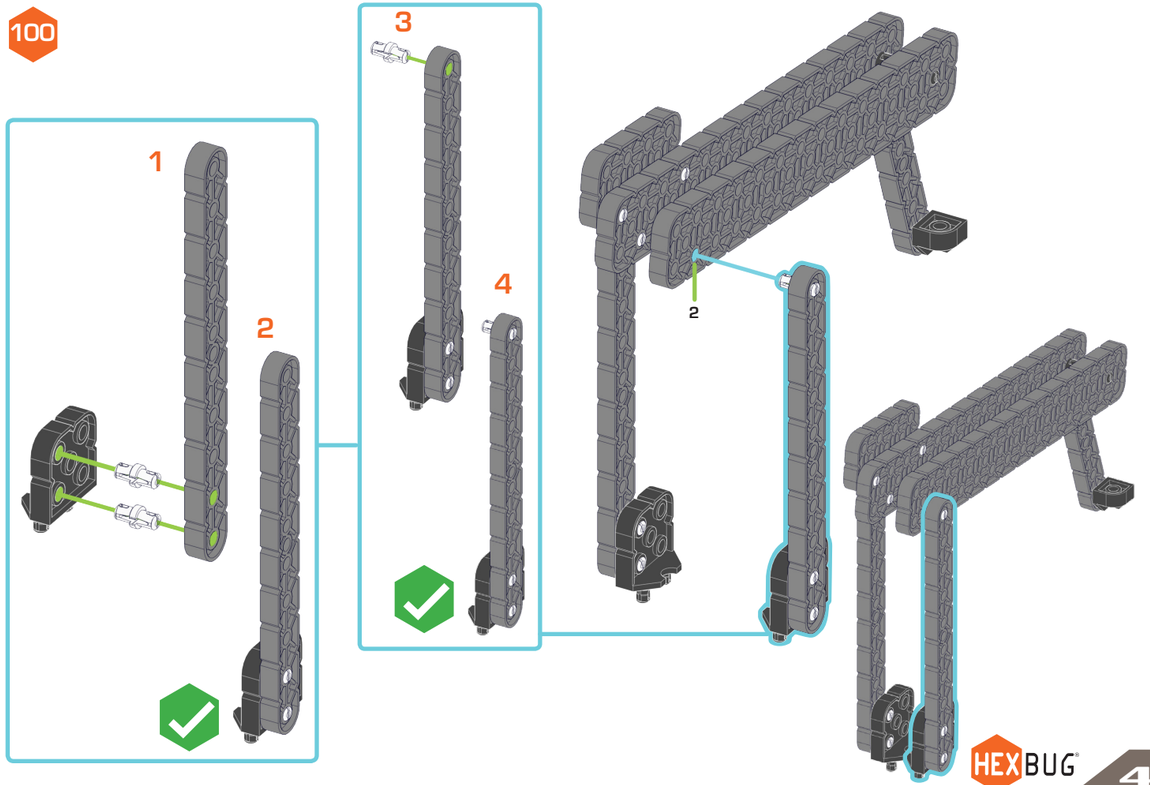
1
2
3
4
2

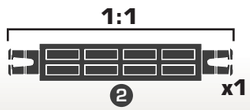

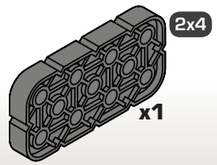

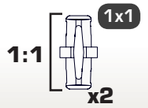

101

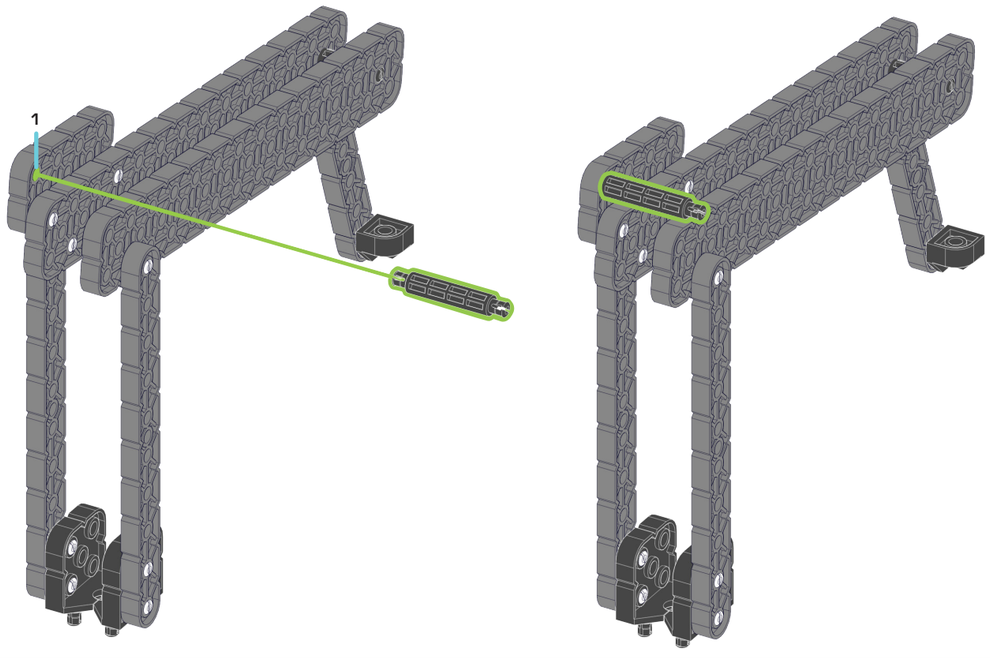

102

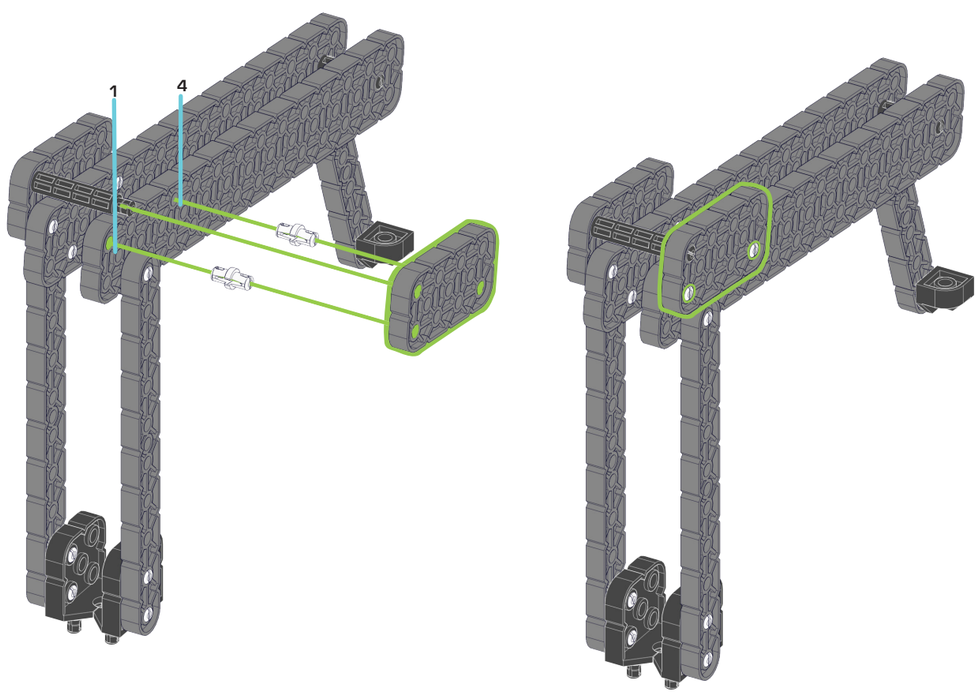

103

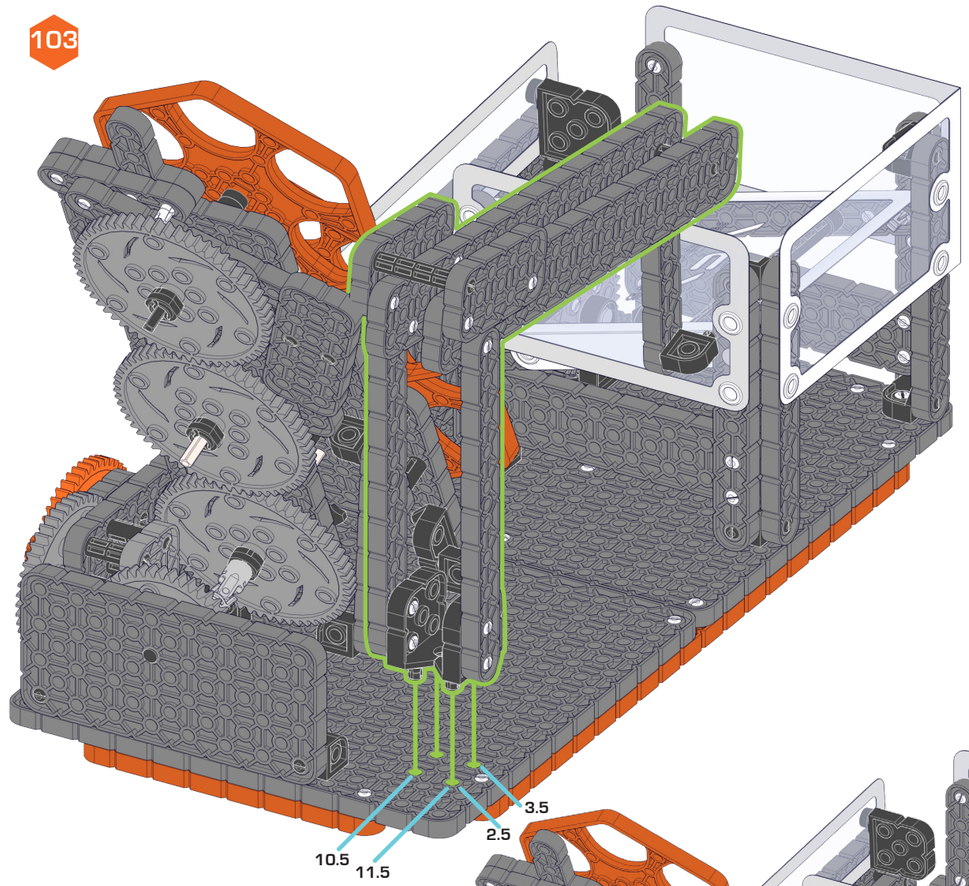

104

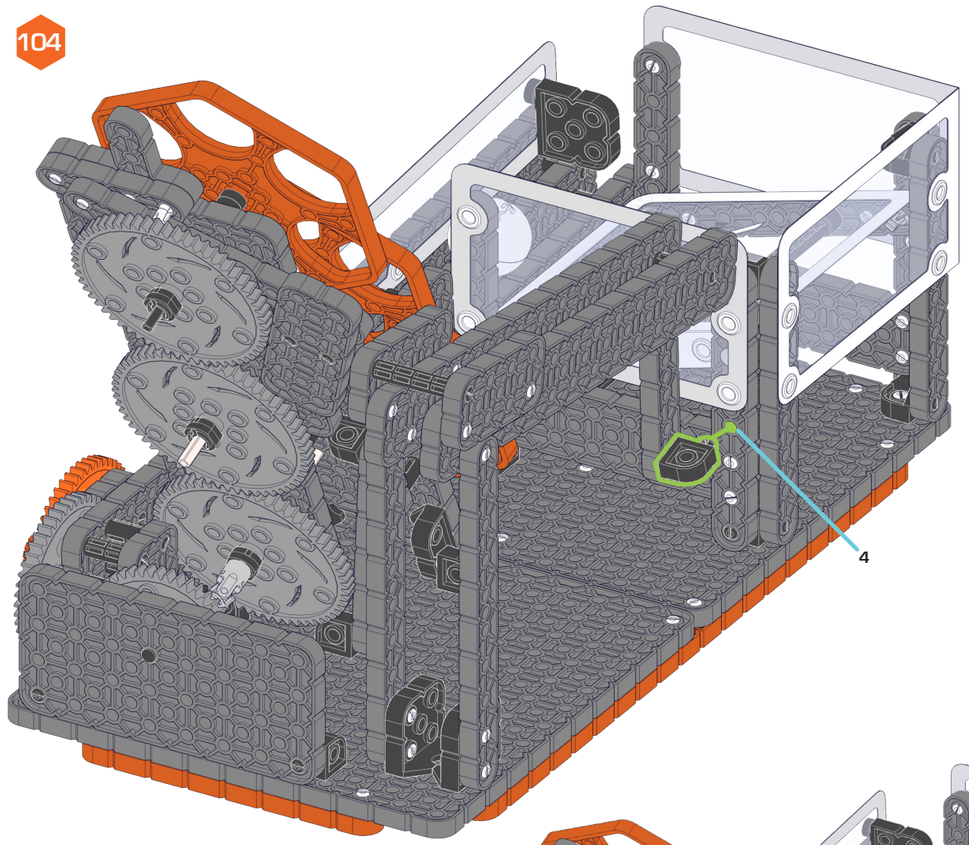

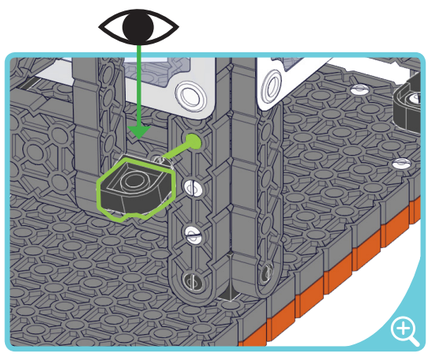

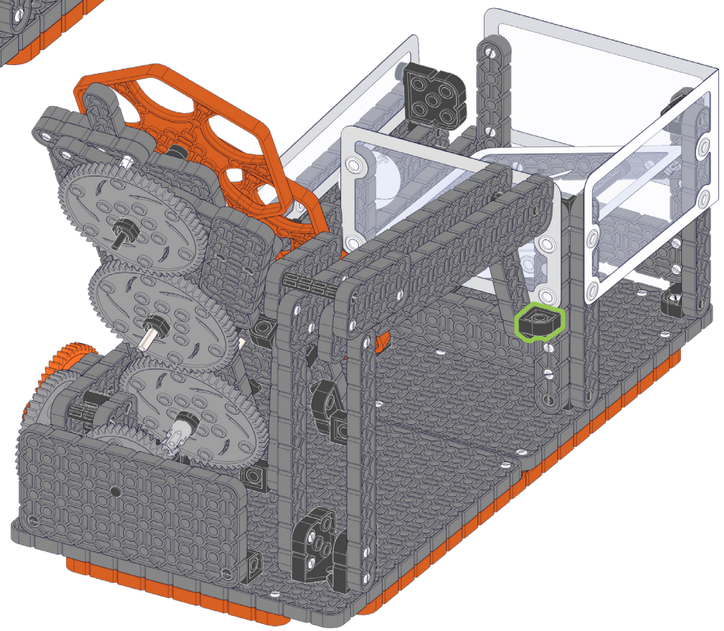

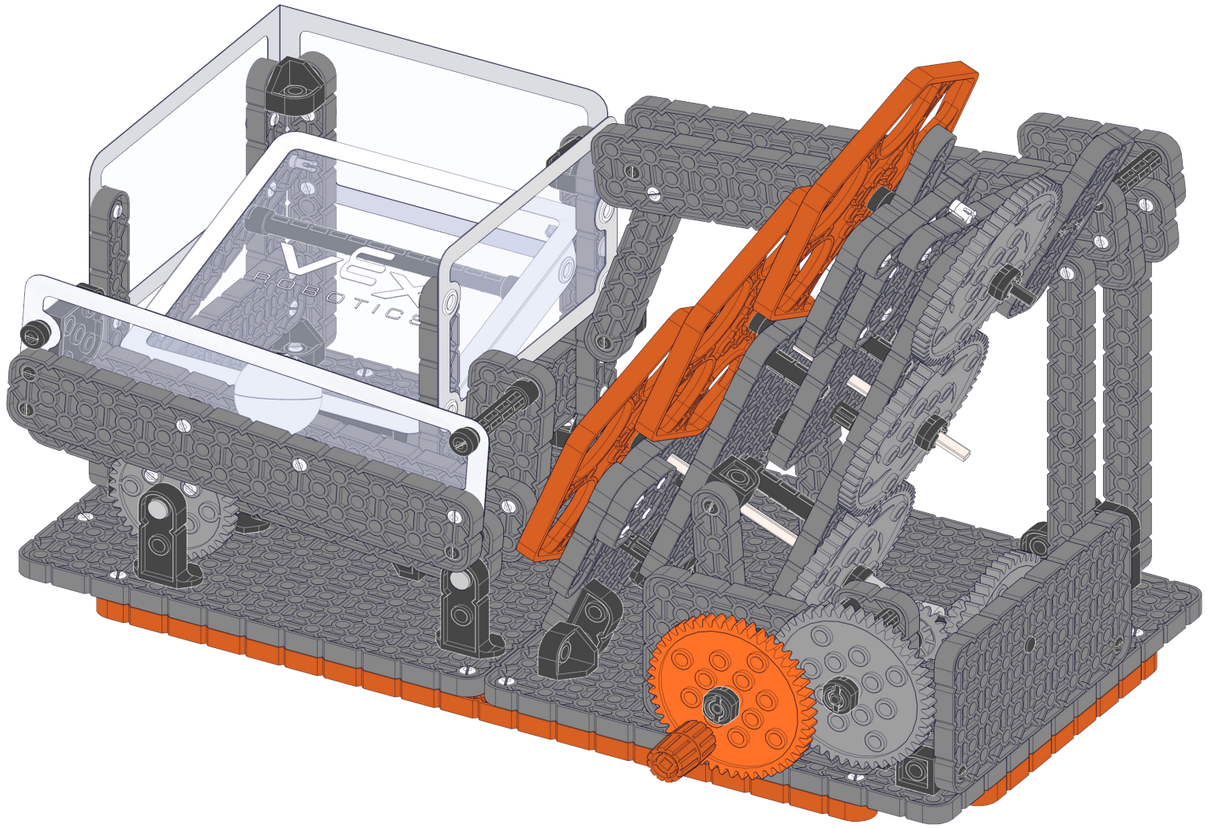

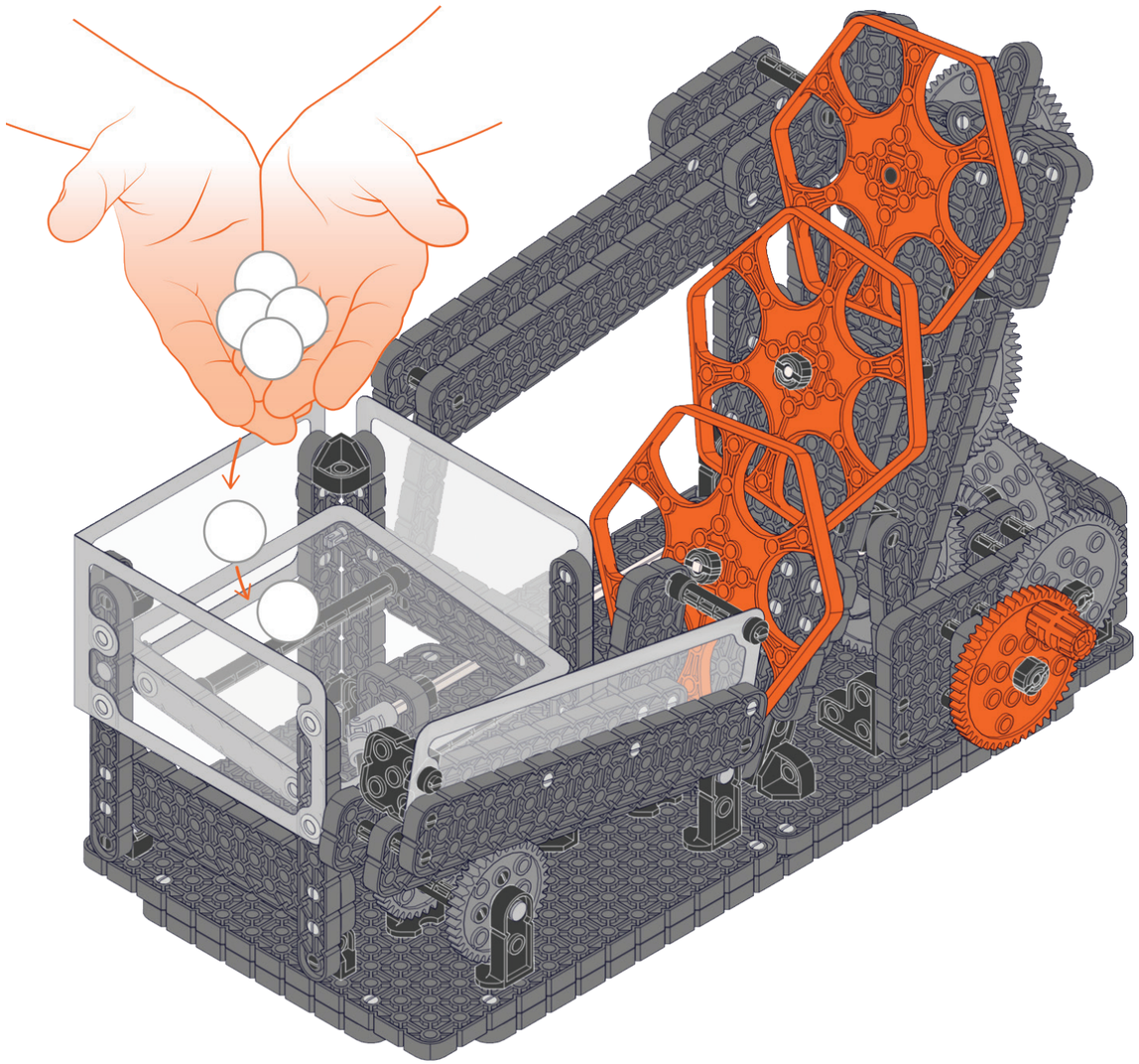

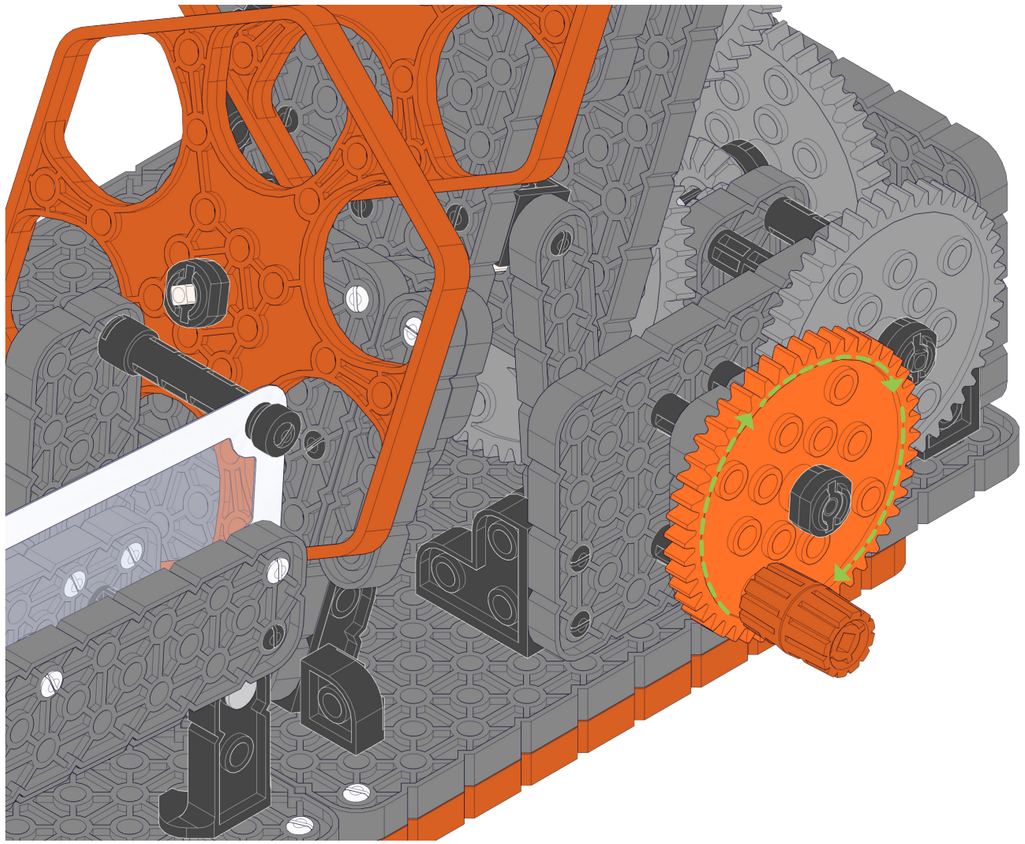

HEXBUG® and VEX® are registered trademarks of / est une marque déposée de / es una marca registrada de / ist eine geschützte Marke von / è un marchio registrato di / is een geregistreerd handelsmerk van / é uma marca registada da Innovation First, Inc. DO NOT EAT HEXBUG® / Ne pas manger le HEXBUG® / NO INGIERA LOS HEXBUG® / ESSEN SIE HEXBUG® NICHT! / NON MANGIARE HEXBUG® / HEXBUG® NIET OPETEN / NÃO COMAS O HEXBUG®. The item inside this package may vary from the photographs and /or illustrations. L'objet contenu dans cet emballage peut être différent des photographies et/ou illustrations. El artículo dentro de este paquete podría variar con respecto a las fotografías y/o ilustraciones. Der Gegenstand in dieser Packung kann von den Fotografien und/oder Illustrationen abweichen. Gli articoli contenuti nell'imballaggio possono variare da fotografie e/o illustrazioni. Het item in deze verpakking kan afwijken van de foto's en/of de illustraties. O item dentro desta embalagem pode variar das fotografias e/ou ilustrações. Please retain package for future reference. Veuillez conserver l'emballage pour toute référence ultérieure. Conserve el paquete para referencia en el futuro. Bitte heben Sie die Packung für künftige Bezugnahme auf. Conservare l'imballaggio originale per riferimenti futuri. Bewaar de verpakking voor verwijzing in de toekomst. Mantenha a embalagem para consulta futura. Please remove all packaging material before giving to children. Veuillez retirer tout élément d'emballage avant de donner à un enfant. Quite todos los materiales del paquete antes de entregar a niños. Bitte entfernen Sie die Verpackung vollständig, bevor Sie den Inhalt Kindern geben. Rimuovere tutto l'imballaggio prima di consegnare il prodotto ai bambini. Verwijder al het verpakkingsmateriaal voordat het aan kinderen wordt gegeven. Retire todo o material da embalagem antes de dar às crianças. This product conforms to the safety regulations. Ce produit est conforme aux régulations de sécurité. Este producto cumple con las reglas de seguridad. Dieses Produkt entspricht den Sicherheitsvorschriften. Il prodotto è conforme alle norme di sicurezze. Dit product voldoet aan de veiligheidsvoorschriften. Este produto está em conformidade com os regulamentos de segurança. Patents and/or Patents Pending: innovationfirst.com/patents. Brevets et/ou Brevets en instance: innovationfirst.com/patents. Patentes y/o patentes pendientes: innovationfirst.com/patents Bereits gültige und/oder angemeldete Patente: innovationfirst.com/patents. Informazioni sui brevetti: innovationfirst.com/patents. Patenten en/of aangevraagde patenten: innovationfirst.com/patents. Patentes e/ou Patentes Pendentes: innovationfirst.com/patents. MADE AND ASSEMBLED IN CHINA. FABRIQUÉ ET ASSEMBLÉ EN CHINE. FABRICADO Y ARMADO EN CHINA. HERGESTELLT UND ZUSAMMENGEBAUT IN CHINA. REALIZZATO E ASSEMBLATO IN CINA. GEMAAKT EN GEMONTEERD IN CHINA. FEITO E MONTADO NA CHINA.
©Copyright 2018. All rights reserved. Tous droits réservés. Todos los derechos reservados. Alle Rechte vorbehalten. Tutti i diritti riservati. Alle rechten voorbehouden. Todos os Direitos Reservados.

Custom manufactured in / Fabriqué sur mesure en / Fabricado a medida en / Hergestellt in / Prodotto in / Op maat gefabriceerd in / Fabricado à medida na / China for Innovation First Trading SARL. Distributed in the U.S.A. by / Distribué aux Etats-Unis par / Distribuido en los EE. UU. por / Vertrieb in den USA durch / Distribuito negli U.S.A. da / Gedistribueerd in de VS door / Distribuído nos EUA pela / Innovation First Labs, Inc., 6725 W. FM 1570, Greenville, Texas 75402, U.S.A. Distributed in Europe by / Distribué en Europe par / Distribuido en Europe por / Vertrieb in Europe durch / Distribuito in Europe da / Gedistribueerd in Europe door / Distribuído na Europe pela / Innovation First Trading SARL, 21b rue Gabriel Lippmann L-5365 Munsbach Luxembourg +352 27 86 04 87. Distributed in Canada by / Distribué au Canada par / Distribuido en Canadá por / Vertrieb in Canada durch / Distribuito in Canada da / Gedistribueerd in Canada door / Distribuído no Canadá pela / Innovation First Trading, Inc., 6725 W. FM 1570, Greenville, Texas 75402, U.S.A.
www.hexbug.com/contact

PLEASE KEEP THESE INSTRUCTIONS.
Veuillez conserver le mode d'emploi./Por favor conserve la guía de instrucciones./Diese Anleitung bitte aufbewahren./-Conservare queste istruzioni.

A SUBSIDIARY OF **INNOVATION FIRST®** INTERNATIONAL

⚠ WARNING:
CHOKING HAZARD-Small parts.
Not for children under 3 years.



Warning: CHOKING HAZARD – Small parts. DO NOT put in nose or mouth.
Avertissement: RISQUE D'ASPHYXIE – Ce produit contient de petits éléments. NE PAS mettre dansle nez ou la bouche
Advertencia: RIESGO DE ASFIXIA – Contiene piezas pequeñas. NO lo meta en la nariz o la boca.
Achtung: ERSTICKUNGSGEFAHR – Kleinteile. NICHT in die Nase oder den Mund geben.
Attenzione: RISCHIO DI SOFFOCAMENTO – Pezzi piccoli. NON mettere nel naso o nella bocca.

⚠ AVERTISSEMENT:
RISQUE D'ÉTOUFFEMENT- Comporte de petites pièces. Ne convient pas aux enfants de moins de 3 ans.

⚠ ADVERTENCIA:
RIESGO DE ASFIXIA- Pequeñas partes. No para niños menores de 3 años.

BUILD NOTES | CONSTRUIRE NOTES:

406-4206-750 Rev5

HEXCALATOR
406-4206
LOT #

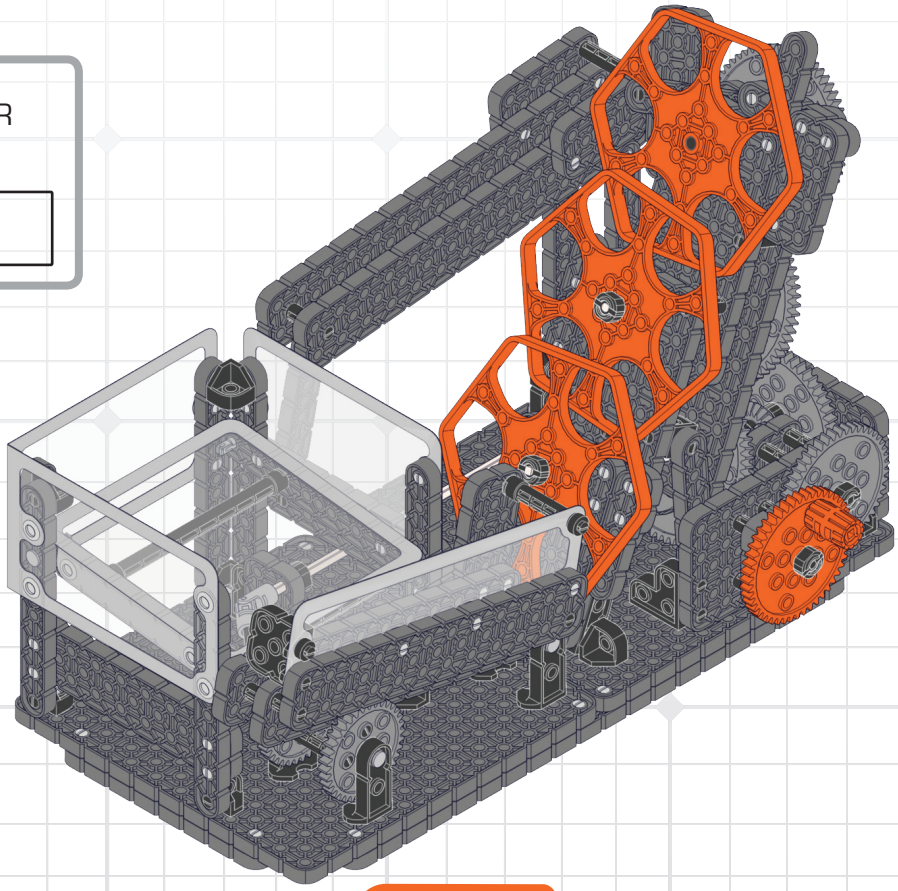

VEX® ROBOTICS

NEED HELP?
¿NECESITAS AYUDA?
BESOIN D'AIDE?
SERVE AIUTO??
HILFE?
HULP NODIG?
POTRZEBUJESZ POMOCY?

WWW.VEX.COM/HELP