VEX®
ROBOTICS

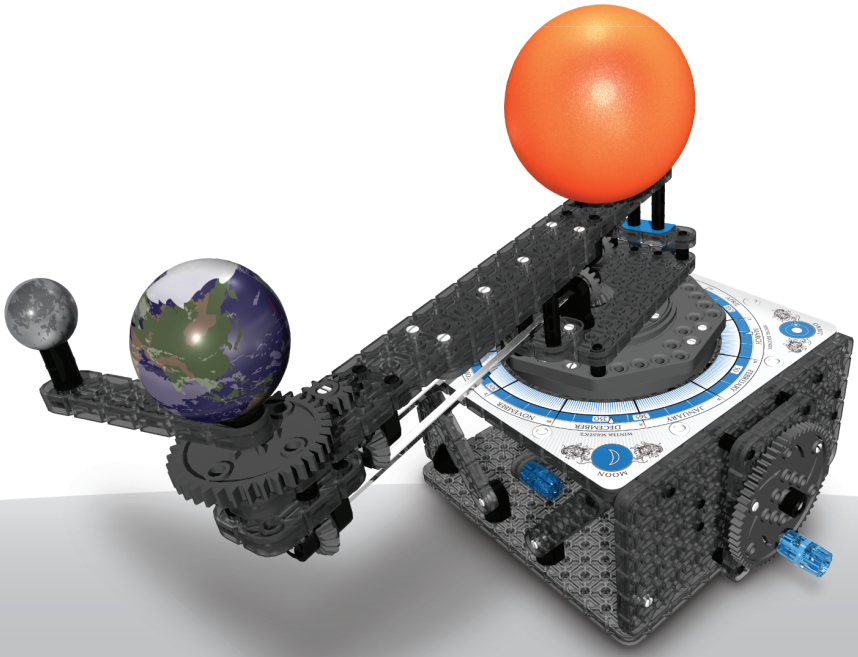

HEXBUG®

ORBIT™

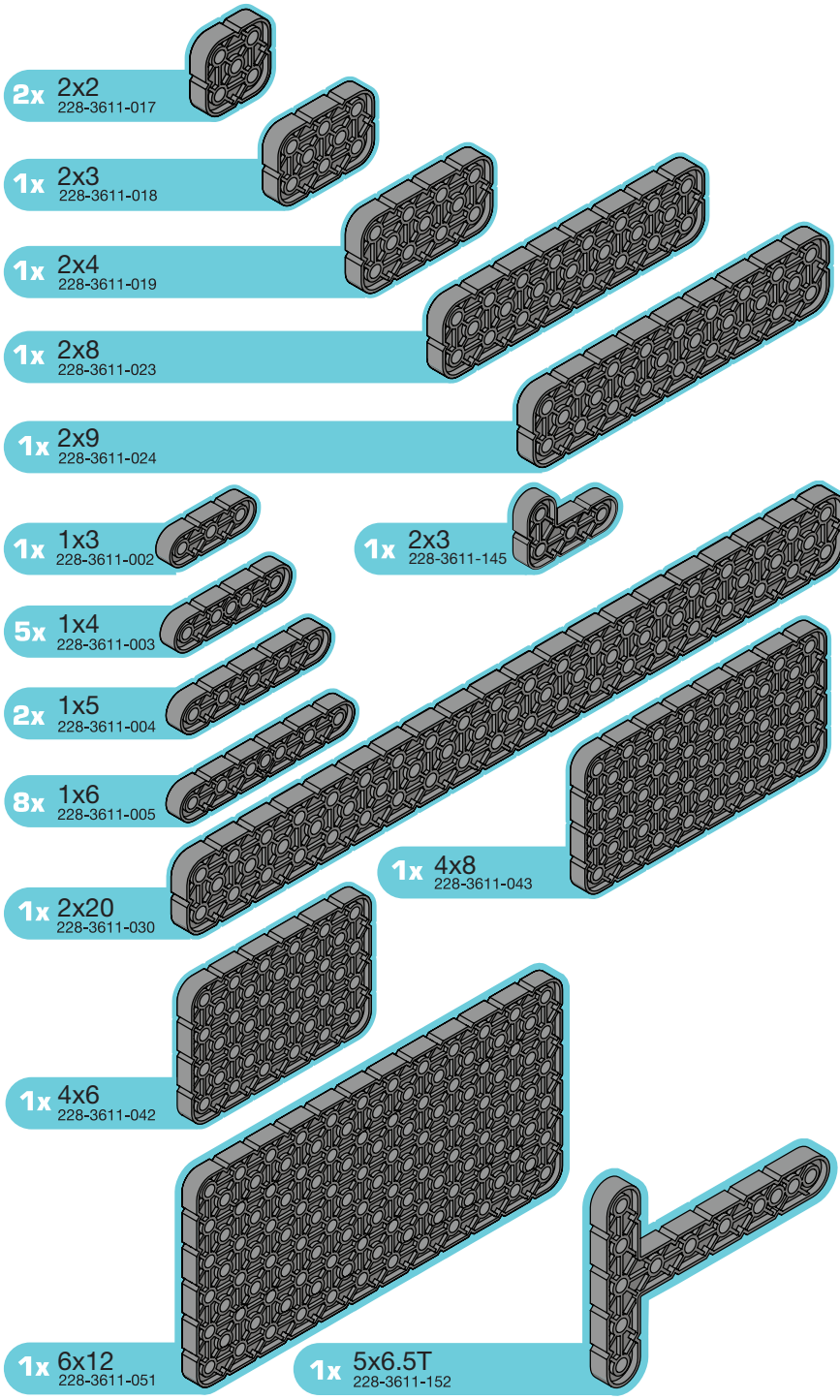
2x 2x2
228-3611-017
1x 2x3
228-3611-018
1x 2x4
228-3611-019
1x 2x8
228-3611-023
1x 2x9
228-3611-024
1x 1x3
228-3611-002
1x 2x3
228-3611-145
5x 1x4
228-3611-003
2x 1x5
228-3611-004
8x 1x6
228-3611-005
1x 4x8
228-3611-043
1x 2x20
228-3611-030
1x 4x6
228-3611-042
1x 6x12
228-3611-051
1x 5x6.5T
228-3611-152

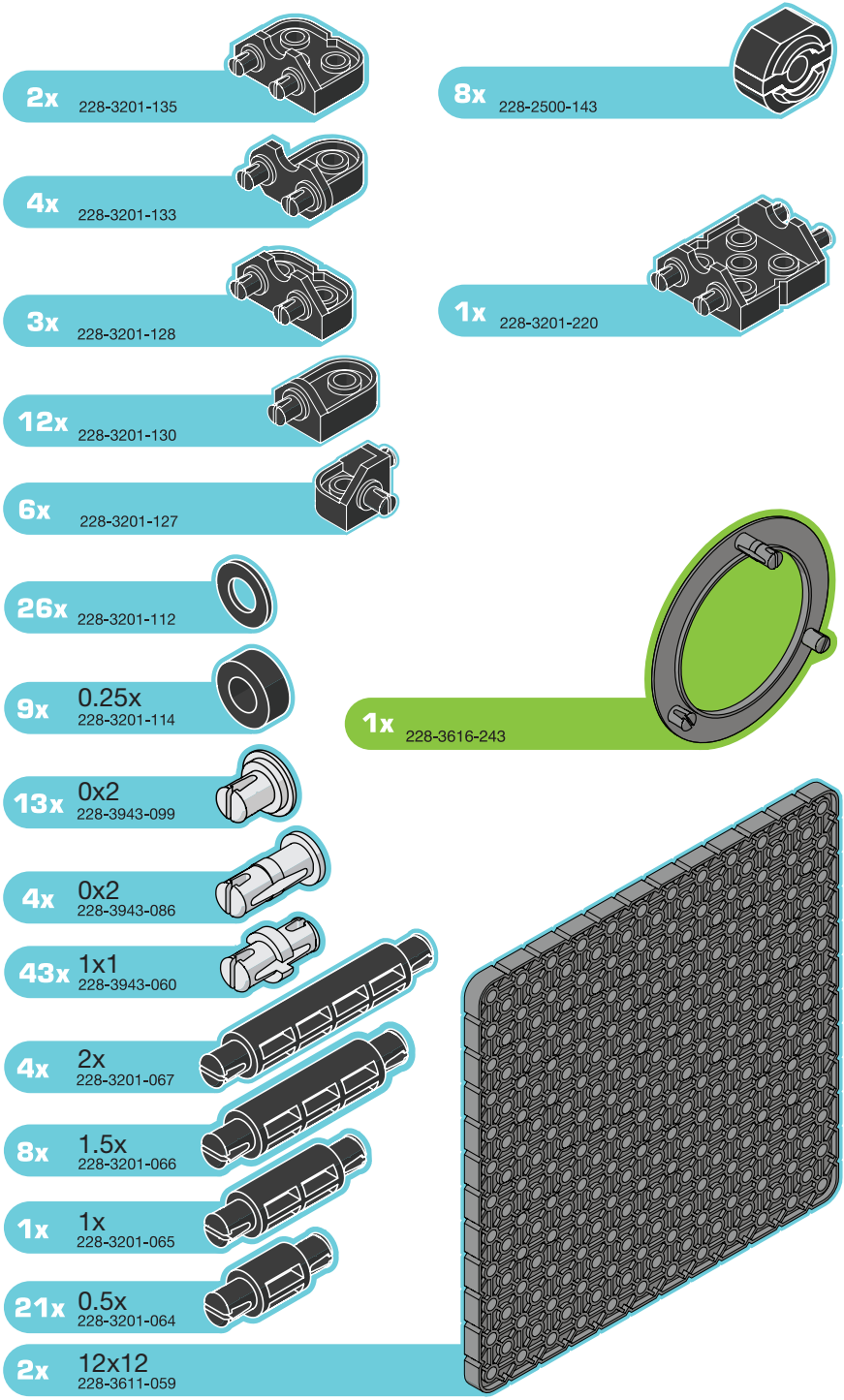
2x 228-3201-135
8x 228-2500-143
4x 228-3201-133
3x 228-3201-128
1x 228-3201-220
12x 228-3201-130
6x 228-3201-127
26x 228-3201-112
1x 228-3616-243
9x 0.25x 228-3201-114
13x 0x2 228-3943-099
4x 0x2 228-3943-086
43x 1x1 228-3943-060
4x 2x 228-3201-067
8x 1.5x 228-3201-066
1x 1x 228-3201-065
21x 0.5x 228-3201-064
2x 12x12 228-3611-059

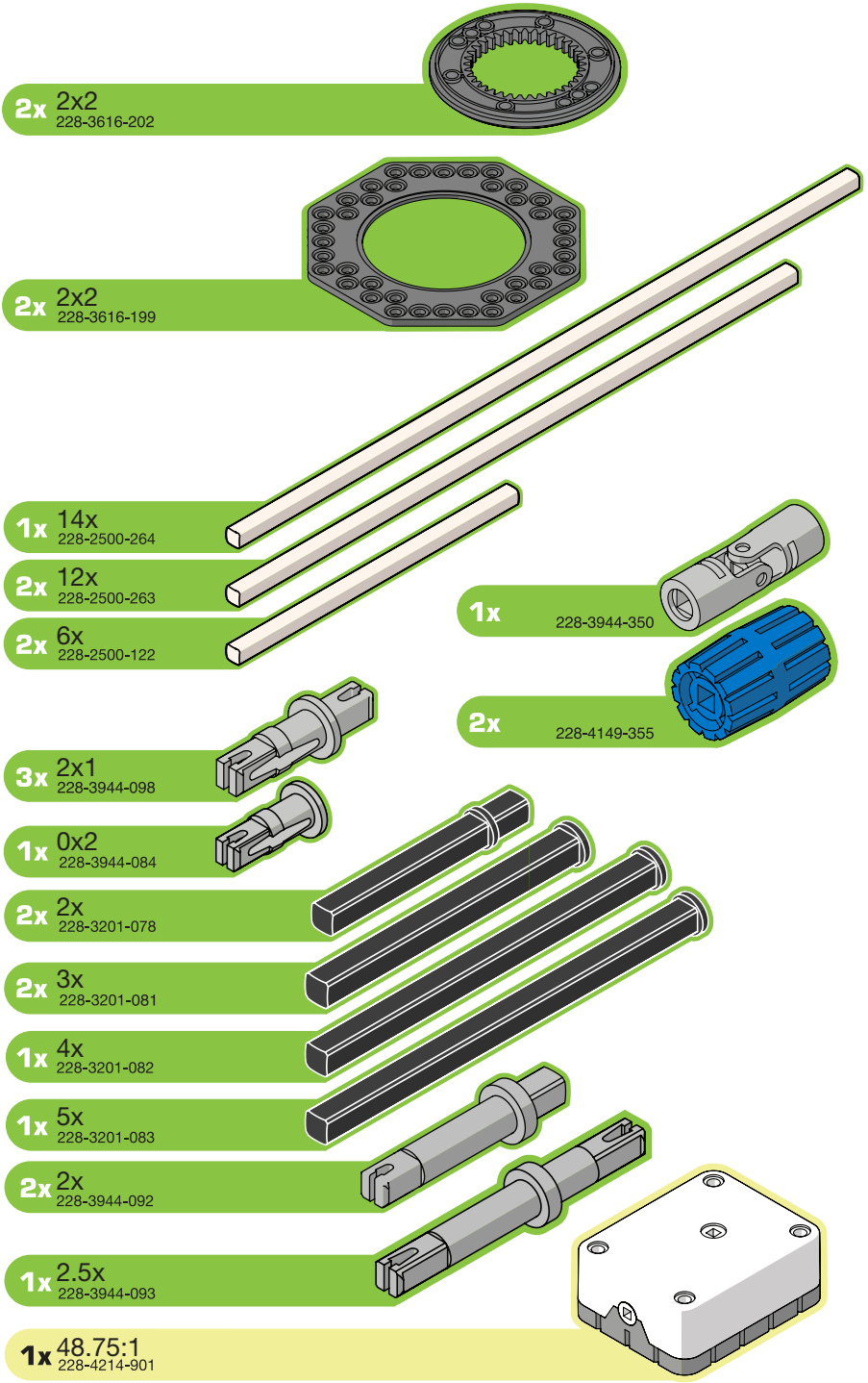
2x 2x2
228-3616-202
2x 2x2
228-3616-199
1x 14x
228-2500-264
2x 12x
228-2500-263
2x 6x
228-2500-122
1x
228-3944-350
2x
228-4149-355
3x 2x1
228-3944-098
1x 0x2
228-3944-084
2x 2x
228-3201-078
2x 3x
228-3201-081
1x 4x
228-3201-082
1x 5x
228-3201-083
2x 2x
228-3944-092
1x 2.5x
228-3944-093
1x 48.75:1
228-4214-901

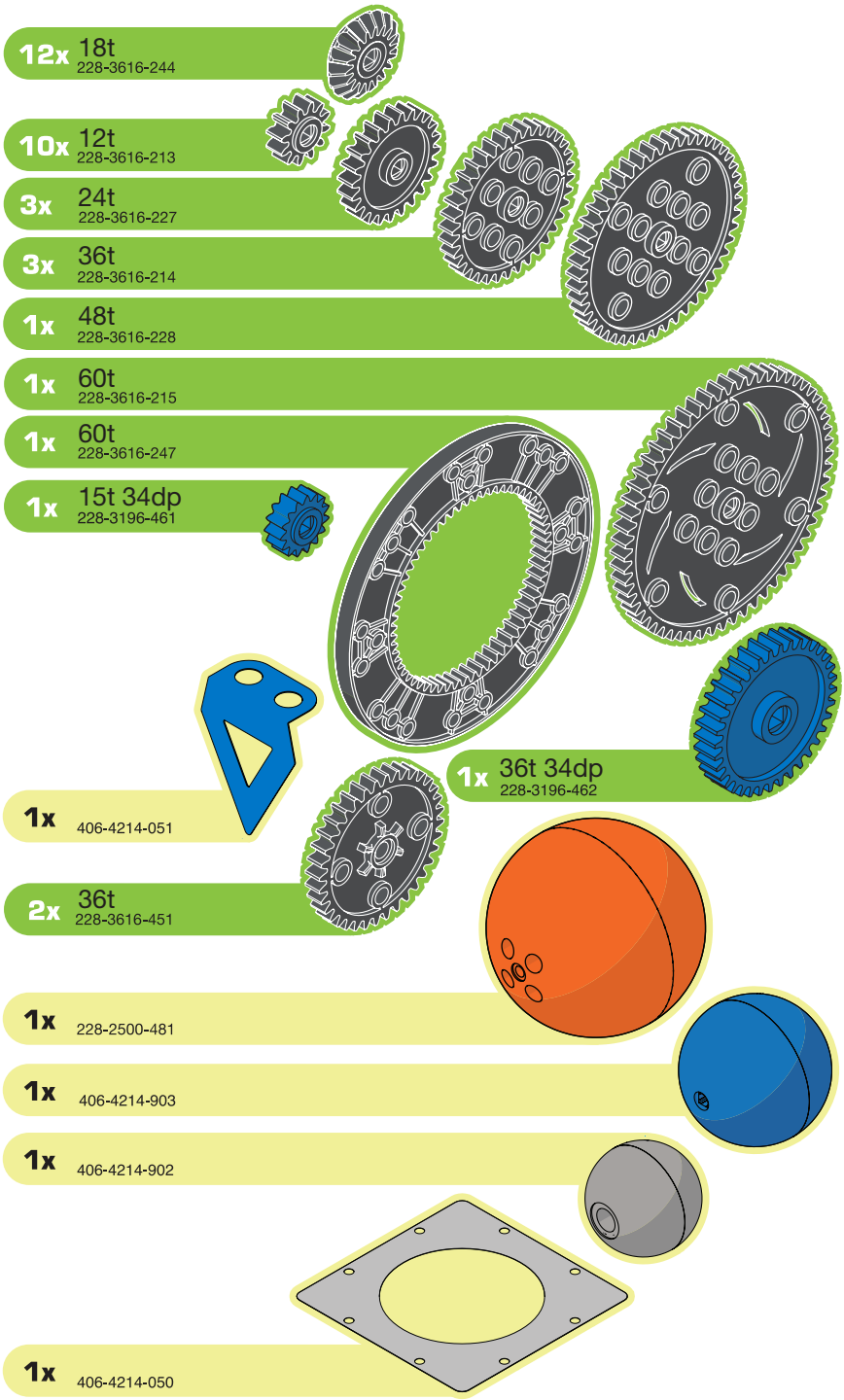
12x 18t
228-3616-244
10x 12t
228-3616-213
3x 24t
228-3616-227
3x 36t
228-3616-214
1x 48t
228-3616-228
1x 60t
228-3616-215
1x 60t
228-3616-247
1x 15t 34dp
228-3196-461
1x 36t 34dp
228-3196-462
1x 406-4214-051
2x 36t
228-3616-451
1x 228-2500-481
1x 406-4214-903
1x 406-4214-902
1x 406-4214-050



1

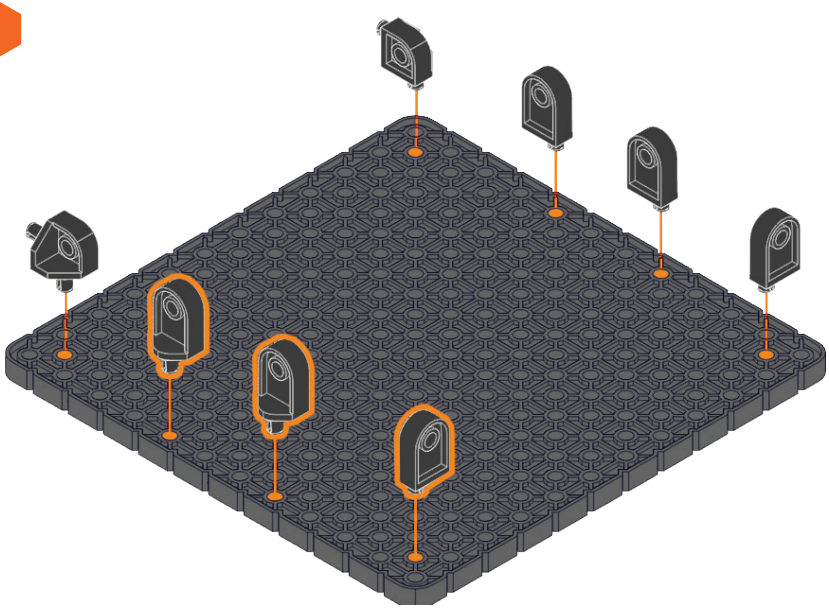

2

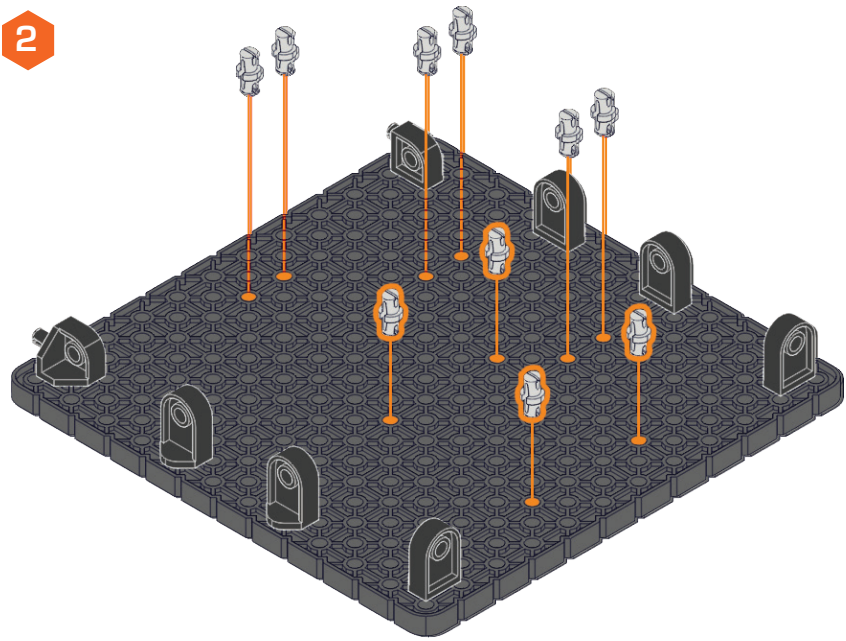

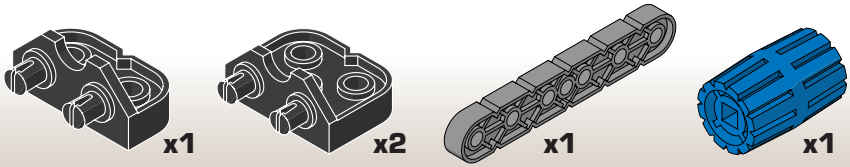

3

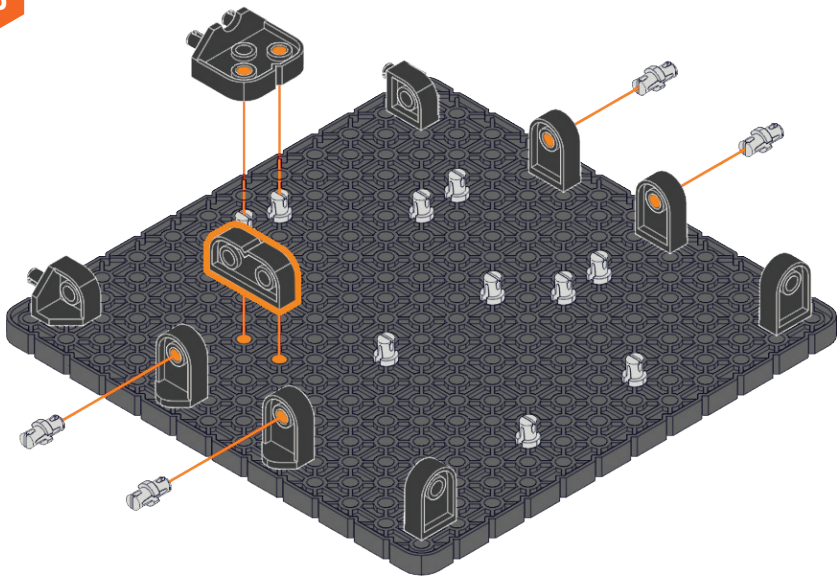

4

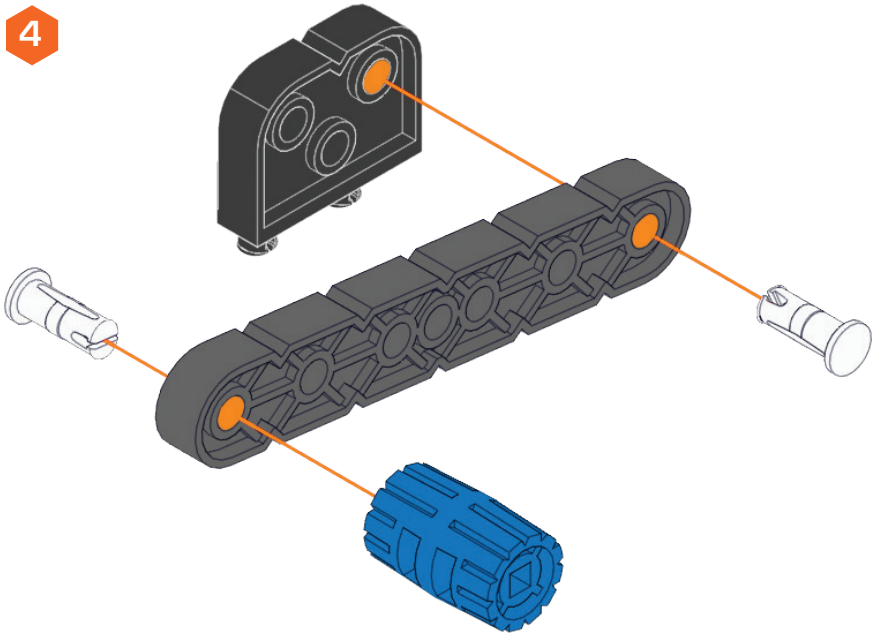

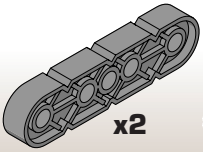

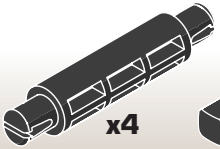

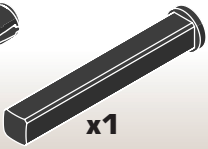

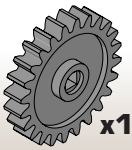

5

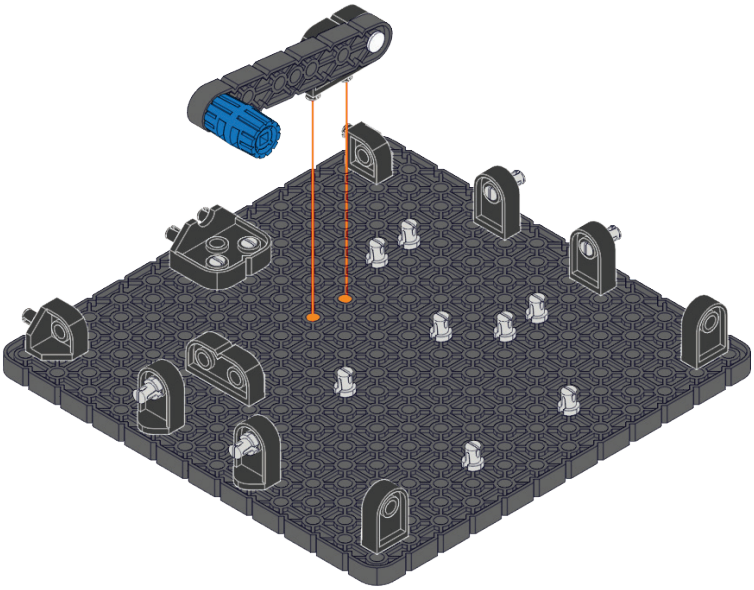

6

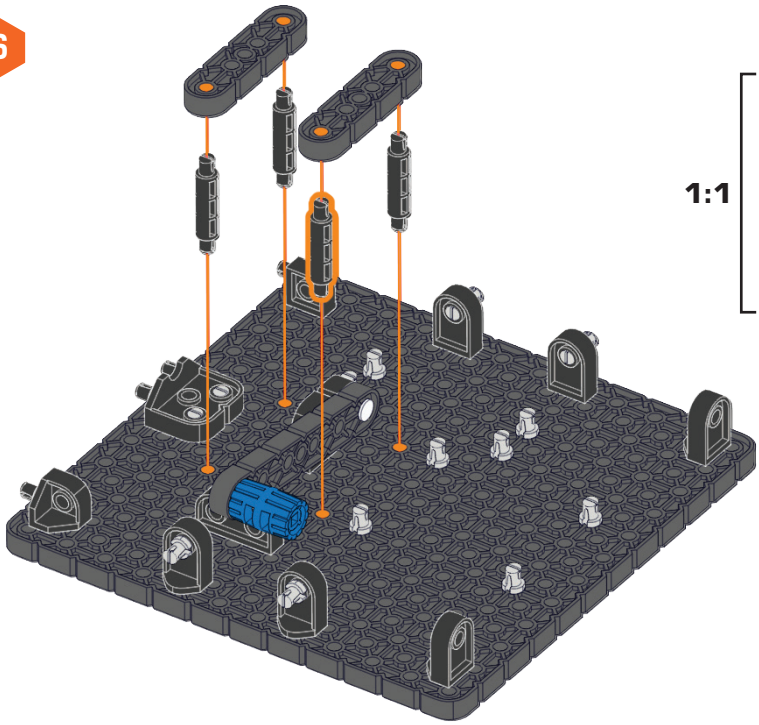





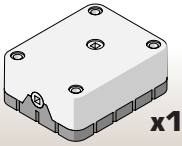

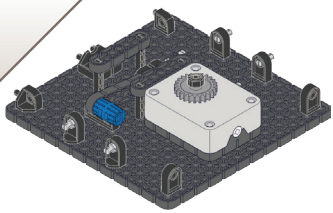

7

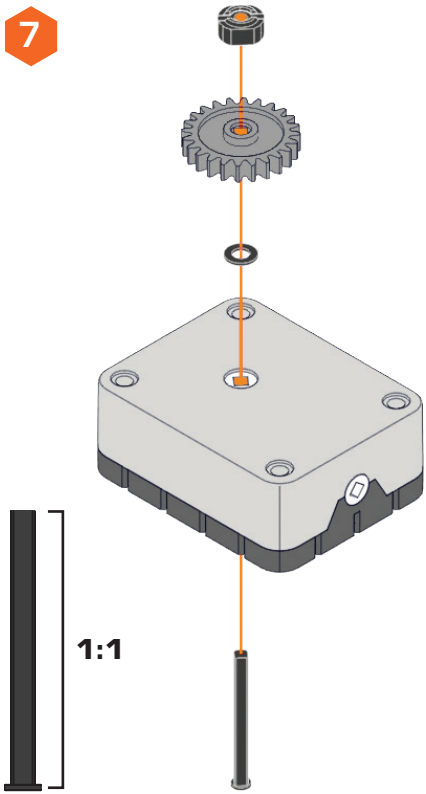

8

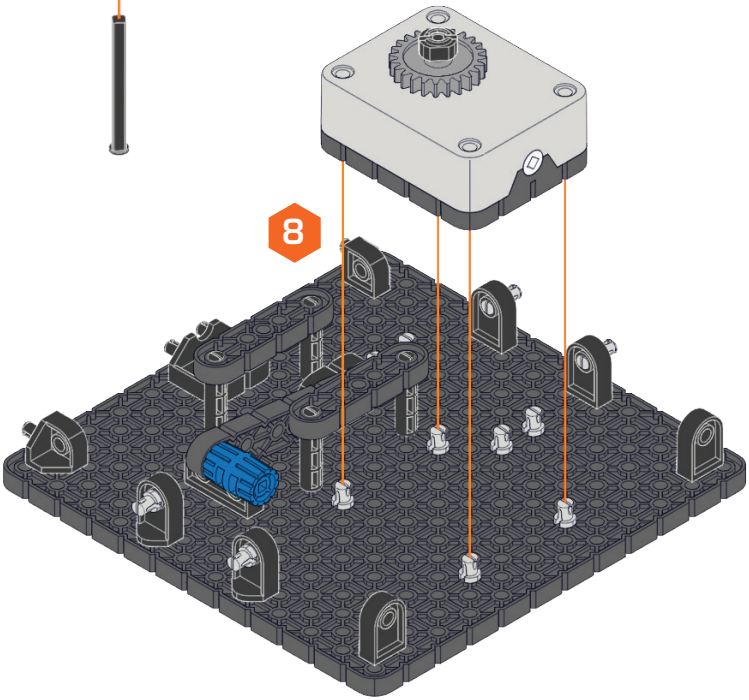

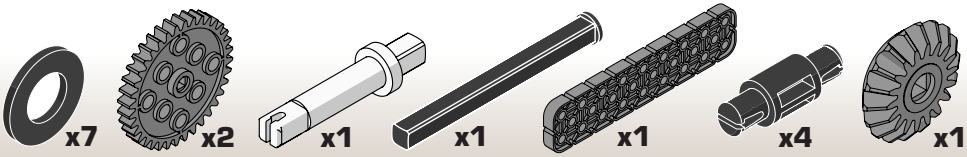

9

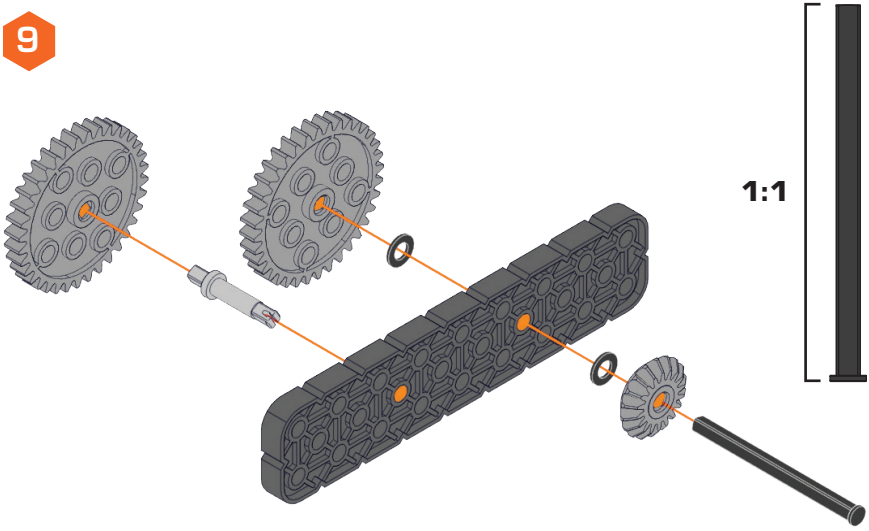

10

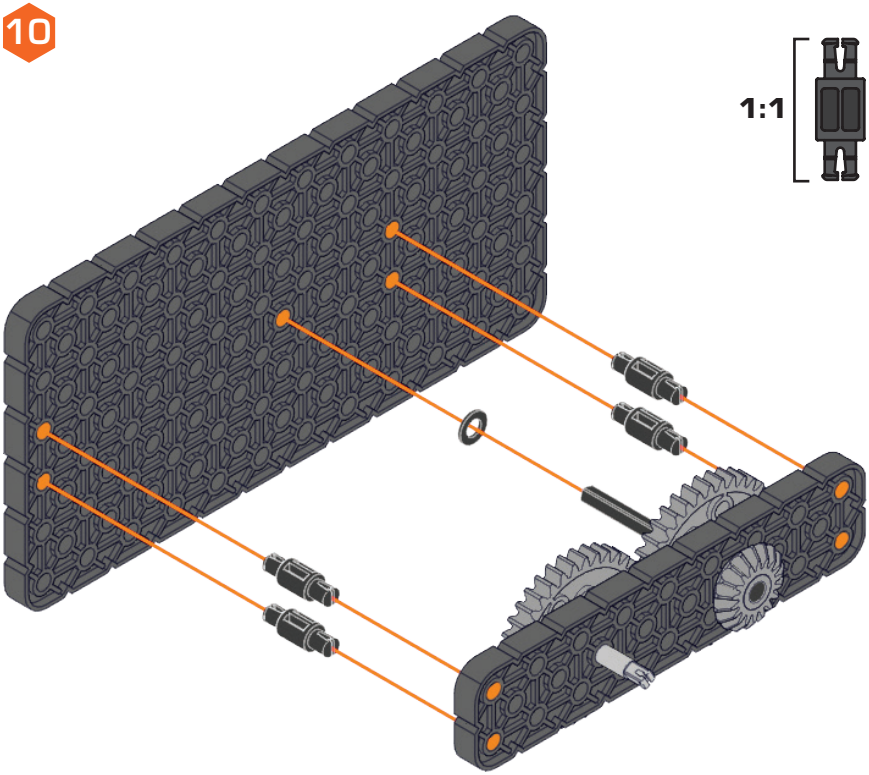

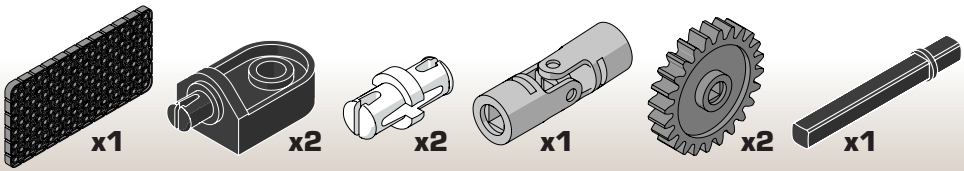

11

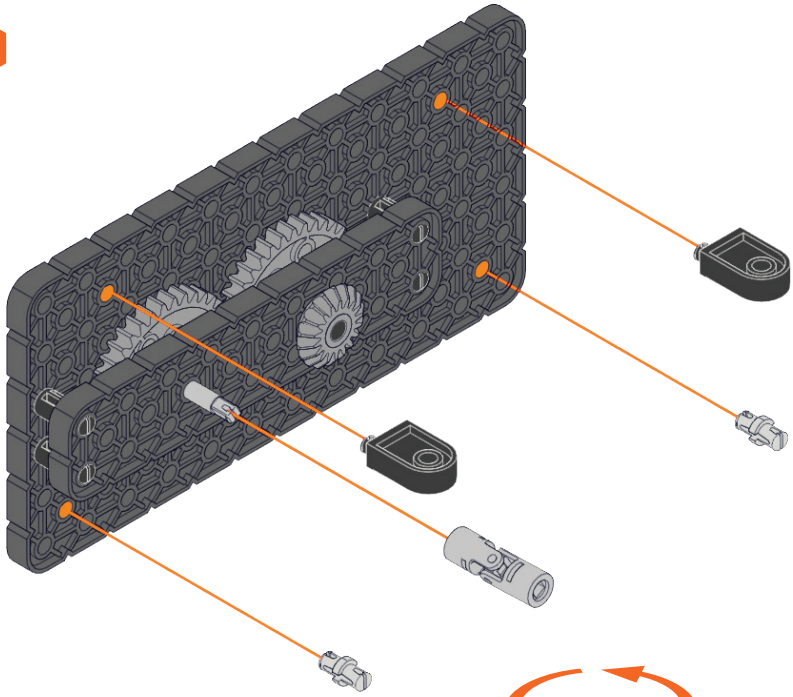



12

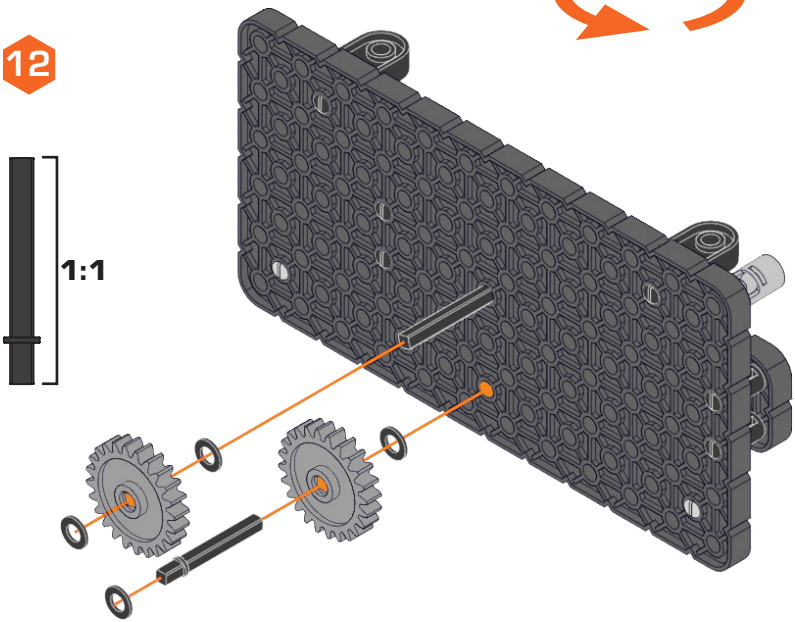



13

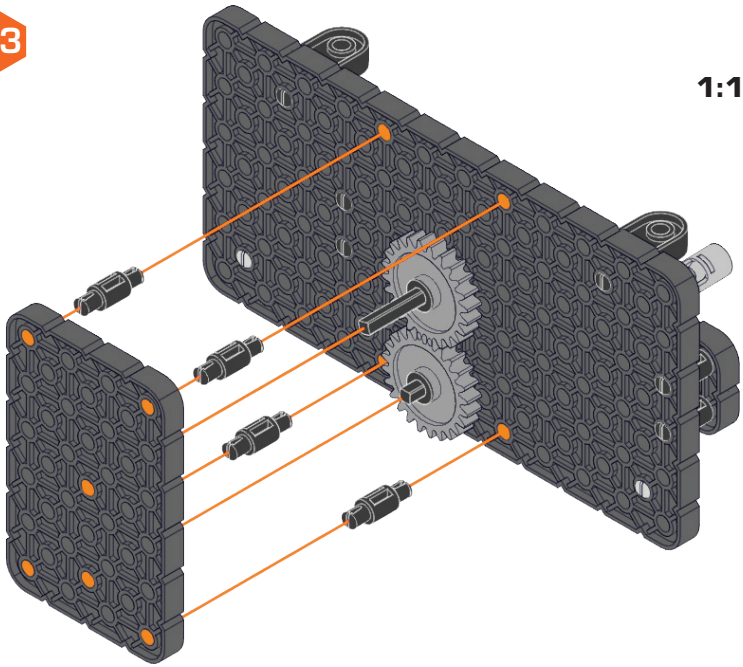

14

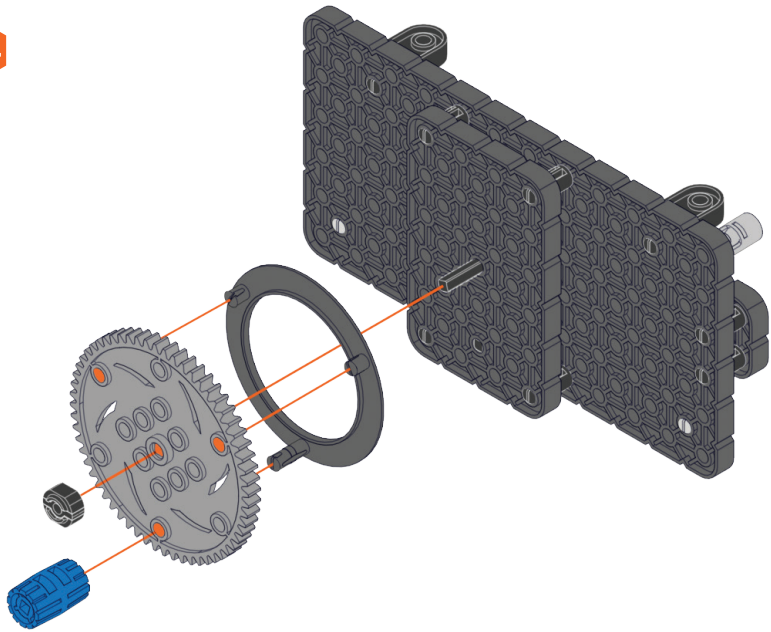



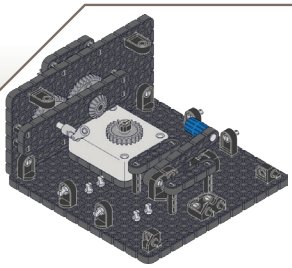

15

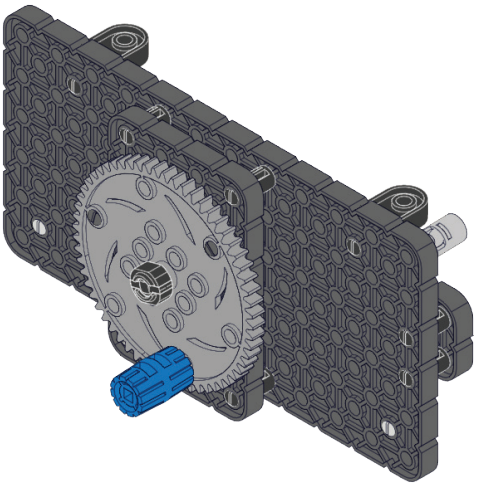

16

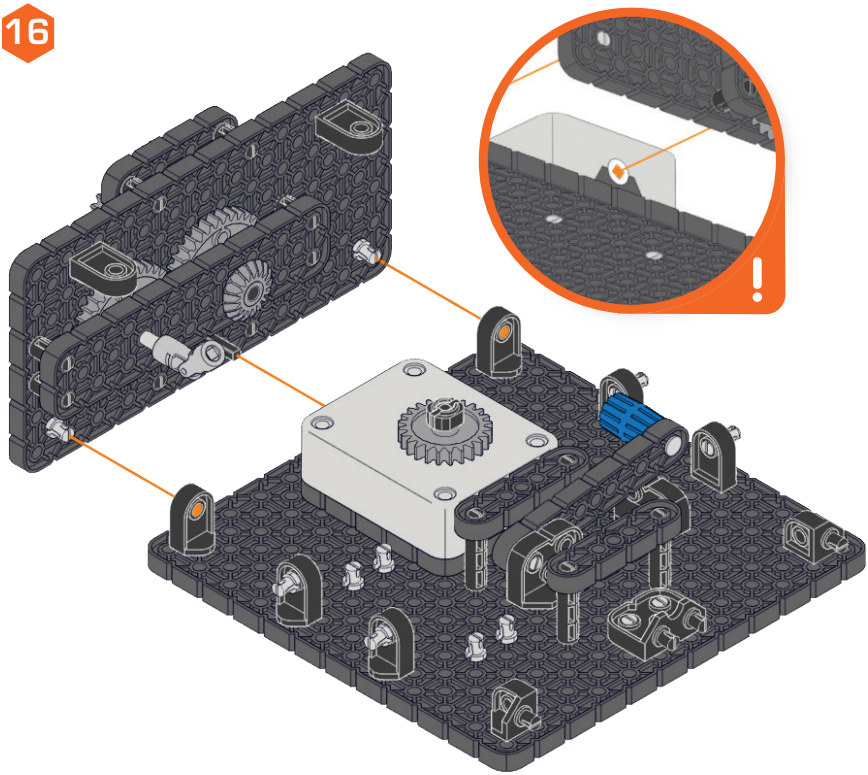

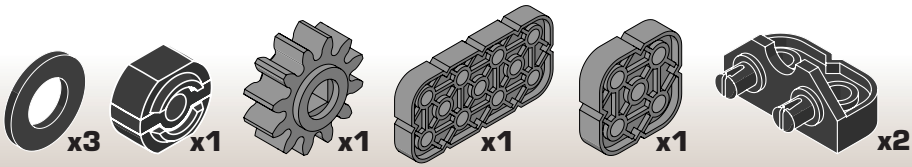

17

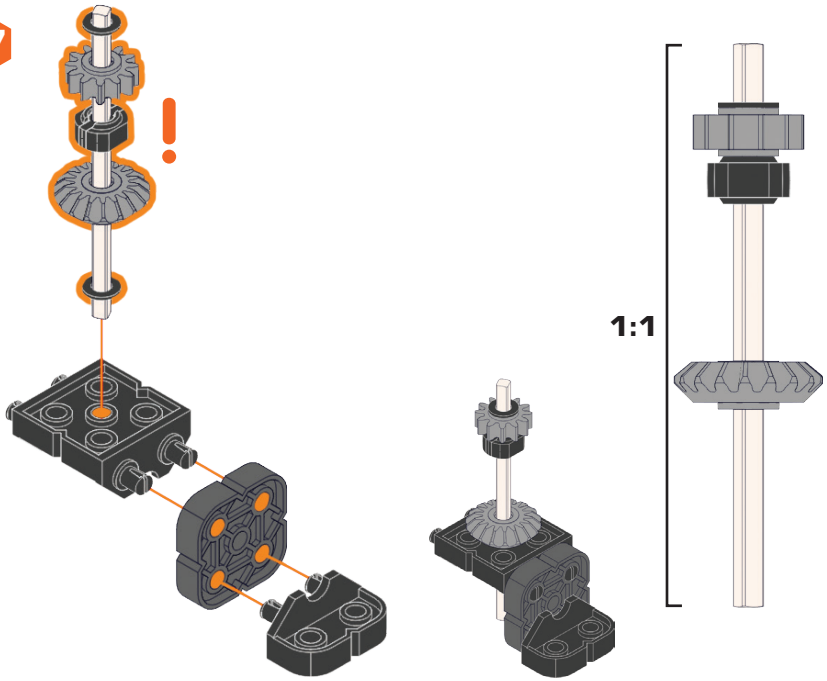

18

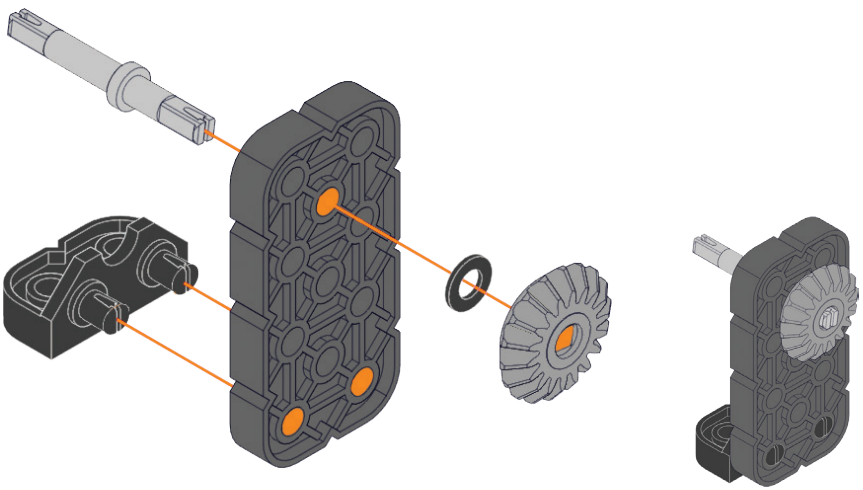

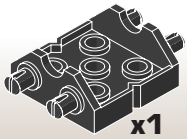



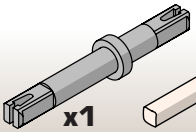

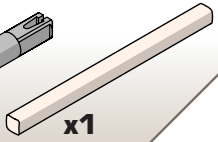

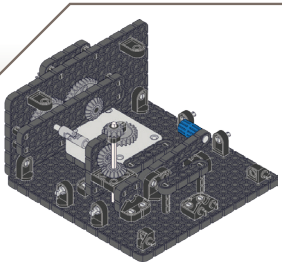

19

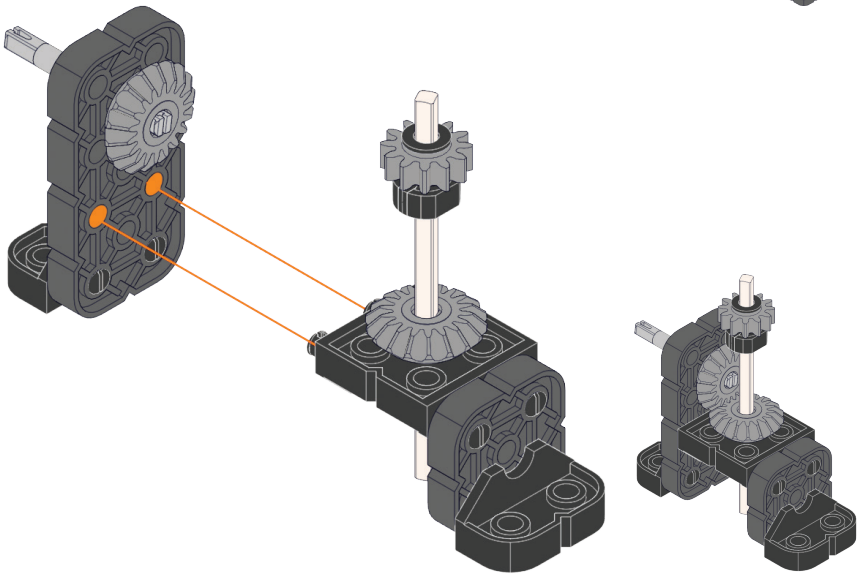

20

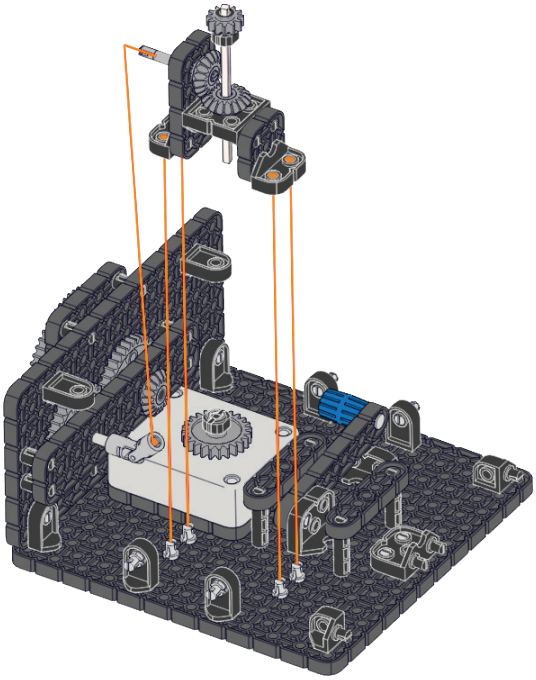

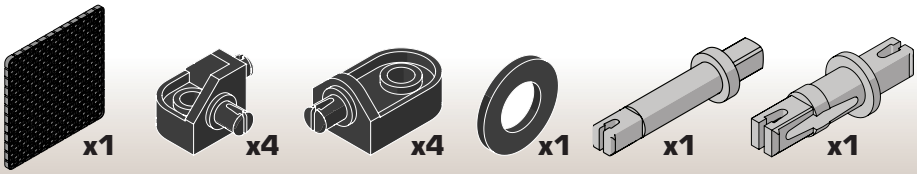

21

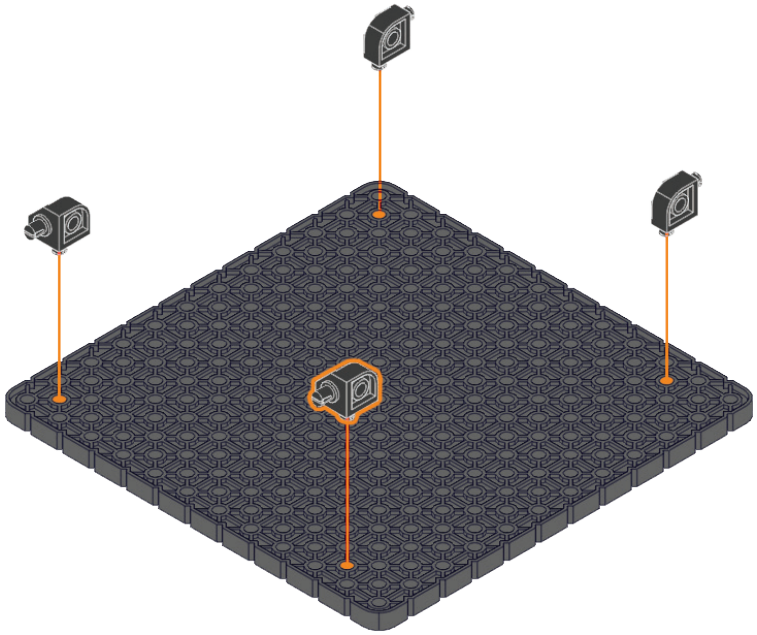

22

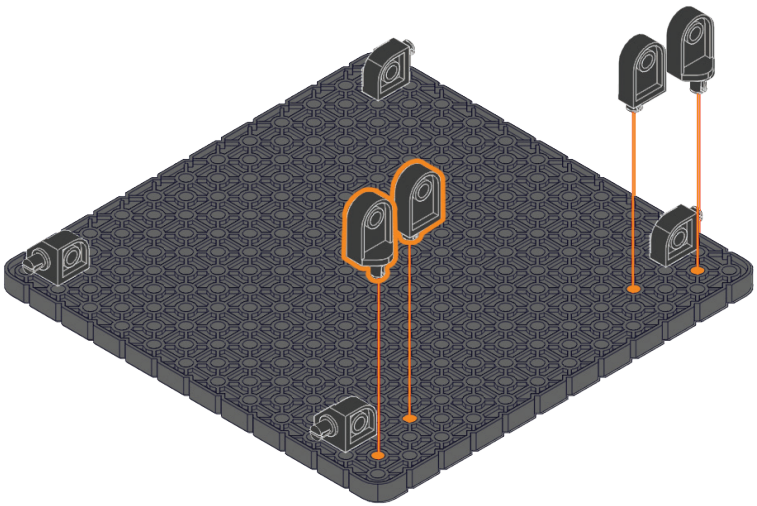

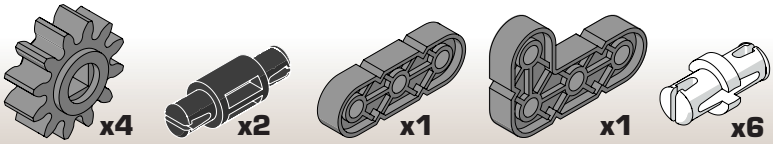

23

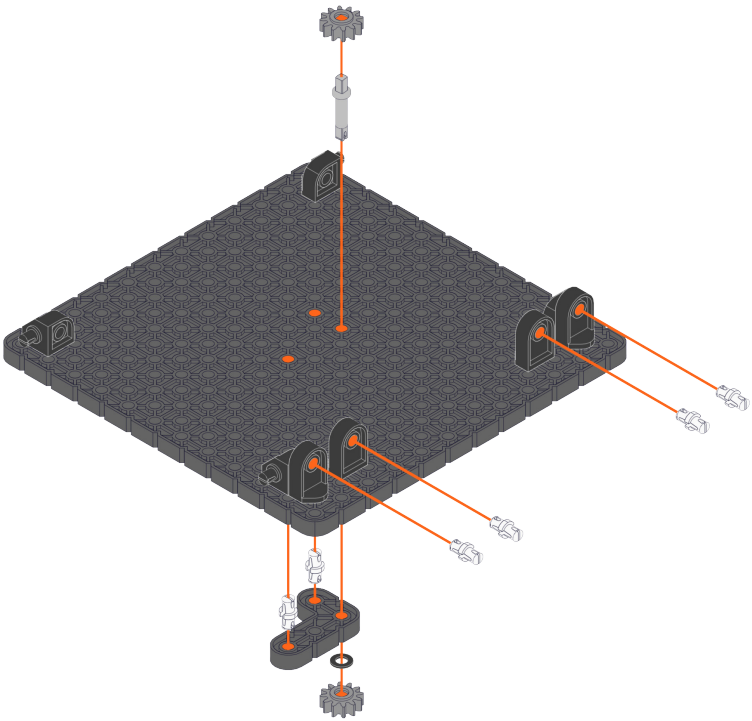

24

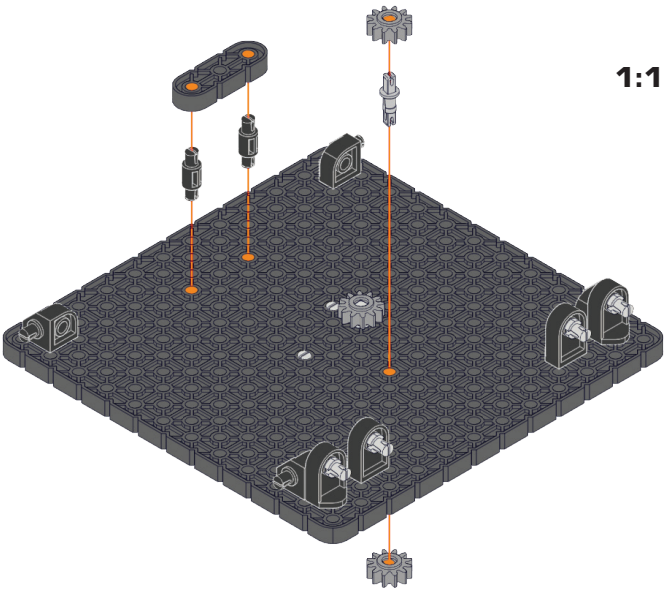

1:1

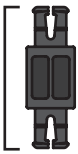

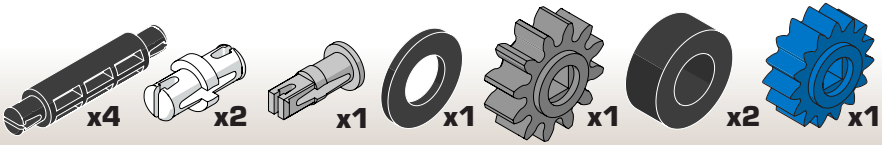

25

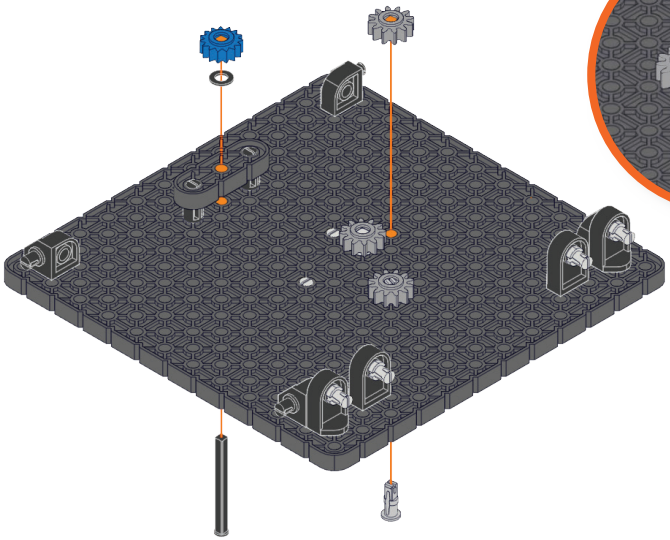



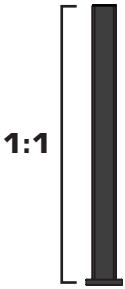

26

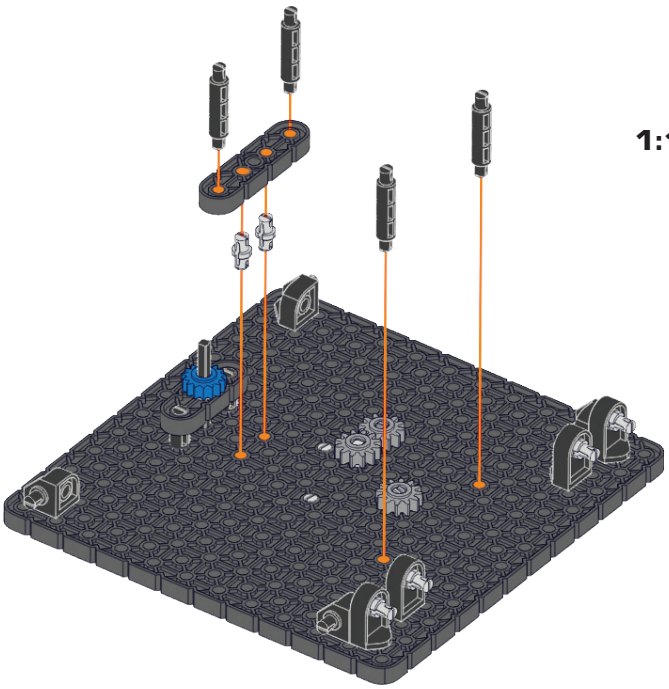

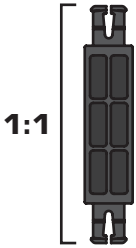

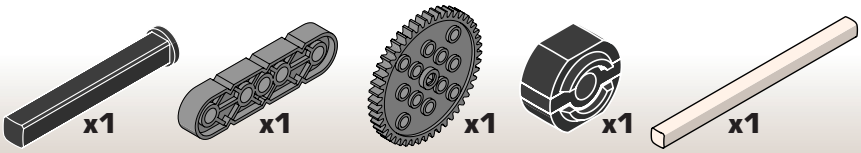

27

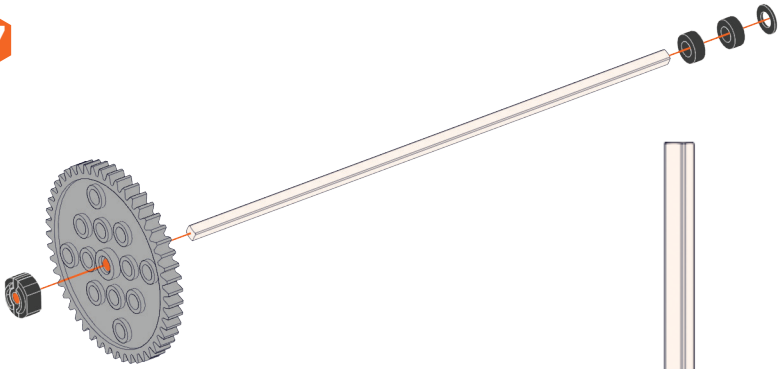

28

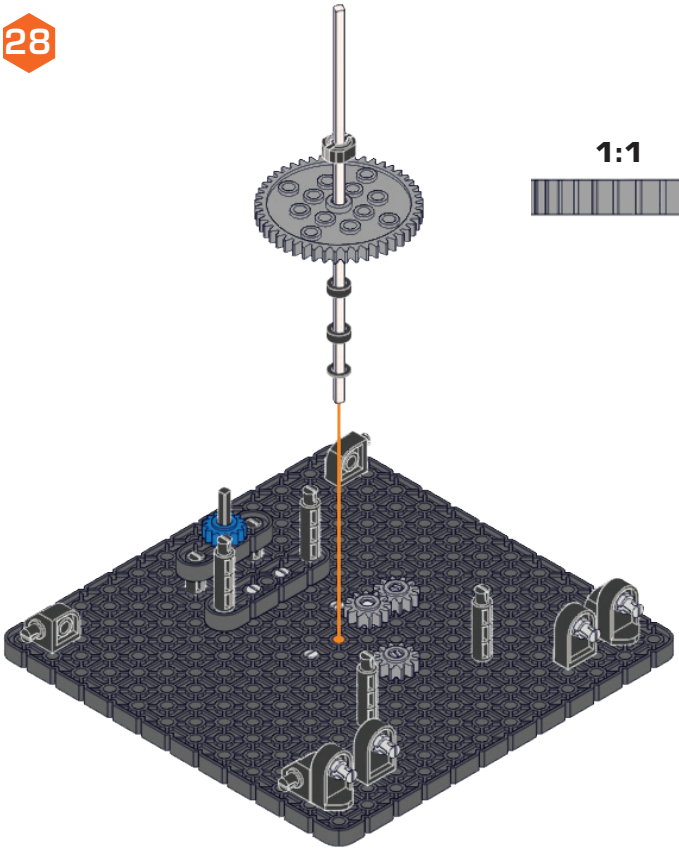

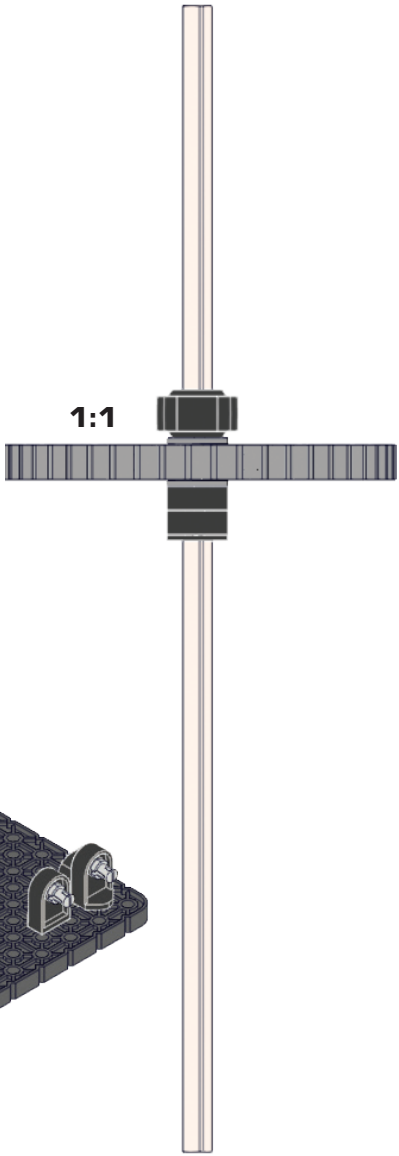

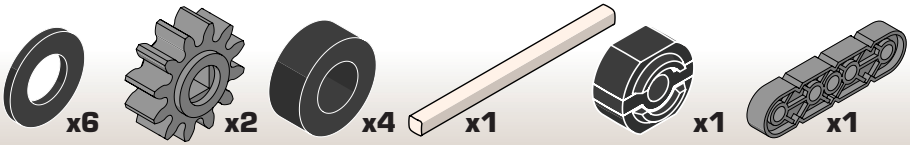

29

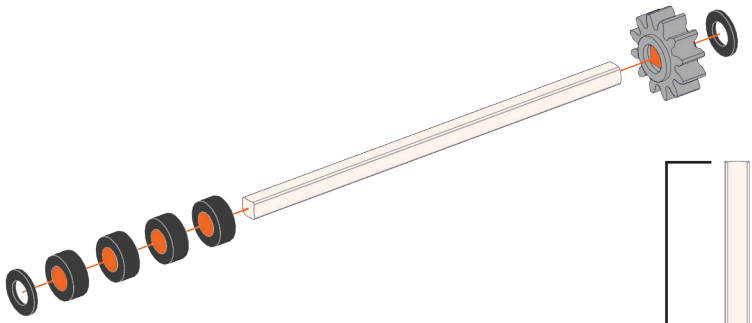

1:1

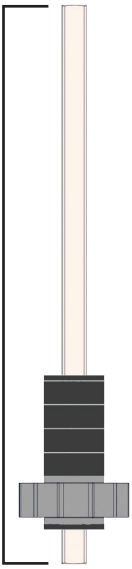

30

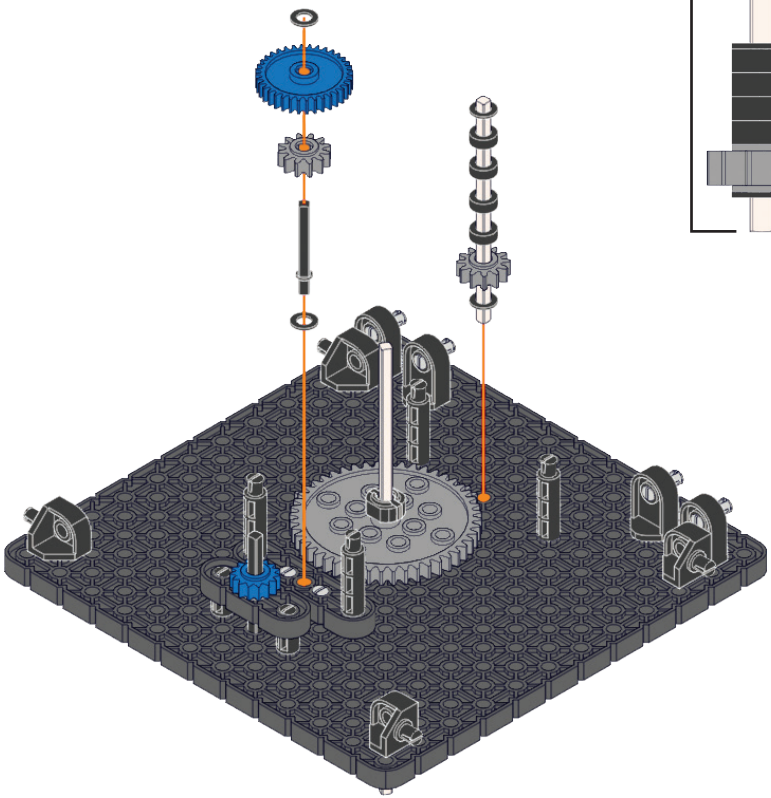

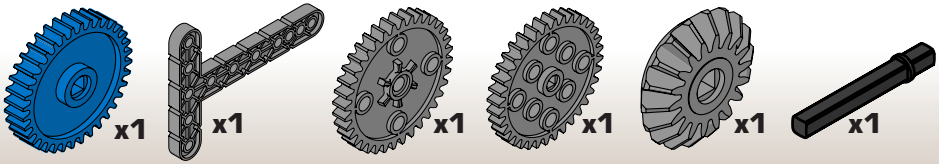

31

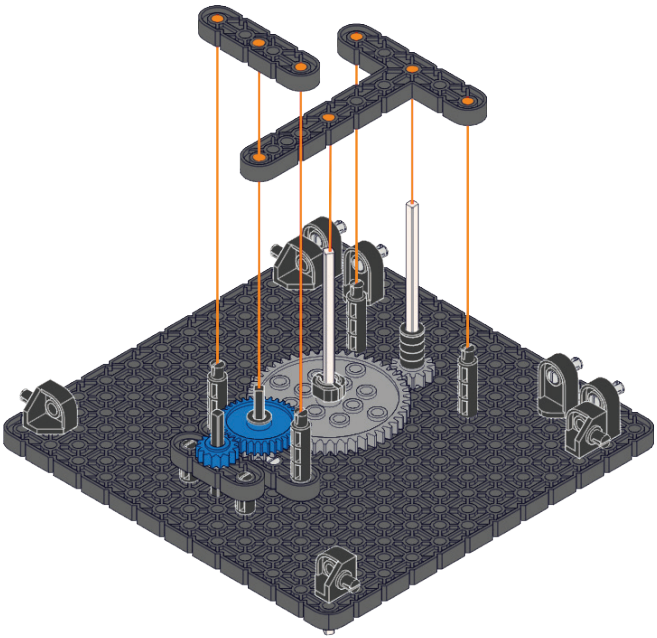

32

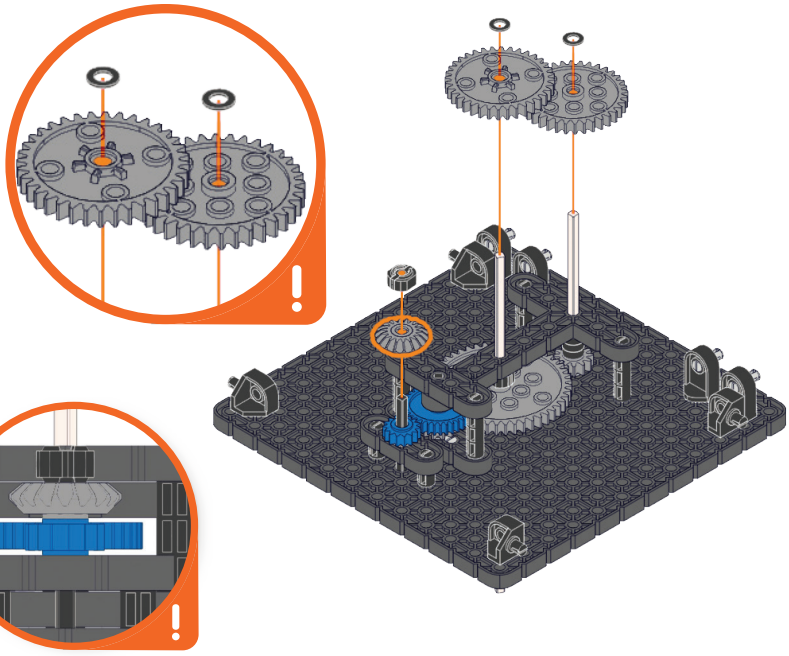

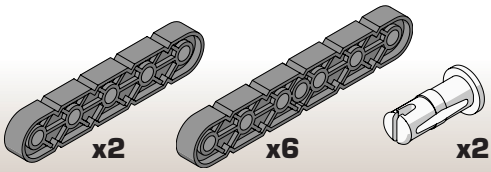

33

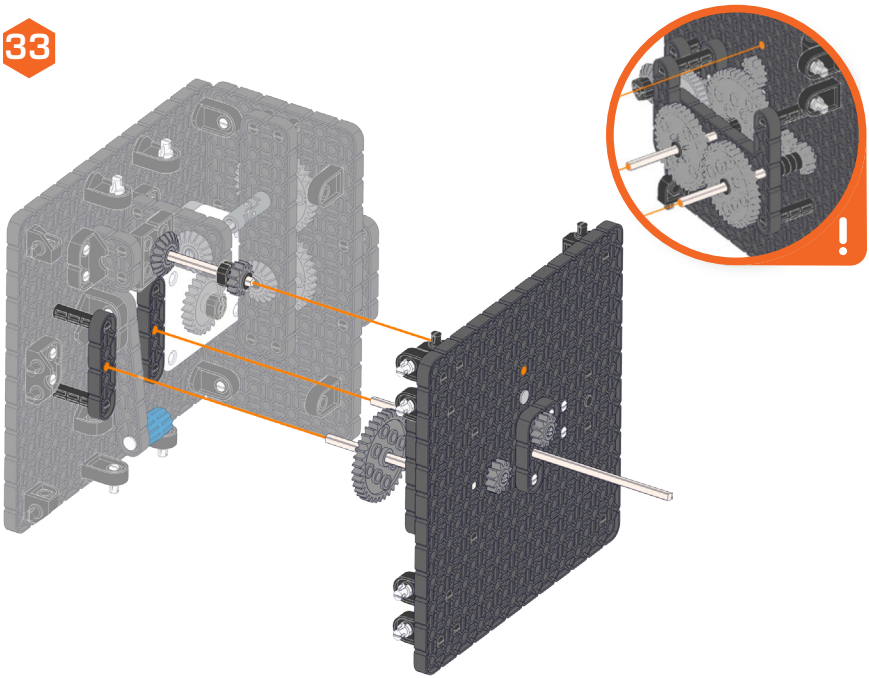

34

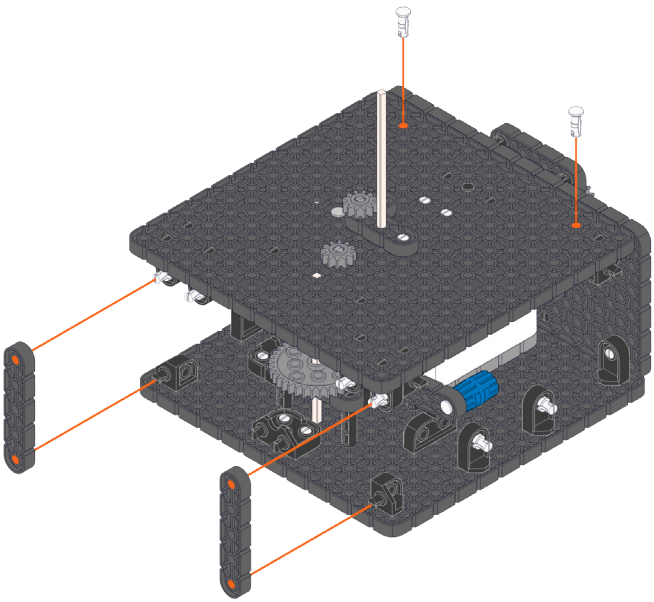

35

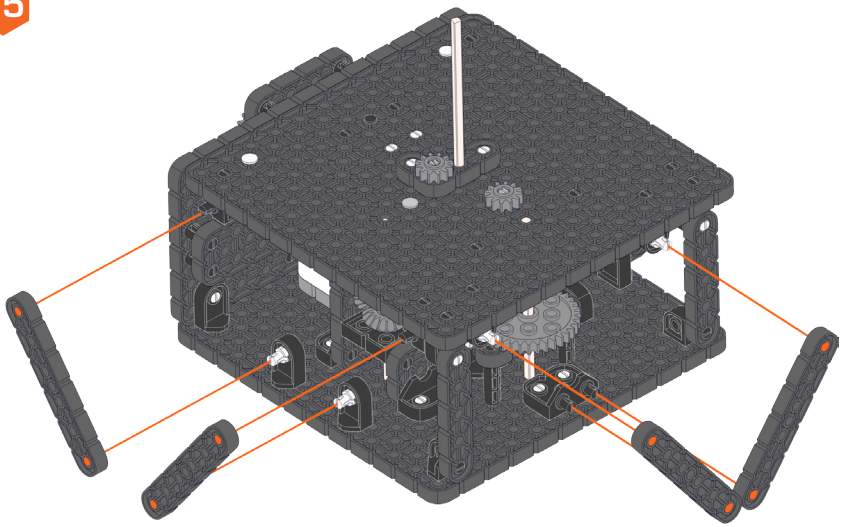

36

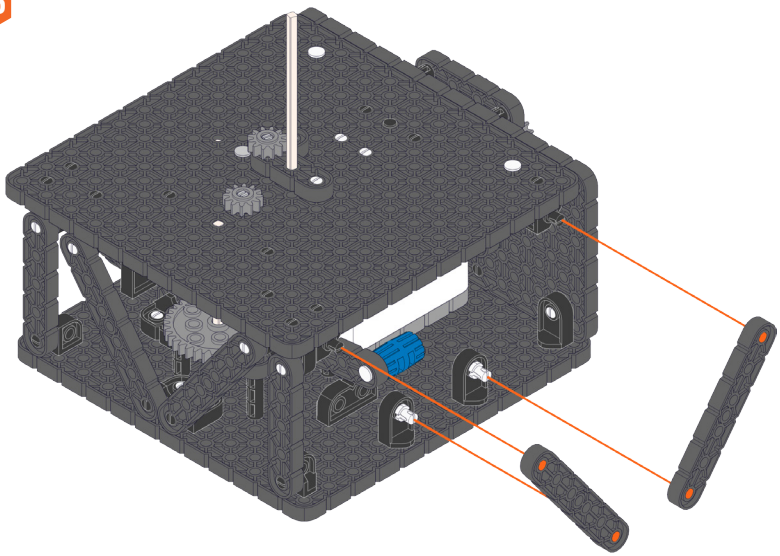


x13

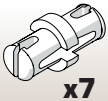
x7

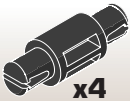
x4

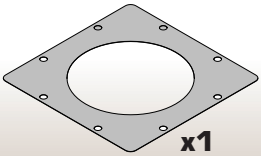
x1

37

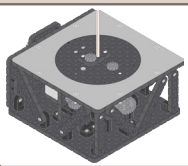

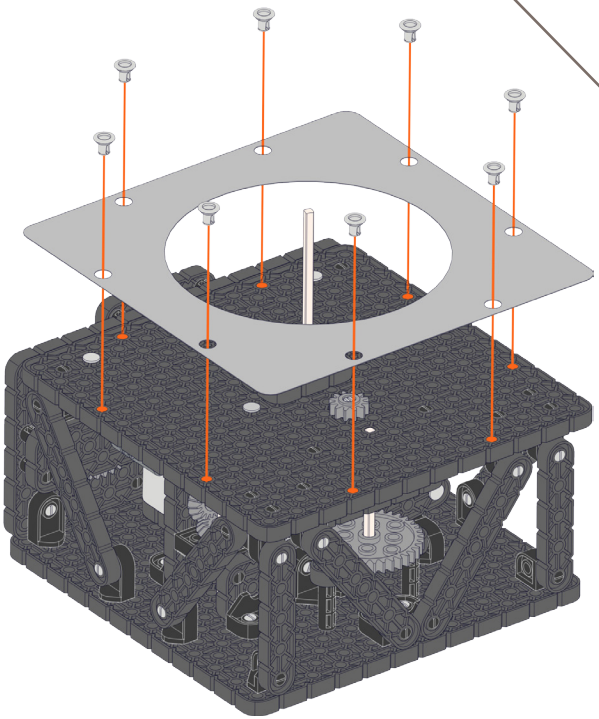

38

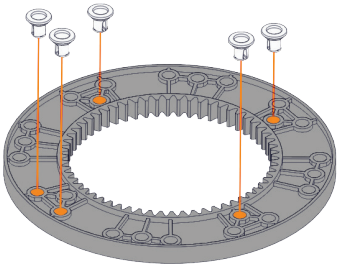

39

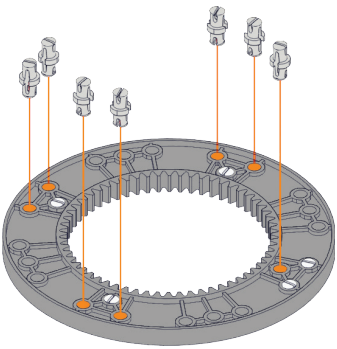

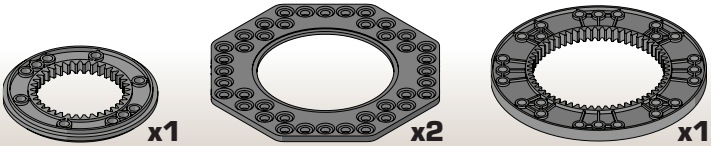

40

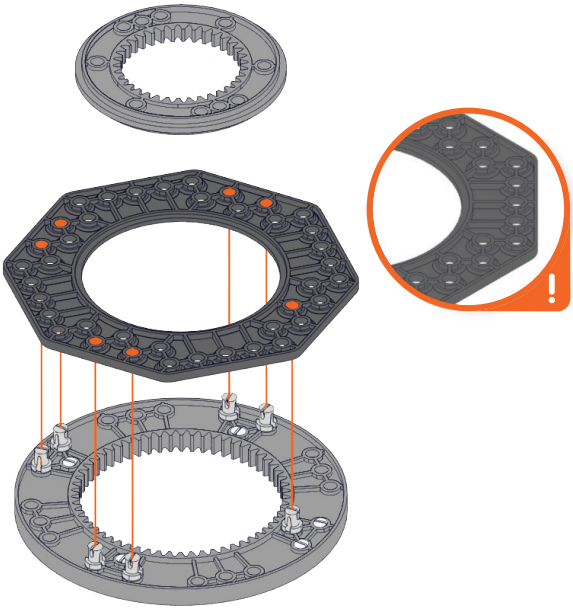

41

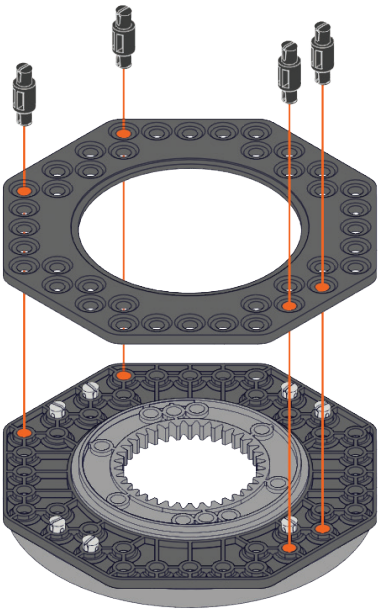

1:1

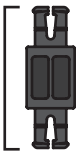

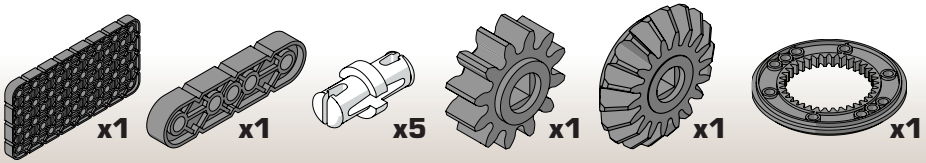

42

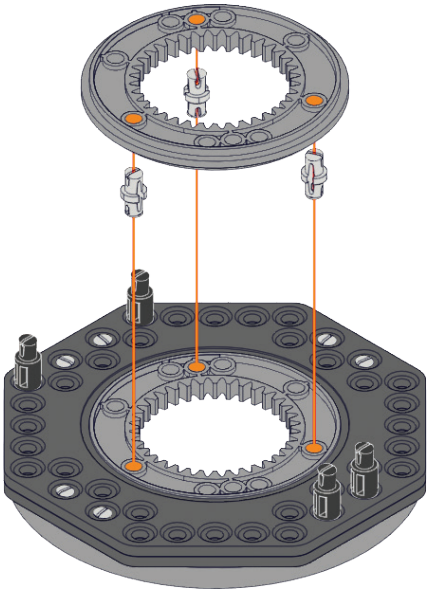

43

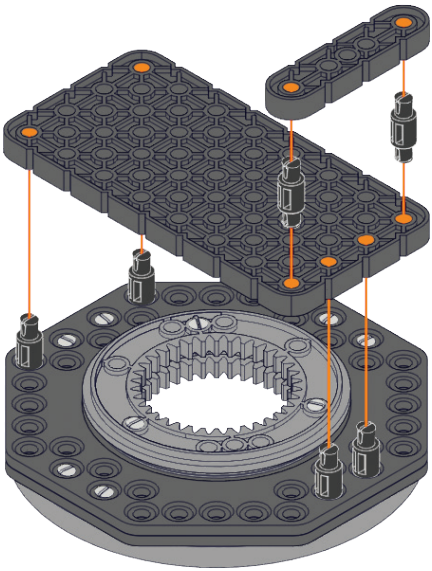

1:1

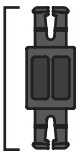

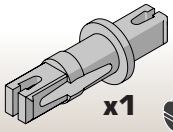

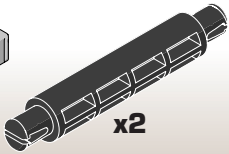

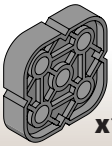



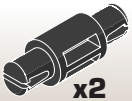

44

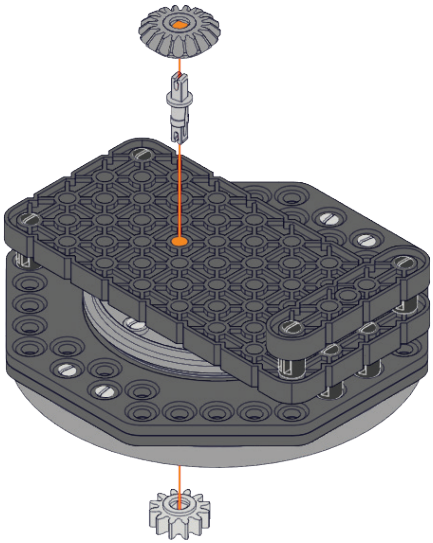

45

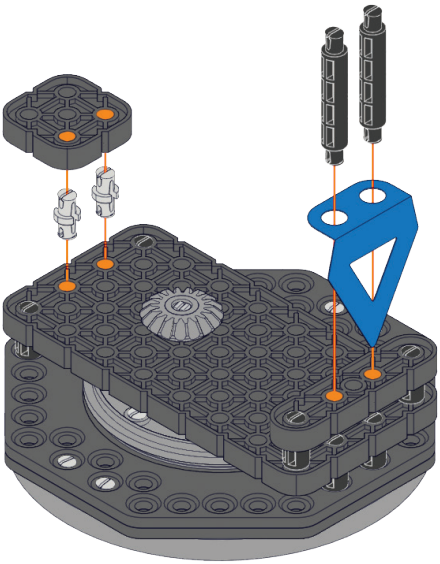

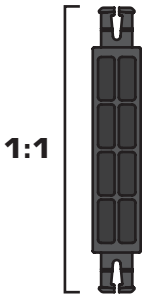


x1


x2

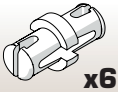
x6

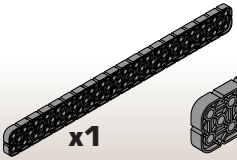
x1

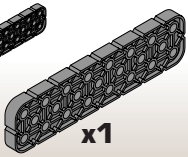
x1

46

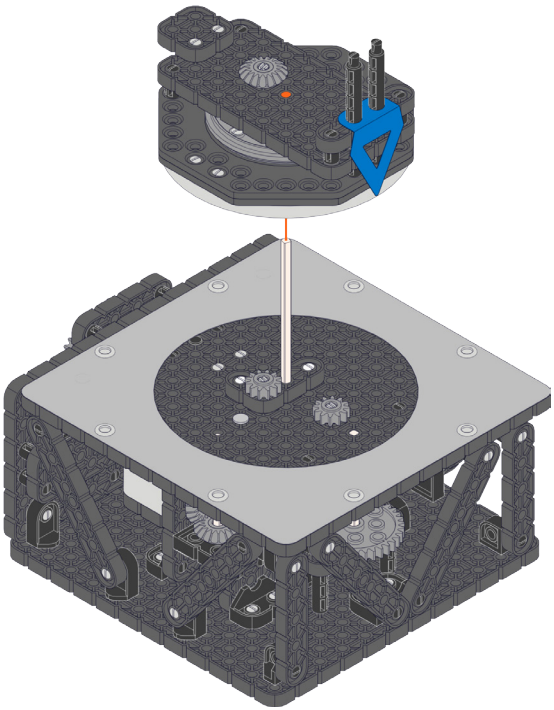

47

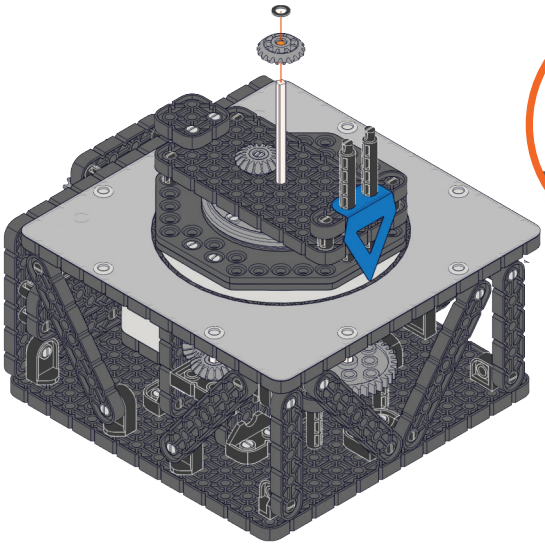

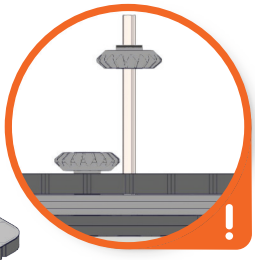

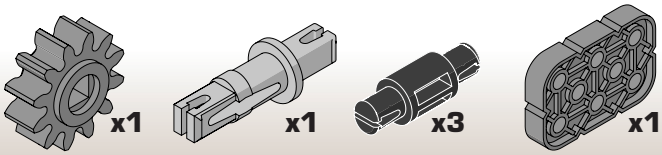

48

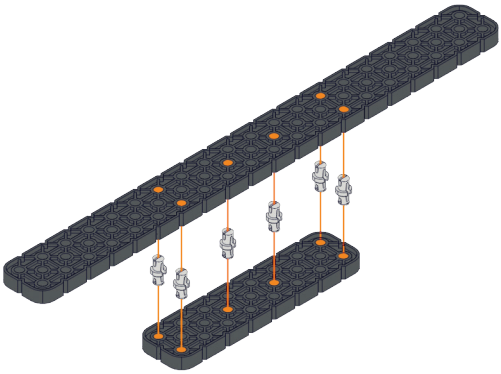

49

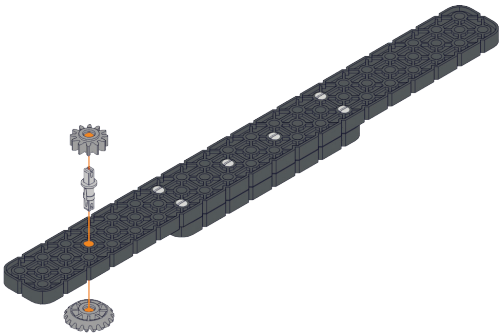

50

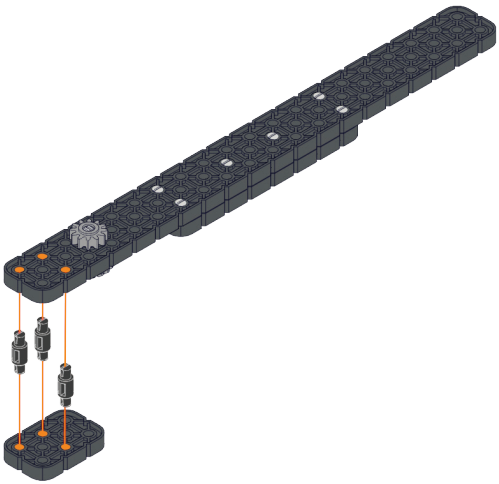

1:1

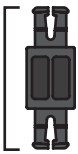

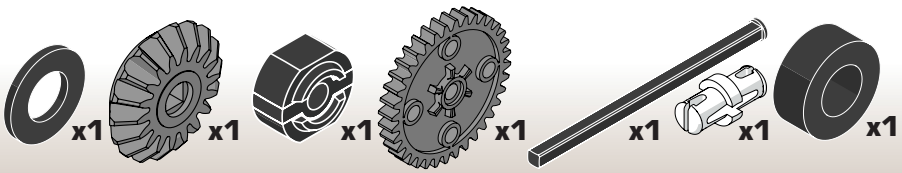

51

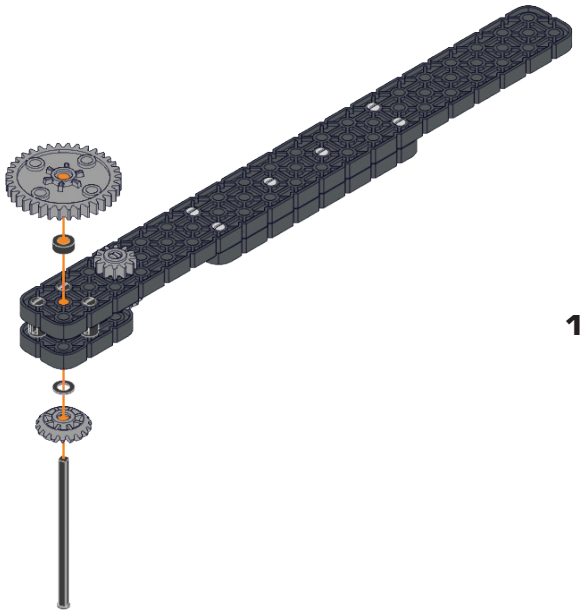

1:1

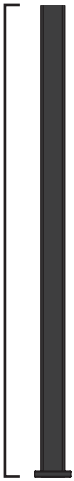

52

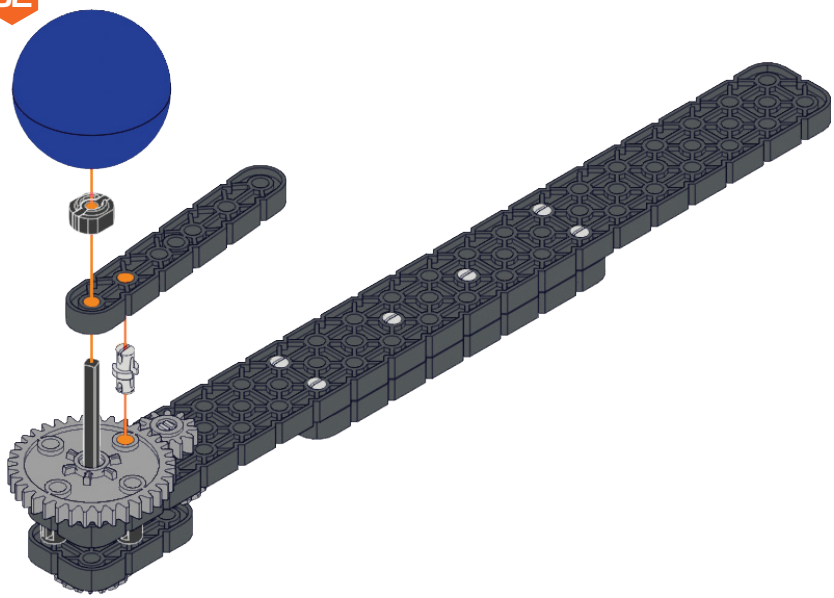

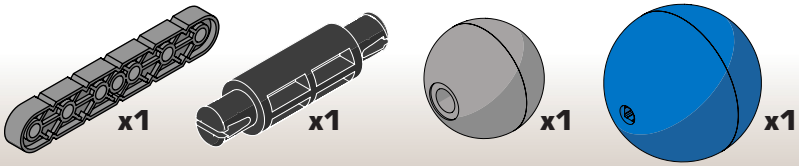

53

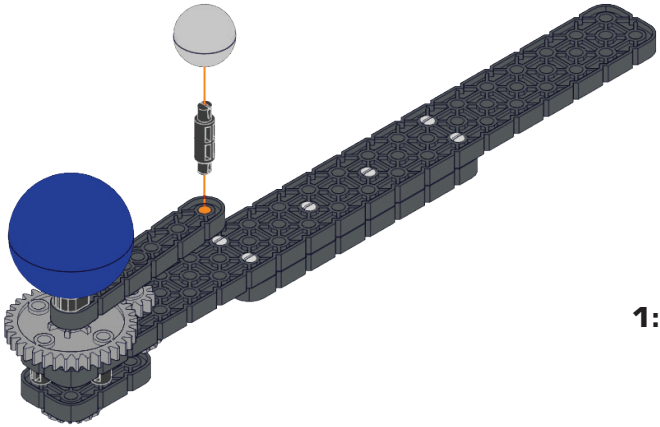

54

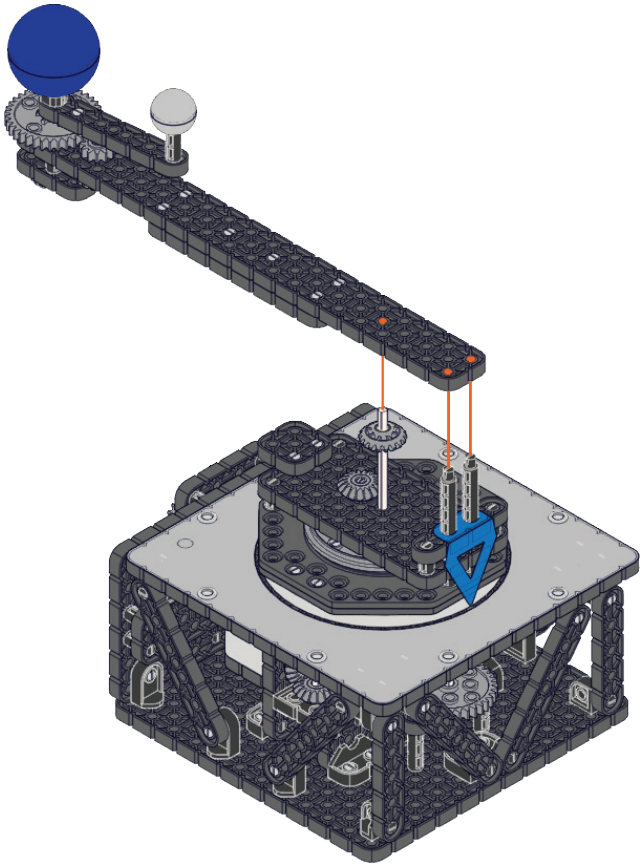

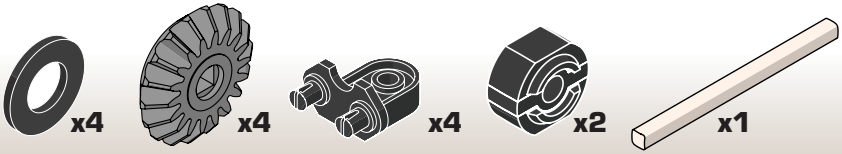

55

1:1



56

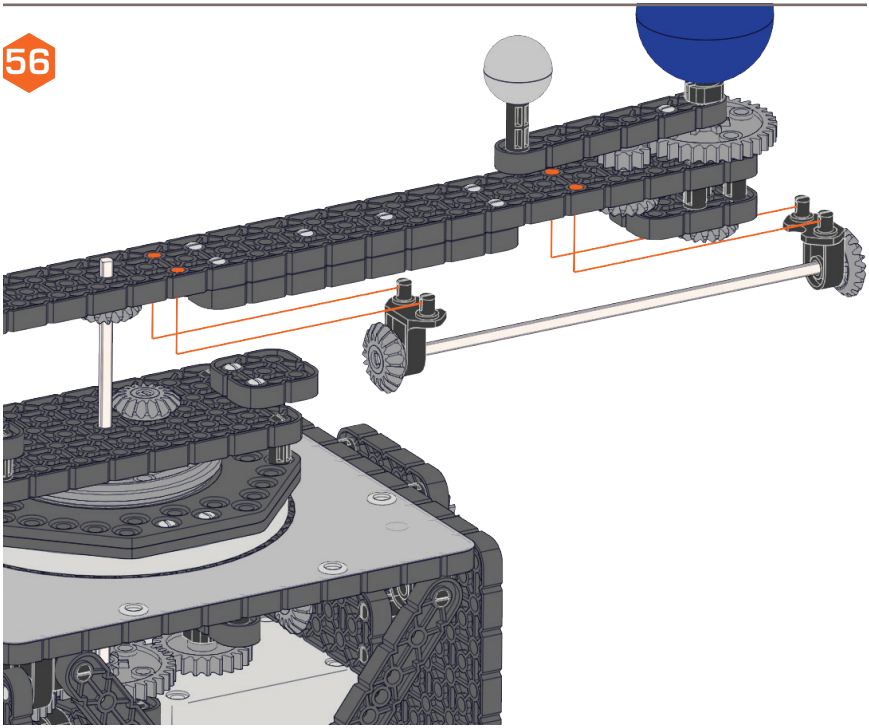

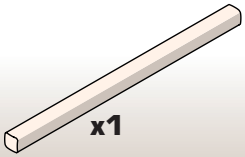

57



1:1

58

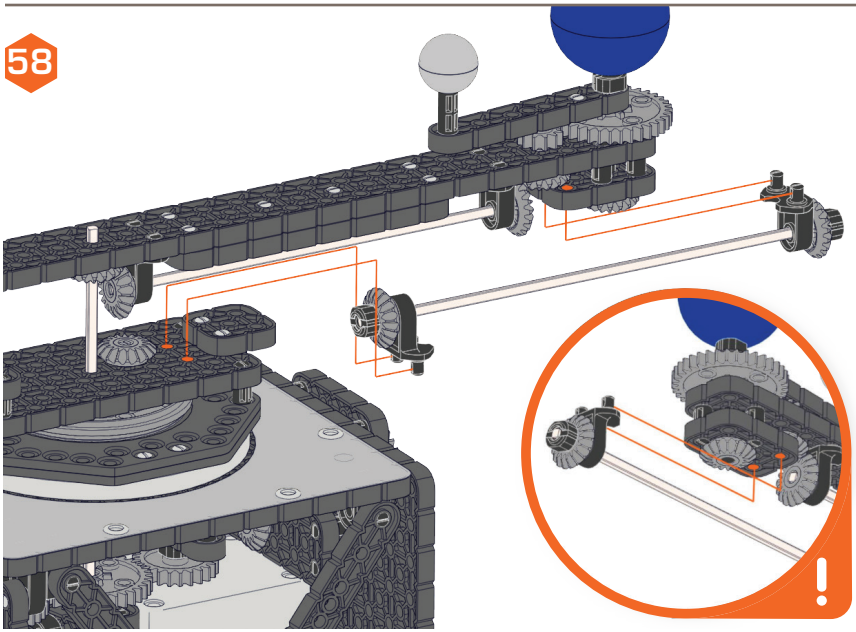

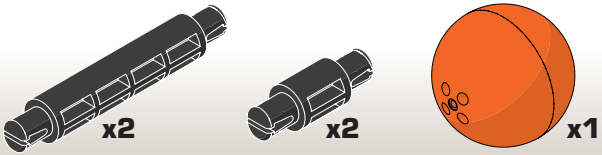

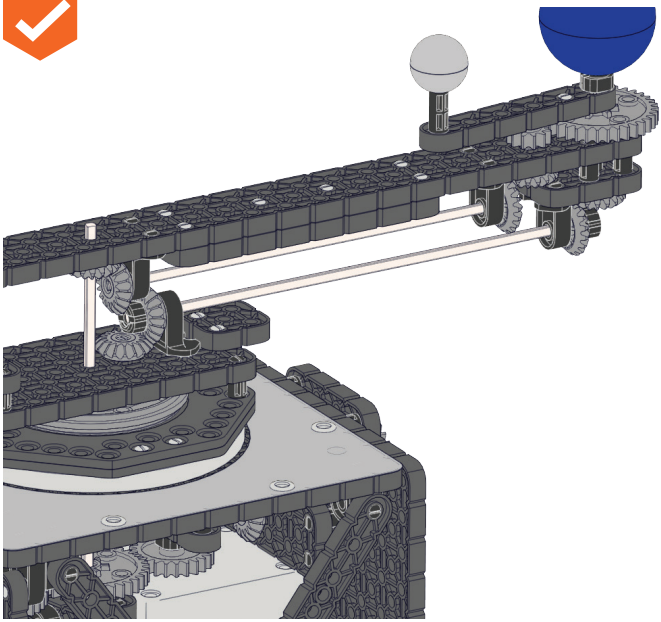

59

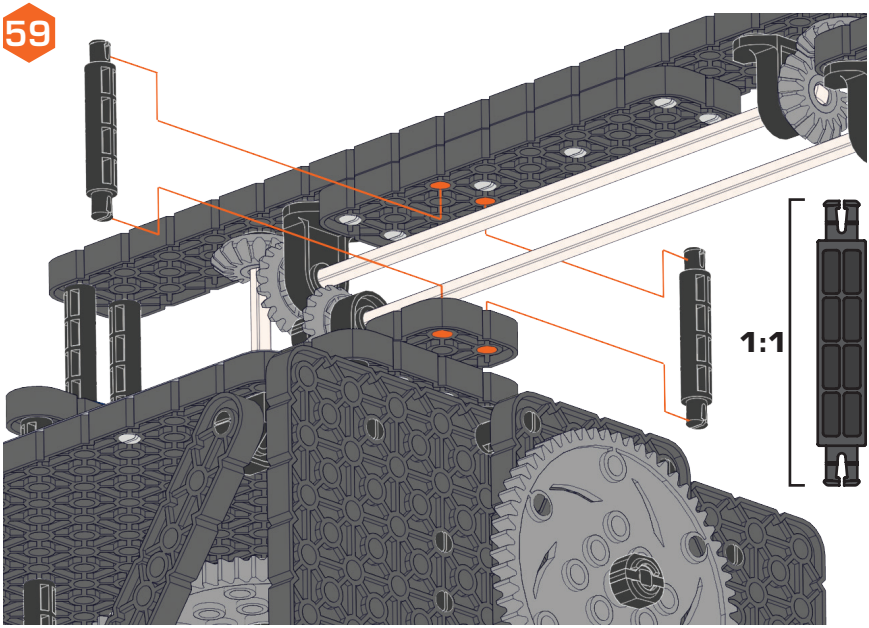

60

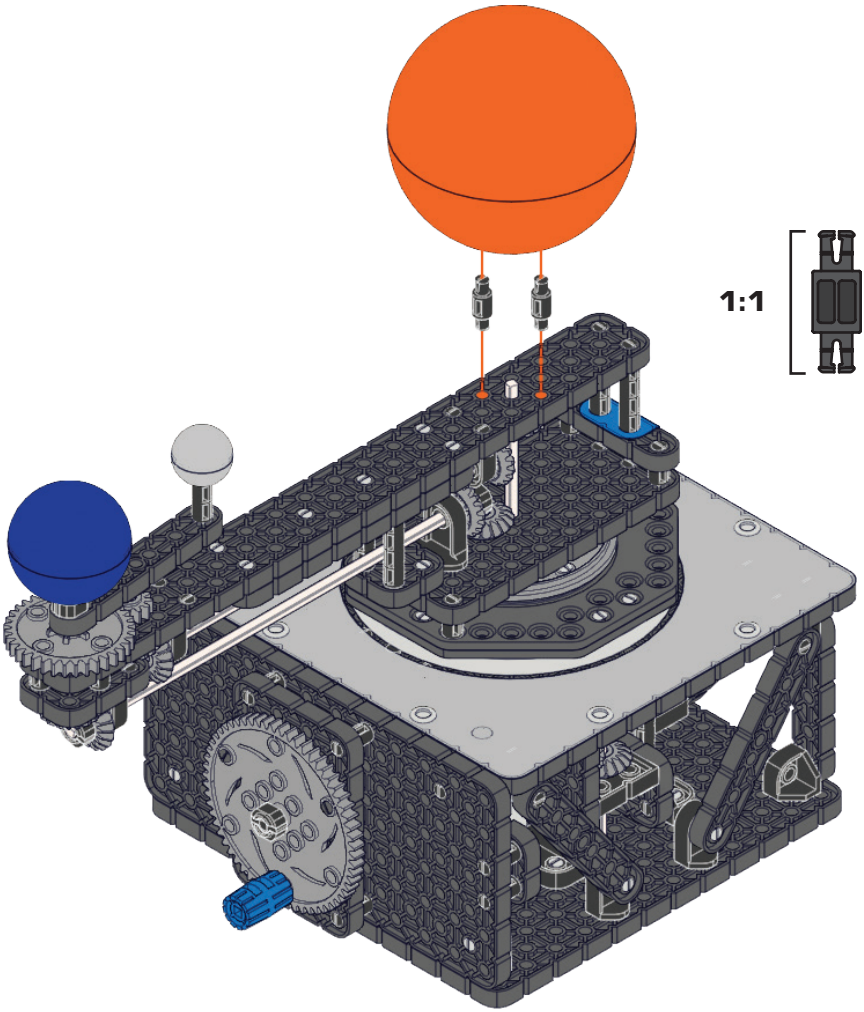

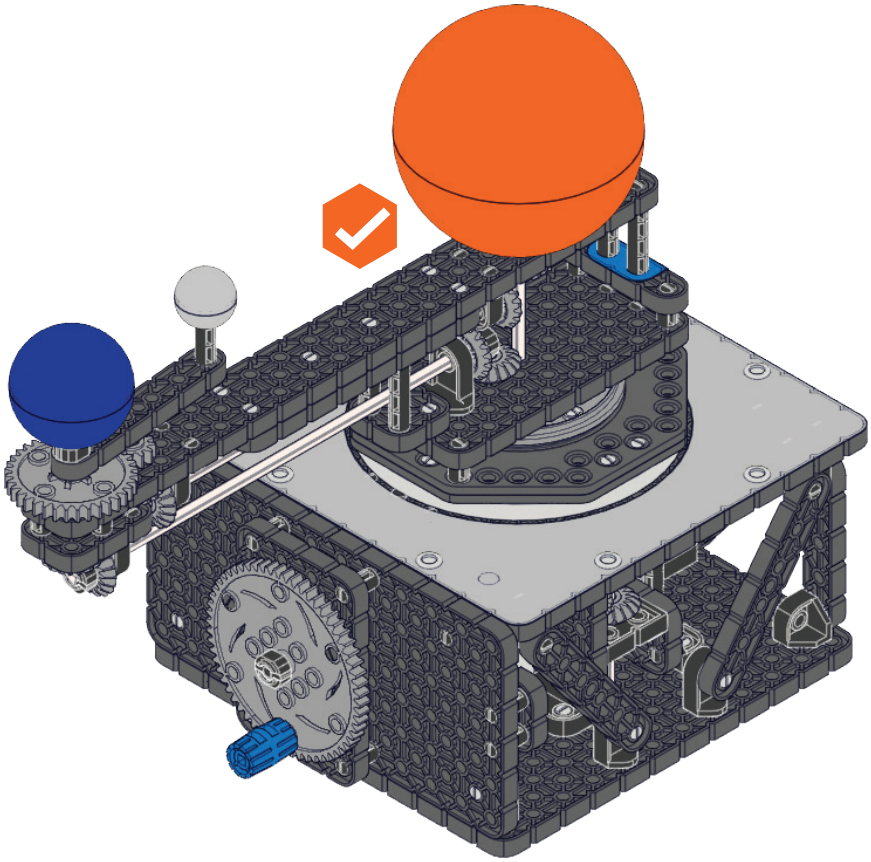

TURN TO ROTATE ORBIT | 1 TURN = 1 CALENDAR DAY
TOURNER POUR FAIRE TOURNER ORBIT | 1 TOUR = 1 JOUR DE CALENDRIER

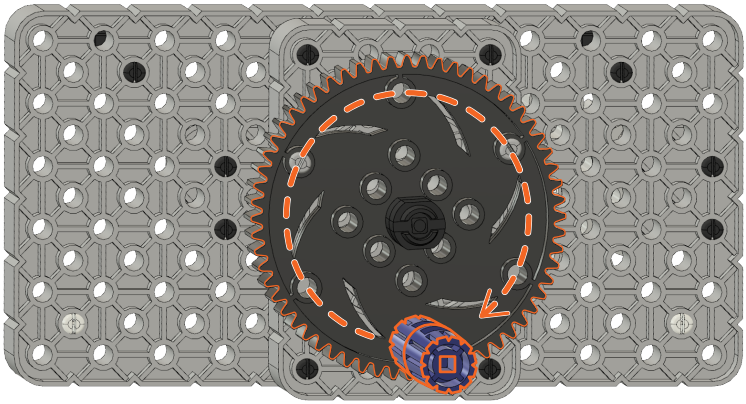

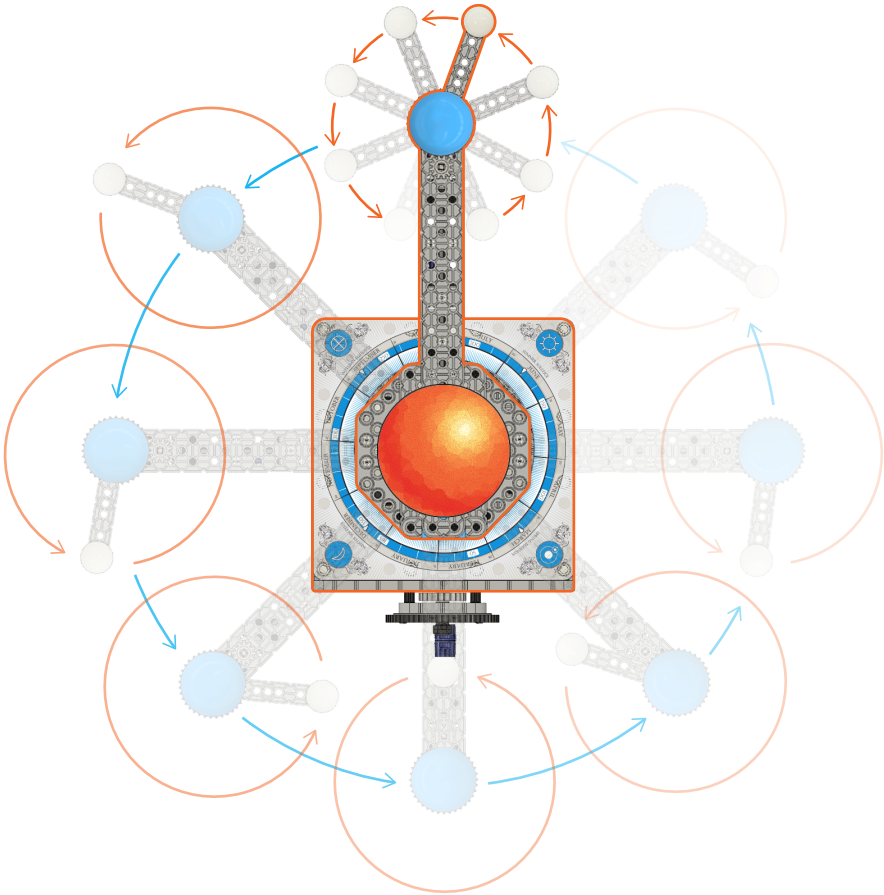

Visit **HEXBUGVEX.COM** To Learn How To Set The Orbit To The Current Date
Visiter **HEXBUGVEX.COM** Pour Apprendre Comment Configurer Orbit À La Date Actuelle

Customer Support • Kundenservice
Service Consommateurs • Servicio Al Consumidor

+1-903-453-0804 Phone
+1-214-853-5687 Fax
info@hexbug.com
www.hexbug.com/contact
www.hexbugvex.com

Innovation First Labs, Inc.
1519 Interstate 30 West
Greenville, TX 75402
United States

HEXBUG® / VEX® Robotics are registered trademarks of /sont des marques de commerce de/son marcas comerciales de/ist ein eingetragenes Warenzeichen von/zijn handelsmerken van/zijn handelsmerken van/ sono marchi di fabbrica di/ são marcas comerciais de Innovation First, Inc. DO NOT EAT HEXBUG®/ NE PAS MANGER HEXBUG®/NO COMER HEXBUG®/HEXBUG® IST NICHT ZUM VERZEHR BESTIMMT/HEXBUG® NIET ETEN/NON MANGIARE LA HEXBUG®/NÃO MASTIGUE AS BORRACHAS HEXBUG®. The item inside this package may vary from the photographs and /or illustrations. Please retain package for future reference. Please remove all packaging material before giving to children. This product conforms to the safety regulations. Patents and/or Patents Pending: innovationfirst.com/patents./L'objet dans cet emballage peut différer des photographies et/ou des illustrations. Veuillez conserver cet emballage pour consultation ultérieure. Enlevez tout l'emballage avant de donner le jouet à des enfants. Ce produit est conforme aux normes de sécurité. Brevets et brevets en instance ou innovationfirst.com/patents./El artículo dentro de este empaque puede variar de las fotografías y/o ilustraciones. Conserve este empaque para futuras referencias. Retire todo el material de empaque antes de dar el juguete a los niños. Este producto cumple con las normas de seguridad. Patentes y patentes pendientes o innovationfirst.com/patents./Der in dieser Packung enthaltene Artikel kann von den Fotos und/oder Abbildungen abweichen. Bitte bewahren Sie die Verpackung auf, damit Sie später ggf. auf diese Informationen zurückgreifen können. Entfernen Sie sämtliche Verpackungsmaterialien, ehe Sie das Spielzeug einem Kind aushändigen. Dieses Produkt entspricht den Sicherheitsbestimmungen. Patente oder zum Patent angemeldet und innovation-first.com/patents./L'articolo all'interno della confezione può non essere identico alle fotografie e/o illustrazioni. Conservare la confezione per riferimento futuro. Rimuovere tutti i materiali da imballaggio prima di consegnare a bambini. Questo prodotto è conforme alle norme di sicurezza. Brevetti o brevetti in attesa di innovationfirst.com/patents.

MADE AND ASSEMBLED IN CHINA./FABRIQUÉ ET ASSEMBLÉ EN CHINE./FABRICADO Y ENSAMBLADO EN CHINA./HERSTELLUNG UND MONTAGE IN CHINA./FABBRICATO E MONTATO IN CINA.

Custom manufactured in China for Innovation First Trading SARL. Distributed in the U.S.A. by Innovation First Labs, Inc., 1519 Interstate 30 West, Greenville, Texas 75402, U.S.A. Distributed in Europe by Innovation First Trading SARL, 21b rue Gabriel Lippmann, L-5365 Munsbach, Luxembourg +352 27 86 04 87. Distributed in Canada/Distribuè au Canada par/by Innovation First Trading, Inc., 1519 Interstate 30 West, Greenville, Texas 75402, U.S.A.
www.hexbug.com/contact

PLEASE KEEP THESE INSTRUCTIONS. Veuillez conserver le mode d'emploi./Por favor conserve la guía de instrucciones./Diese Anleitung bitte aufbewahren./Conservare queste istruzioni.

Copyright © 2015 Innovation First, INC. All Rights Reserved./Tous droits réservés.

IFI A SUBSIDIARY OF INNOVATION FIRST® INTERNATIONAL

0-3

⚠ **Warning:** CHOKING HAZARD – Small parts.
⚠ **Avertissement:** RISQUE D'ASPHYXIE – Ce produit contient de petits éléments.
⚠ **Advertencia:** RIESGO DE ASFIXIA – Contiene piezas pequeñas.
⚠ **Achtung:** ERSTICKUNGSGEFAHR – Kleinteile.
⚠ **Attenzione:** RISCHIO DI SOFFOCAMENTO – Pezzi piccoli.

BUILD NOTES | CONSTRUIRE NOTES:

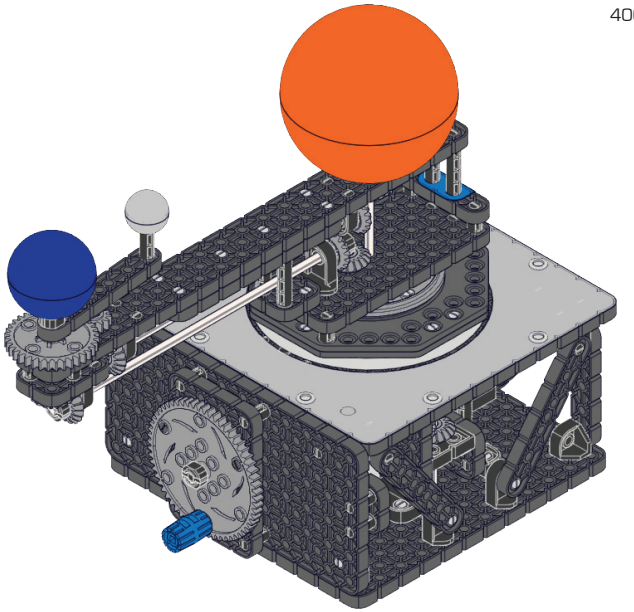

NEED A HAND?

If you run into any issues, we're here to help. Go to **HEXBUGVEX.com** for the most current build instructions, tips and steps for alternate models.

We're also available Monday - Friday from 8am - 5pm Central Time.

info@hexbug.com
903-453-0804

COUP DE MAIN?

Si vous rencontrez des problèmes, nous sommes là pour vous aider. Visitez **HEXBUGVEX.com** pour les instructions les plus courantes, les tuyaux et les étapes pour des modèles alternés.

Nous sommes disponible de Lundi - Vendredi de 8am - 5pm C.T.

info@hexbug.com
903-453-0804